Bals-Polska
ELEKTROTECHNIKA Sp. z o.o.

Informacje
Informacje o firmie, Informacje techniczne
QUICK CONNECT VON BALS Multi Grip

INFO

Gniazda
Gniazda naścienne, Gniazda tablicowe

Wtyczki, Wtyczki odbiornikowe, Zwrotnice faz
Wtyczki, Wtyczki kątowe, Wtyczki odbiornikowe naścienne, Wtyczki odbiornikowe maszynowe, Wtyczki odbiornikowe tablicowe, Zwrotnice faz

Gniazda przenośne
Gniazda przenośne, Gniazda kątowe, Gniazda podwieszane

Gniazda naścienne
Gniazda naścienne zabezpieczone, Gniazda naścienne z wyłącznikiem, Gniazda naścienne z wyłącznikiem i blokadą, Gniazda naścienne z zabezpieczeniem i wyłącznikiem, Gniazda naścienne z zabezpieczeniem, wyłącznikiem i blokadą

Urządzenia jednofazowe
Gniazda tablicowe, Gniazda naścienne, Wtyczki, Gniazda przenośne, Gniazda potrójne, Rozdzielnice jednofazowe, Przedłużacze

Rozdzielnice z tworzywa, gumy, stali i stali nierdzewnej
Rozdzielnice naścienne, Rozdzielnice przenośne, Rozdzielnice podwieszane, Rozdzielnice wolnostojące

Urządzenia kontenerowe do zastosowania w kontenerach chłodzonych, punkty przeładunkowe, porty, stocznie itd.
Gniazda naścienne, Gniazda naścienne z wyłącznikiem i blokadą, Gniazda tablicowe, Wtyczki, Wtyczki odbiornikowe, Gniazda przenośne

Urządzenia do zastosowań w agresywnym środowisku
Gniazda naścienne, Gniazda naścienne z wyłącznikiem i blokadą, Gniazda tablicowe, Wtyczki, Wtyczki odbiornikowe, Gniazda przenośne

Urządzenia dla stref zagrożonych wybuchem
Gniazda naścienne z wyłącznikiem i blokadą, Gniazda tablicowe z wyłącznikiem i blokadą, Wtyczki

Urządzenia niskonapięciowe
Gniazda naścienne, Gniazda tablicowe, Wtyczki, Wtyczki odbiornikowe, Gniazda przenośne

Urządzenia do zastosowań specjalnych
Gniazda naścienne TK, Wskaźnik kolejności faz, Urządzenia z stykiem pomocniczym, Urządzenia z blokadą elektryczną, Urządzenia 7 biegunowe, Urządzenia na prąd stały, Urządzenia TH

Urządzenia militarne według VG 96919 i VG 96926
Gniazda tablicowe, Wtyczki, Wtyczki odbiornikowe, Gniazda przenośne, Gniazda jednofazowe, Wtyczki jednofazowe, Wtyczki odbiornikowe jednofazowe, Gniazda przenośne jednofazowe, Gniazda potrójne jednofazowe, Rozdzielnice przenośne

Akcesoria
Pokrywy rewizyjne, Ramki montażowe, Osłony wtyczki, Puszki podtynkowe, Stopki montażowe, Zaciski, Złącza do spajania rozdzielnic, Akcesoria do gniazd naściennych TK, Dławik Multi-Grip z dodatkowym zewnętrznym odciążeniem naprężeń

Urzadzenia powyżej 125A

Rozdzielnice specjalne

Bals, firma partnerem swoich klientów.

Firma Bals została założona w Niemczech ponad 50 lat temu. Zajmuje się produkcją szerokiej oferty wysokiej jakości wtyczek i gniazd dla przemysłu i jest dumna, że zaopatruje rynki na całym świecie. Siedziba firmy znajduje się w Kirchundem-Albaum w Nadrenii Północnej Westfalii. Na przestrzeni ostatnich lat firma rozwijała się i uruchomiła drugi zakład w Freiwalde, w okręgu Brandenburg w pobliżu Berlina.

Centrala w Kirchundem-Albaum w Nadrenii Północnej Westfalii

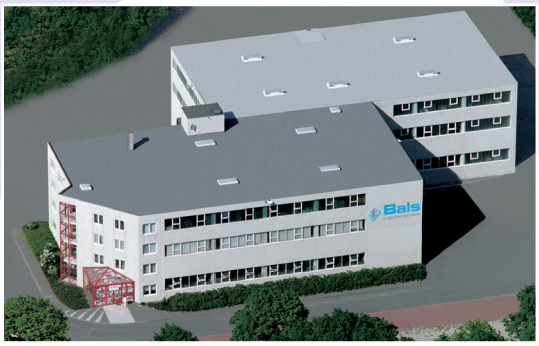

Nowe budynki w Freiwalde (Brandeburg)

Narodowe i międzynawowe jednostki sprzedaży.

Bals-France

Neptune-Bals-India

Bals-China

Bals-Polska

CEE-Norm UK

Bals-Nederland

Bals-Finnland

- 17 biur sprzedaży w Niemczech
- 8 dodatkowych przedstawicielstw
- Produkty dostępne ex stock w ponad 80 krajach na całym świecie
- Wyłączne przedstawicielstwa w Zachodniej i Wschodniej Europie, Ameryce Południowej, Turcji, Rosji, Indonezji, Północnej i Południowej Ameryce itd.

Dział konstrukcji

Rozwój i projektowanie

Różnorodność wymagań dotyczących funkcjonalność oraz konstrukcji urządzeń wtykowych oraz zestawów gniazd są w firmie Bals nieustannie analizowane. Innowacyjne rozwiązania powstają w własnych działach projektowania oraz konstrukcji, a hasło „zastosowanie wpływa na konstrukcję" towarzyszące projektantom i inżynierom przekłada się na wiele wyjątkowych i opatentowanych rozwiązań. Wiedza specjalistyczna pracowników firmy Bals oznacza niezrównaną jakość w bezpieczeństwie, solidności oraz prostocie zastosowania.

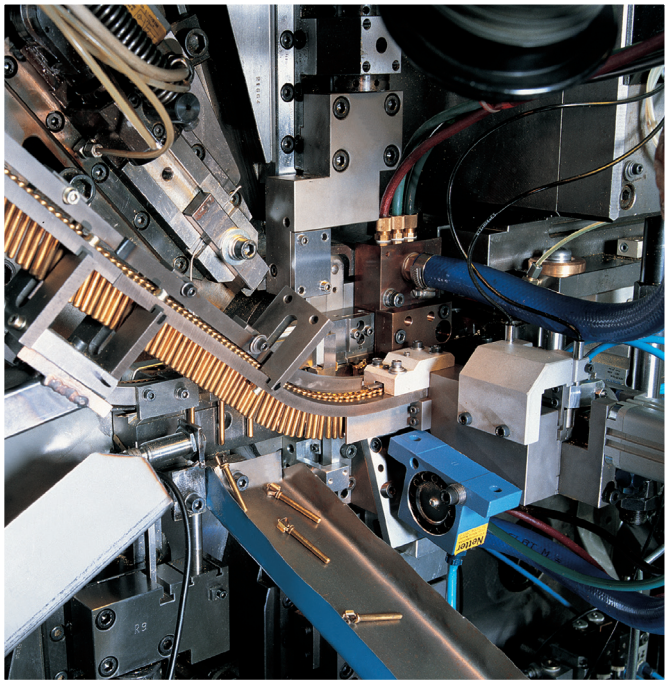

Produkcja kontaktów

Produkcja

We wszystkich działaniach kierujemy się potrzebami klientów. Świadczenie klientom usług na najwyższym poziomie jest naszą motywacją. Zespoły w działach produkcyjnych przyjmują wyzwanie zagwarantowania doskonałych usług każdego dnia.

Park maszynowy z systemem centralnego zaopatrzenia w zakładzie w Freiwalde

Linia montażowa urządzeń Quick-Connect

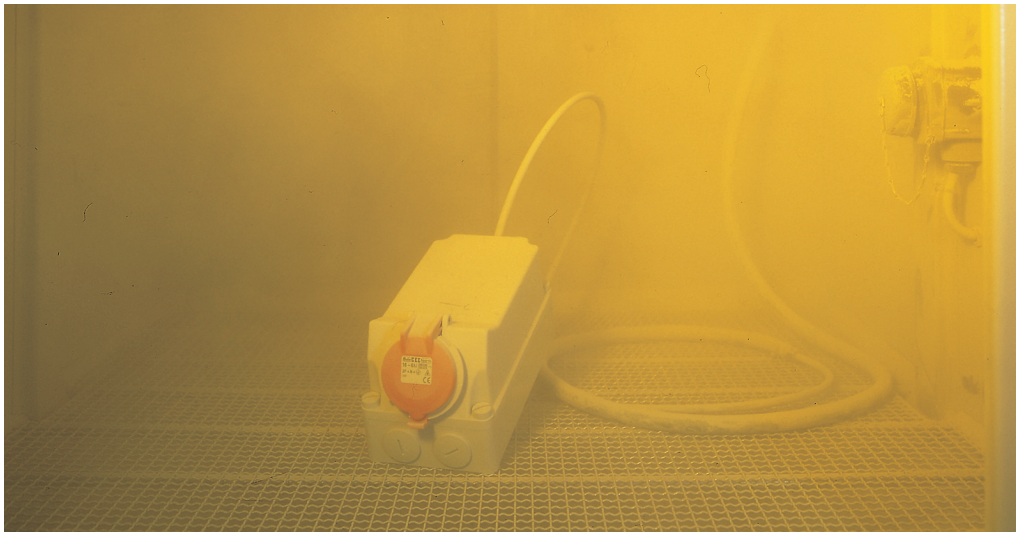

Test w komorze pyłowej – stopień ochrony IP55

Badania i gwarancja jakości

Produkty firmy Bals są poddawane długim testom wytrzymałościowym, wykraczającym znacznie poza zakres obowiązków uregulowanych standardowymi wymogami. Kiedy produkty innych producentów zawodzą, urządzenia firmy Bals spełniają swoją rolę niezależnie od temperatury, kurzu, brudu, wilgoci czy wody.

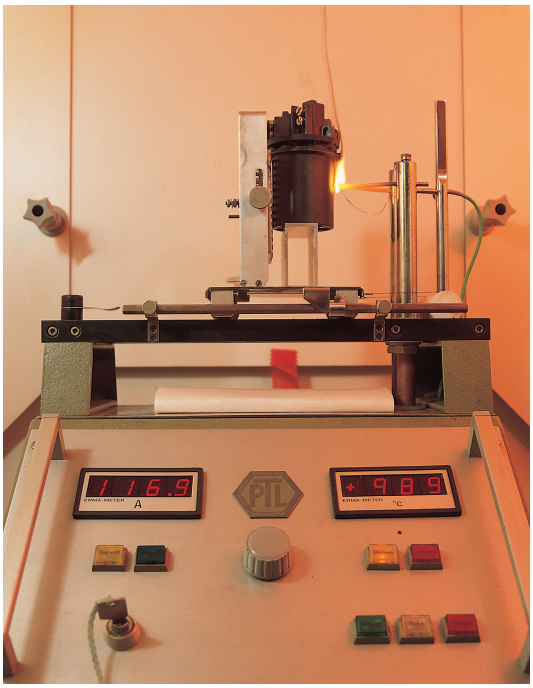

Test żarowy niepalności

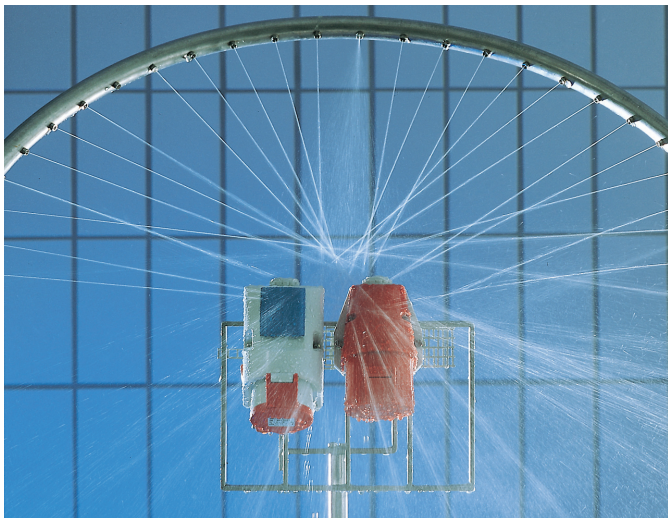

Test bryzgoszczelności – stopień ochrony IP 44

Zautomatyzowany test sprawdzania rozdzielnic

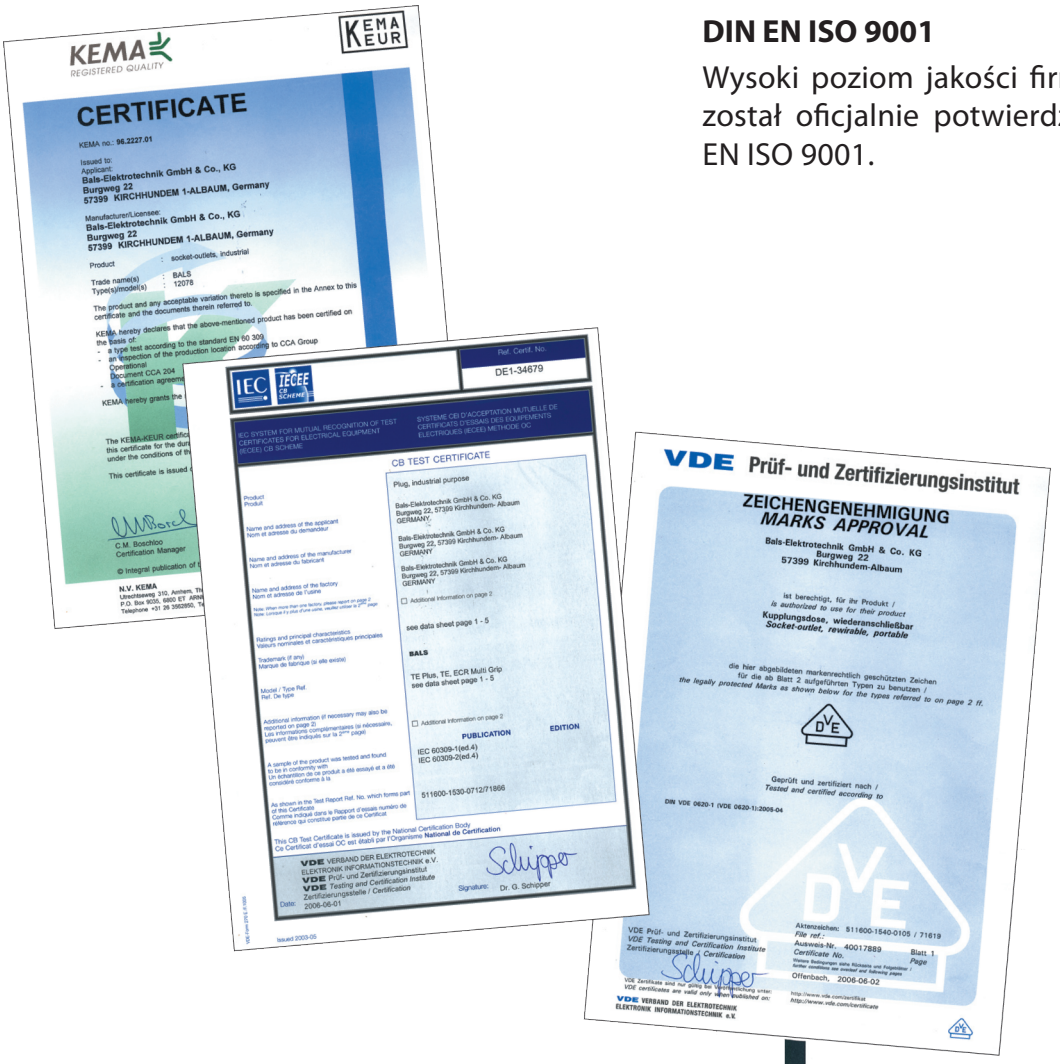

DIN EN ISO 9001

Wysoki poziom jakości firmy Bals Elektrotechnik został oficjalnie potwierdzony certyfikatem DIN EN ISO 9001.

Certyfikaty

Nadane patenty oraz certyfikaty wydane przez niemieckie jak i zagraniczne instytuty badawcze potwierdzają wysoki standard urządzeń firmy Bals.

Państwa korzyść dzięki naszemu 50 letniemu doświadczeniu w produkcji wtyczek i gniazd przemysłowych zgodnie z IECEE-309 / 1-2 oraz rozdzielnic przemysłowych.

Wszystkie wtyczki i gniazda firmy Bals są:

wytrzymałe na udar również w ekstremalnych warunkach	➔	testy do -25°C
zachowują stateczność wymiarową również w wysokich temperaturach	➔	testy żarowe w temperaturze 650°C względnie 850°C
bryzgoszczelne, wodoszczelne, odporne na kurz zgodnie z stopniami ochrony IP44 i IP67	➔	testy zgodnie z EN 60529, między innymi na głębokości 1m pod wodą
odporne na łączenie i rozłączanie pod obciążeniem	➔	kontakty i wkłady poddawane są długotrwałym testom mechanicznym, termicznym i elektrycznym
odporne na starzenie się materiałów	➔	długoterminowe testy przy temperaturze 80°C
z materiałów o wysokich własnościach izolacyjnych	➔	elementy z tworzyw sztucznych izolują napięcia ≥ 2500V ~
trwałe i odporne	➔	sprawdzana przez długoletnie użytkowanie w ekstremalnych warunkach w różnych obszarach
przyjazne środowisku	➔	urządzenia nie zawierają PVC, kadmu, halogenu

W przypadku zestawów gniazd (rozdzielnic) obowiązują na ogół te same własności jak w przypadku wtyczek i gniazd, przy czym należy w szczególności uwzględnić odporność na chemikalia. Dla większości obszarów zastosowań, wykorzystywane, jakościowo bardzo dobre, tworzywa sztuczne oraz guma są odpowiednie, jeżeli jednak stosowane są chemikalia np. w pracach dezynfekcyjnych w przemyśle spożywczym, może okazać się konieczne zastosowanie innych komponentów. Proszę skontaktować się w takim przypadku bezpośrednio z nami.

Bals-Polska
ELEKTROTECHNIKA Sp. z o.o.

ZOPTYMALIZOWANY PROGRAM SPECJALNY DLA SZCZEGÓLNIE TRUDNYCH WARUNKÓW PRACY

Przeznaczony również do zastosowania w Ex strefie 22

Odporność na:
- lekkie kwasy
- oleje
- tłuszcze
- zasady
- agresywne gazy i opary

Strefa 22:
- odporność na kurz, wodoszczelne IP67

EXAM
BBG Prüf- und Zertifizier GmbH
Geprüfter Explosionsschutz

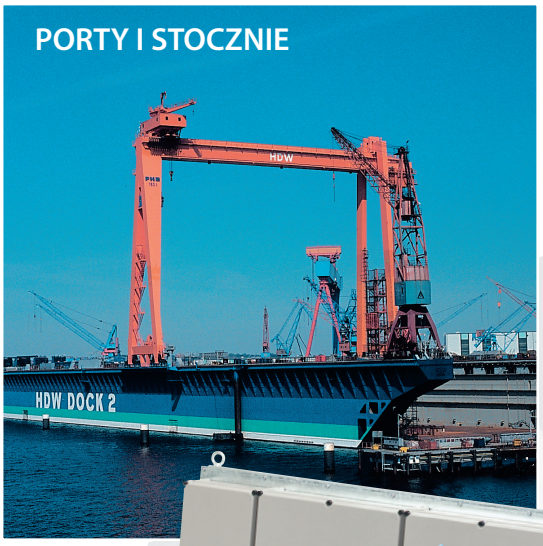

- odporność na wodę morską
- nie kruche, odporne na starzenie, kwasy i zasady
- wysoka odporność mechaniczna
- niklowane kontakty
- wysokotermostabilny wkład
- przyjazna konstrukcja dzięki wymienialnym elementom
- odporność na sypiące się iskry

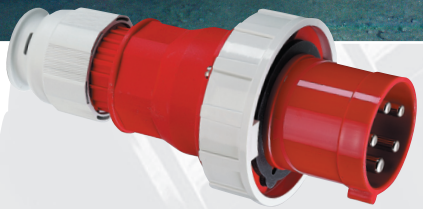

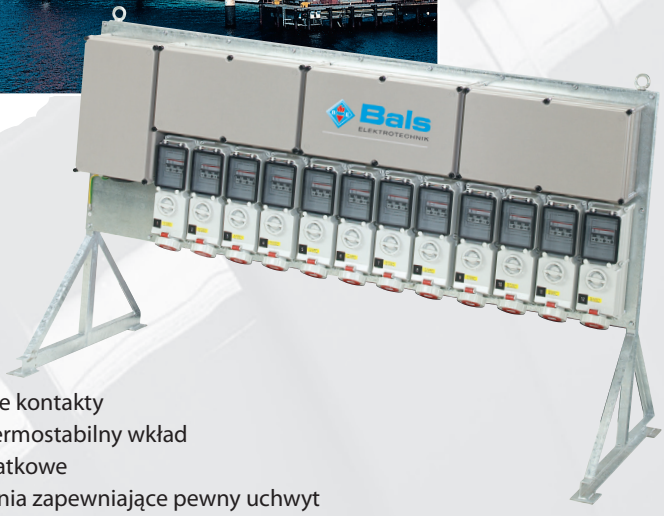

- niklowane kontakty
- wysokotermostabilny wkład
- zaciski klatkowe
- wyżłobienia zapewniające pewny uchwyt
- wprowadzenie przewodu przystosowane do ciężkich gumowych kabli
- odporność na korozję
- samo-gasnące

URZĄDZENIA BALS BEZPIECZNE, TRWAŁE, PRZYJAZNE W INSTALACJI

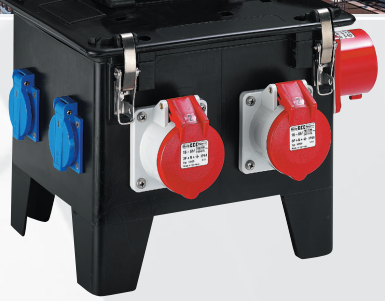

- kontakty Kontex-Plus i zaciski klatkowe (63A i 125A)
- odporność na łączenie pod obciążeniem (63A nawet 690V)
- niklowane kontakty
- wysokotermostabilny wkład
- zewnętrzne części z stali nierdzewnej
- odporność na korozję
- wzmocnione mocowanie samozamykającej się pokrywy, możliwość manipulacji ponad 180°
- specjalny gwint dławika pozwala uzyskać wysoki moment obrotowy

Odporność na:

- oleje
- tłuszcz roślinne i zwierzęce
- środki czyszczące
- wtyczki i gniazda przenośne dostępne w stopniach ochrony IP 44, IP 55 oraz IP67
- przeźroczysta pokrywa rewizyjna do zatrzaskiwania, zakręcania, zamykania i plombowania

- niklowane kontakty
- wysokotermostabilny wkład
- zewnętrzne części z stali nierdzewnej
- odporność na amoniak i środki czyszczące

System CEE-Norm

Zapobiegając łączeniu wtyczek i gniazd o różnych napięciach i częstotliwościach znamionowych pracy, przyporządkowano różnym napięciom i częstotliwościom określone – różne względem siebie – pozycje bieguna ochronnego (uziemienia PE). Pozycja określana jest miarą godzinową, gdzie tarcza godzinowa odnosi się do czoła gniazda, natomiast pozycja styku ochronnego określa godzinę.
Poprzez odpowiednie ułożenie wpustu klina zawsze na godzinę 6h nie ma możliwości pomylenia systemu. Nawet w momencie uszkodzenia systemów zabezpieczeń gniazda lub wtyczki, nie ma możliwości niebezpiecznego połączenia, ponieważ średnica bolca ochronnego jest większa niż bolców roboczych i uniemożliwia połączenie.
Dodatkowo urządzenia CEE 63A i 125A wyposażone są w dodatkowy styk sterujący (pilot) wg. DIN EN 60309 część 2 i VDE 0623 część 20, który umożliwia zastosowanie blokady elektrycznej. Styk ten załączany jest przy wkładaniu wtyczki jako ostatni, a rozłączany jako pierwszy przy jej wyjmowaniu.

Obrazowe przedstawienie pozycji styku ochronnego gniazda przy napięciach znamionowych powyżej 50V zgodnie z DIN EN 60309 część 2 (VDE 0623 część 20)
Pozycja styku ochronnego wtyczek i wtyczek odbiornikowych jest lustrzanym odbiciem gniazda.

1. Głównie instalacje na statkach
2. Tylko dla chłodni kontenerowych

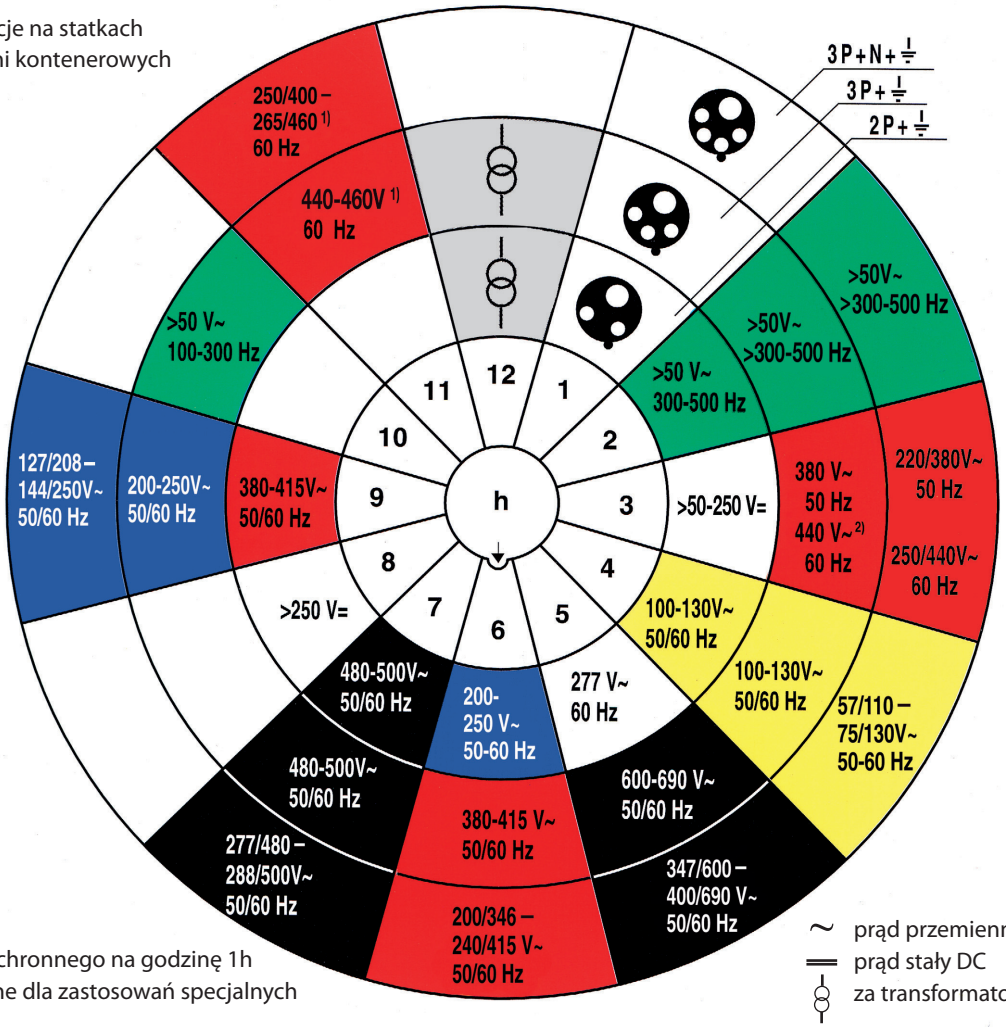

Uwaga:
położenie styku ochronnego na godzinę 1h jest zarezerwowane dla zastosowań specjalnych

~ prąd przemienny AC
═ prąd stały DC
za transformatorem separującym

Rozmieszczenie styków dla gniazd i wtyczek CEE

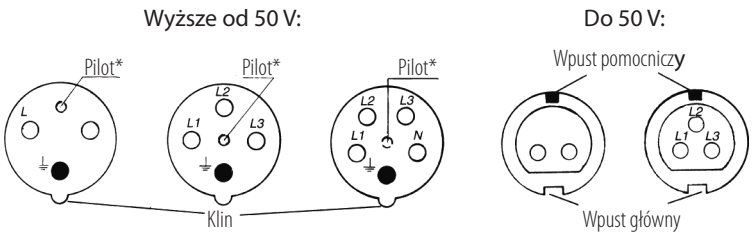

Przód gniazda
Przód gniazda

* tylko przy 63A i 125A

Położenie wpustu pomocniczego względem położenia wpustu głównego dla różnych napięć do 50V i częstotliwości do 500Hz zgodnie z DIN EN 60309 część 2 (VDE 0623 Część 20).

Liczba biegunów	Częstotliwość	Napięcie znamionowe	Położenie wpustu pomocniczego
2-, 3-bieg.	50 i 60	20-25	
	50 i 60	40-50	12 h
	100-200	40-50	4 h
	300	20-25 40-50	2 h
	400	20-25 40-50	3 h
	ponad 400-500	20-25 40-50	11 h
	prąd stały	do 50	10 h

Oznaczenia kolorami.
Dodatkowo do wymaganych oznaczeń różnych napięć i częstotliwości należy stosować kolory przedstawione w tabeli poniżej.

Napięcie znamionowe względnie częstotliwość	Kolor	RAL*
20-25 V	fioletowy	4001
40-50 V	biały	9002
100-130 V	żółty	1012
200-250 V	niebieski	5015
380-480 V	czerwony	3000
500-690 V	czarny	9005
ponad 60-500 Hz	zielony	6010

* nieokreślone przepisami (norma zakładowa)

Stopnie ochrony IP – klasyfikacja.

Stopnie ochrony IP według EN 60529 oraz DIN VDE 0470 część 1			
1 cyfra	Ochrona przed wtargnięciem ciał stałych	**2 cyfra**	Ochrona przed szkodliwym wtargnięciem wody
0	bez ochrony	0	bez ochrony
1	o średnicy większej niż 50 mm	1	krople spadającej prostopadle
2	o średnicy większej niż 12 mm	2	krople spadające pod kątem max. 15° od pionu
3	o średnicy większej niż 2,5 mm	3	rozpylanej pod kątem max. 60° od pionu
4	o średnicy większej niż 1 mm	4	rozpylanej ze wszystkich kierunków
5	pyłoodporne	5	strumień wody ze wszystkich kierunków
6	pyłoszczelne	6	zalanie
np. IP 57 5 pyłoodporne 7 ochrona przy zanurzeniu w wodzie w określonych warunkach ciśnienia i czasu		7	zanurzenie w wodzie w określonych warunkach ciśnienia i czasu
		8	zanurzenie w wodzie przy określonym ciśnieniu na nieokreślony czas

KONTAKTY, KTÓRE ŁĄCZĄ

Systematycznie uwzględnialiśmy sugestie specjalistów oraz użytkowników do udoskonalenia konwencjonalnego kontaktu CEE i dzięki innowacyjnym ideom udało nam się technologię udoskonalić.

Wynikiem są kontakty **Kontex-Plus,** które wyraźnie różnią się sposobem produkcji, szybkością instalacji, niezawodnością w codziennych trudnych warunkach, od konwencjonalnych kontaktów.

TECHNICZNE ZALETY KONTAKTÓW KONTEX-PLUS

Gwint metryczny
M5 dla 63A
M10 dla 125A
zapewnia
odpowiedni
nacisk styku

Zaciski klatkowe
Końcówki kablowe nie są wymagane,
duże powierzchnie stykowe
zapewniają doskonałą
przewodność właściwą

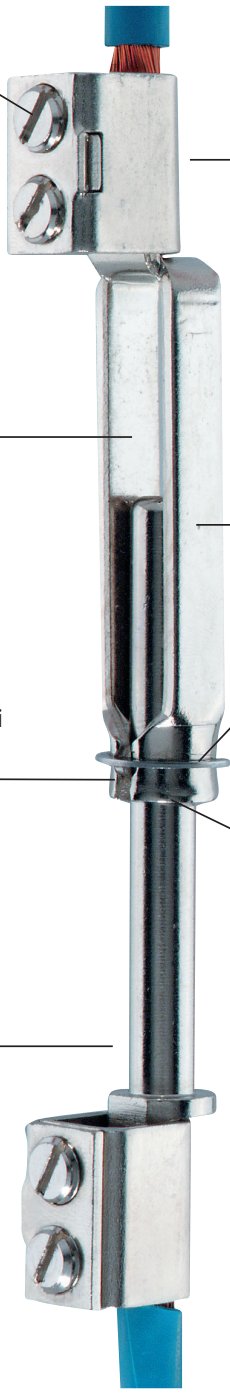

Jednoczęściowa tuleja
zapewniająca doskonałą przewodność właściwą

Otwarty zacisk kablowy
Pył i brud nie gromadzą się
na powierzchni zacisku,
dzięki czemu obniżone
zostaje potencjalne ryzyko
przegrzania

Niklowane styki
Wysokie parametry niklu
i specjalna budowa zacisku
(jest otwarty, nikiel ma identyczną
gęstość wewnątrz i na zewnątrz)

**Okrągła sprężyna dociskowa,
wykonana z nierdzewnej stali**
zapewnia stabilny nacisk styku
oraz optymalną siłę wprowadzania
i wyjmowania wtyczki

Specjalna budowa
zapobiega uszkodzeniom powierzchni
stykowej w przypadku wystąpienia
łuku elektrycznego

Specjalna budowa
Zapewnia samoczyszczenie się
powierzchni stykowej
tulei gniazda i bolca wtyku

Jednoczęściowy wtyk
zapewniający doskonałą
przewodność

Bals-Polska
ELEKTROTECHNIKA Sp. z o.o.

QUICK CONNECT®

LEPSZA ALTERNATYWA DLA ŚRUBY

Technologia tulejowego zacisku sprężynowego przy wtyczkach 16 i 32A

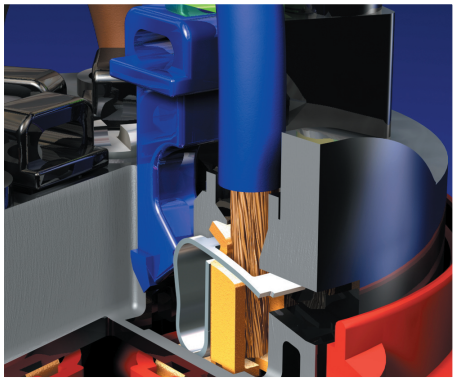

Technologia klatkowego zacisku sprężynowego przy gniazdach przenośnych, tablicowych, naściennych oraz wtyczkach 16 i 32A

63A Quick-Connect zacisk klatkowy w wtyczkach, gniazda przenośnych, tablicowych i naściennych 63A

- wynaleziona w 1998 r. i przez firmę Bals opatentowana bezśrubowa technologia szybkiego podłączania, oparta na zasadzie klatkowego zacisku sprężynowego
- oszczędność czasu w stosunku do tradycyjnych technik podłączenia do 75%
- szybkie, pewne i przede wszystkim kontrolowane podłączenie przewodu
- zacisk umożliwia podłączenie wszystkich rodzajów przewodów, pozwala na stosowanie drutu, linki, jak również przewodów tulejowanych bądź nie tulejowanych oraz wszystkie jakości przewodów niezależnie od przekroju i izolacji
- tuleje kablowe nie są wymagane
- po umieszczeniu odizolowanego przewodu, poprzez naciśnięcie palcem suwaka kontaktu, względnie rygla, zacisk zostaje w sposób widzialny, słyszalny, pewny i trwały zamknięty
- zaciski dostarczane są w stanie otwartym, siła nacisku jest ustawiona w sposób optymalny
- zmiana podłączenia nie stanowi problemu poprzez ponowne użycie rygla, względnie suwaka, kontaktu, przewód zostaje zwolniony i może, w przeciwieństwie do technologii zacisku nacinającego, bez dodatkowych czynności zostać znowu użyty
- Quick-Connect nie wymaga konserwacji, jest niewrażliwy na wstrząsy, wibracje i wahania temperatury

Następujące przekroje przewodów mogą być stosowane w urządzeniach Quick-Connect:

Quick-Connect wtyczki i gniazda przenośne 16A	1 mm^2 - 2,5 mm^2	przewód giętki
Quick-Connect gniazda tablicowe i naścienne16A	1,5 mm^2 - 4 mm^2	przewód sztywny i wielożyłowy
Quick-Connect wtyczki i gniazda przenośne 32A	2,5 mm^2 - 6 mm^2	przewód giętki
Quick-Connect gniazda tablicowe i naścienne32A	2,5 mm^2 - 10 mm^2	przewód sztywny i wielożyłowy
Quick-Connect wtyczki i gniazda przenośne 63A	6 mm^2 - 16 mm^2	przewód giętki
Quick-Connect gniazda tablicowe i naścienne 63A	6 mm^2 - 25 mm^2	przewód sztywny i wielożyłowy

Bals-Polska
ELEKTROTECHNIKA Sp. z o.o.

Multi Grip – ORYGINAŁ –

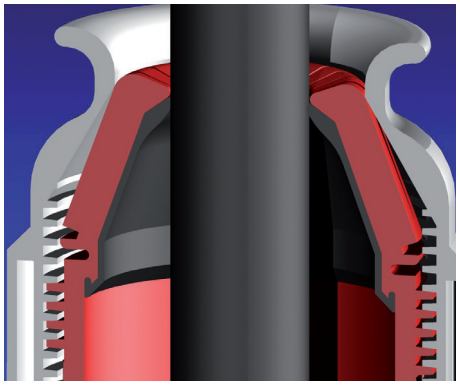

- wynaleziony przez firmę Bals w roku 2002 system uszczelniania dławika kablowego z zintegrowanym odciążeniem naprężeń przewodu

- dławnica dzięki piłokształtnemu gwintowi uniemożliwia samo poluzowanie i nieumyślne otwarcie w czasie wkładania lub wyjmowania urządzenia

- trwale wtryśnięta uszczelka gumowa uniemożliwia zagubienie oraz ułatwia podłączenie. Eliminuje czasochłonne dopasowywanie uszczelki warstwowej

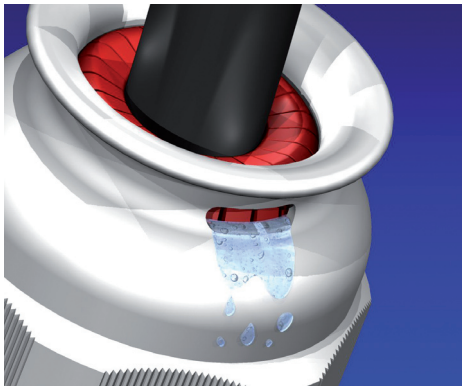

- dławiki w systemie Multi-Grip osiągają minimum stopień ochrony IP 67

- woda nie pozostaje już w leju wprowadzenia przewodu, ale upływa przez specjalny otwór w nakrętce

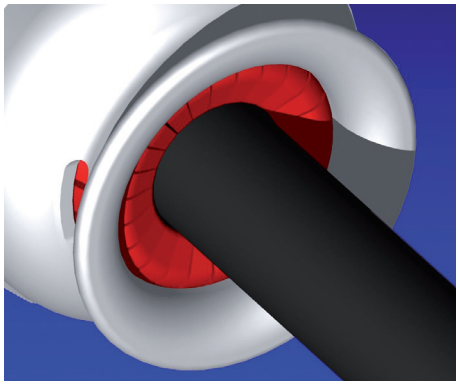

- dławik z odciążeniem naprężeń przewodu znajduje się przed wtryśniętą uszczelką i zabezpiecza pomimo ruchu przewodu przed wnikaniem wody i brudu do wewnątrz

- wytrzymałość dławika z odciążeniem naprężeń przekracza wielokrotnie wartości przewidziane w normach IEC 60309, EN 60309, VDE 0623

- sprawdzenie stanu dławika jest możliwe z zewnątrz bez otwierania urządzenia

Multi-Grip dopasowuje się do wszystkich rodzajów kabli i przewodów!
System można użytkować z następującymi przekrojami przewodów, bez utraty szczelności oraz własności odciążenia naprężeń przewodu.

Standard TE- i TE-Plus	Przekrój kabla
16A 3 i 4 pol. TE i TE-Plus	Ø8 mm - Ø18 mm
16A 5pol. TE i TE-Plus	Ø10 mm - Ø21 mm
32A 3 i 4pol. TE i TE-Plus	Ø11 mm - Ø23 mm
32A 5pol. TE i TE-Plus	Ø13 mm - Ø27 mm
63A 3-5pol. TE i TE-Plus	Ø16 mm - Ø36 mm

Standard TLS- i QC-	Przekrój kabla
TLS 16A 3/4/5 pol.	Ø8 mm - Ø18 mm
TLS 32A 3/4/5 pol.	Ø11 mm - Ø23 mm
QC-Standard 16A 3/4/5 pol.	Ø8 mm - Ø18 mm
QC-Standard 32A 3/4/5 pol.	Ø11 mm - Ø23 mm

dla urządzeń 16A jest dostępna redukcja Typ 29 129 (patrz str. 211)

GNIAZDA

Bals-Polska
ELEKTROTECHNIKA Sp. z o.o.

GNIAZDA

gniazda naścienne oraz tablicowe
16A i 32A w technologii bezśrubowe Quick-Connect

ZAWARTOŚĆ

Gniazda naścienne
Strony 17-26

Gniazda tablicowe
Strony 27-40

Jakość, która przekonuje

Preferowane obszary zastosowań:

Budownictwo

Kampingi

Przemysł

Budownictwo indywidualne

Rolnictwo

Żegluga

GNIAZDA NAŚCIENNE

z bezśrubową technologią Quick Connect
PN-IEC 60309, EN 60309, VDE 0623
Stopień ochrony IP 44

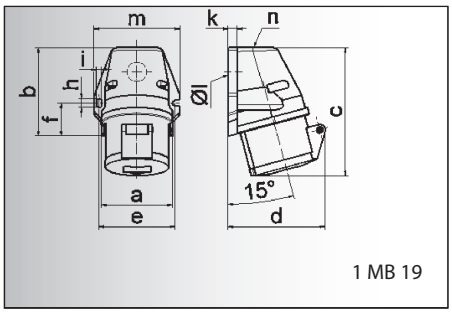

1 MB 19

Prąd [A]	16	16	16	32	32	32
Bieguny	**3**	**4**	**5**	**3**	**4**	5
a	59,5	72,4	72,4	79,1	79,1	79,1
b	90,0	90,0	90,0	92,0	92,0	92,0
c	130,0	130,0	131,0	142,0	142,0	142,0
d	85,0	96,0	98,0	103,0	103,0	106,0
e	62,0	77,0	77,0	84,0	84,0	84,0
f	33,5	33,5	33,5	30,0	30,0	30,0
h	9,0	9,0	9,0	9,0	9,0	9,0
i	5,5	5,5	5,5	5,5	5,5	5,5
k	8,0	9,0	9,0	9,0	9,0	9,0
l ø	21,0	21,0	21,0	21,0	21,0	21,0
m	72,0	87,0	87,0	94,0	94,0	94,0
n	M 20	M 25	M 25	M 25	M 25	M 25
Przewód mm² min	1,5	1,5	1,5	2,5	2,5	2,5
Przewód mm² max	4	4	4	10	10	10

Gniazdo naścienne Quick-Connect
- Zaciski bezśrubowe
- Kontakty Kontex
- Wprowadzenie przewodu: 1 x z góry (otwarte), 1 x z dołu (zamknięte)
- Stopień ochrony IP 44

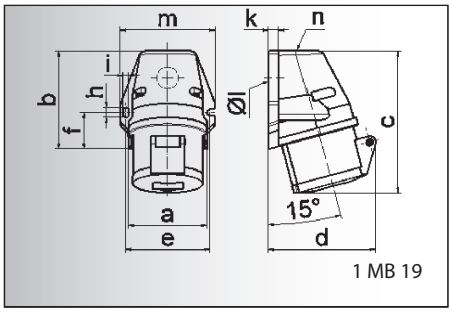

1 MB 19

Prąd [A]	16	16	16	32	32	32
Bieguny	**3**	**4**	**5**	**3**	**4**	**5**
a	59,5	72,4	72,4	79,1	79,1	79,1
b	90,0	90,0	90,0	92,0	92,0	92,0
c	130,0	130,0	131,0	142,0	142,0	142,0
d	85,0	96,0	98,0	103,0	103,0	106,0
e	62,0	77,0	77,0	84,0	84,0	84,0
f	33,5	33,5	33,5	30,0	30,0	30,0
h	9,0	9,0	9,0	9,0	9,0	9,0
i	5,5	5,5	5,5	5,5	5,5	5,5
k	8,0	9,0	9,0	9,0	9,0	9,0
l ø	21,0	21,0	21,0	21,0	21,0	21,0
m	72,0	87,0	87,0	94,0	94,0	94,0
n	M 20	M 25	M 25	M 25	M 25	M 25
Przewód mm² min	1,5	1,5	1,5	2,5	2,5	2,5
Przewód mm² max	4	4	4	10	10	10

Gniazdo naścienne
- Zaciski śrubowe
- Wprowadzenie przewodu: 1 x z góry (otwarte), 1 x z dołu (zamknięte)
- Stopień ochrony IP 44

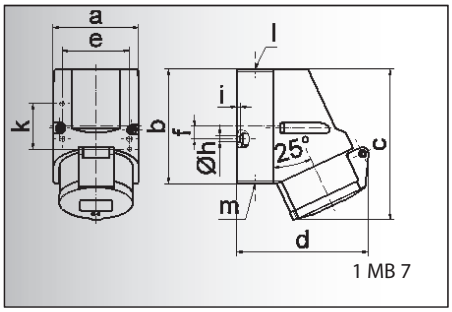

1 MB 7

Prąd [A]	16	16	16
Bieguny	**3**	**4**	**5**
a	64,0	75,0	75,0
b	87,0	100,0	100,0
c	117,0	129,0	131,0
d	103,0	108,0	116,0
e	51,0	59,0	59,0
f	-	11,0	11,0
h ø	4,1	5,1	5,1
i	4,5	4,5	4,5
k	40,0	-	-
l	M 20	M 20	M 20
m	dla M 20	dla M 20	dla M 20
Przewód mm² min	1,5	1,5	1,5
Przewód mm² max	4	4	4

Gniazdo naścienne Quick-Connect
- Zaciski bezśrubowe
- Kontakty Kontex
- Wprowadzenie przewodu: 1 x z góry (otwarte), 1 x z dołu (zamknięte), 1 x z tyłu (zamknięte)
- Możliwość obrócenia podstawy obudowy o 180°
- Stopień ochrony IP 44

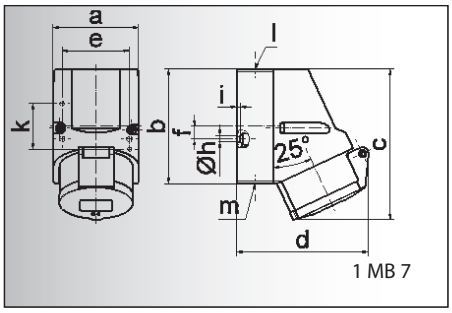

1 MB 7

Prąd [A]	16	16	16
Bieguny	**3**	**4**	**5**
a	64,0	75,0	75,0
b	87,0	100,0	100,0
c	117,0	129,0	131,0
d	103,0	108,0	116,0
e	51,0	59,0	59,0
f	-	11,0	11,0
h ø	4,1	5,1	5,1
i	4,5	4,5	4,5
k	40,0	-	-
l	M 20	M 20	M 20
m	dla M 20	dla M 20	dla M 20
Przewód mm² min	1,5	1,5	1,5
Przewód mm² max	4	4	4

Gniazdo naścienne
- Zaciski śrubowe
- Wprowadzenie przewodu: 1 x z góry (otwarte), 1 x z dołu (zamknięte), 1 x z tyłu (zamknięte)
- Możliwość obrócenia podstawy obudowy o 180°
- Stopień ochrony IP 44

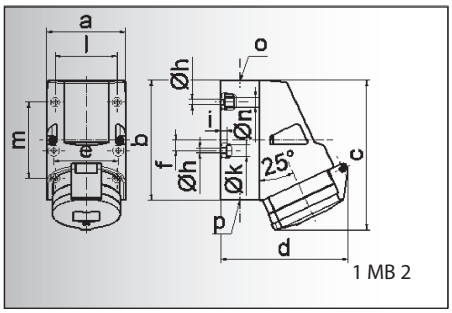

1 MB 2

Prąd [A]	16	16	32	32	32
Bieguny	**4**	**5**	**3**	**4**	**5**
a	83,0	83,0	83,0	83,0	83,0
b	126,0	126,0	126,0	126,0	126,0
c	153,0	155,0	155,0	155,0	155,0
d	127,0	130,0	130,0	130,0	136,0
e	68,0	68,0	68,0	68,0	68,0
f	11,0	11,0	11,0	11,0	11,0
h ø	5,5	5,5	5,5	5,5	5,5
i	6,5	6,5	6,5	6,5	6,5
k ø	12,0	12,0	12,0	12,0	12,0
l	65,0	65,0	65,0	65,0	65,0
m	80,0	80,0	80,0	80,0	80,0
n ø	10,0	10,0	10,0	10,0	10,0
o	M 25	M 25	M 25	M 25	M 25
p	2 x M 25	2 x M 25	2 x M 25	2 x M 25	2 x M 25
Przewód mm² min	1,5	1,5	2,5	2,5	2,5
Przewód mm² max	4	4	10	10	10

Gniazdo naścienne Quick-Connect
- Zaciski bezśrubowe
- Kontakty Kontex
- Wprowadzenie przewodu: 1 x z góry (otwarte), 2 x z dołu (zamknięte)
- Możliwość obrócenia podstawy obudowy o 180°
- Przystosowane do łączenia przelotowego z zastosowaniem specjalnych zacisków
- Stopień ochrony IP 44

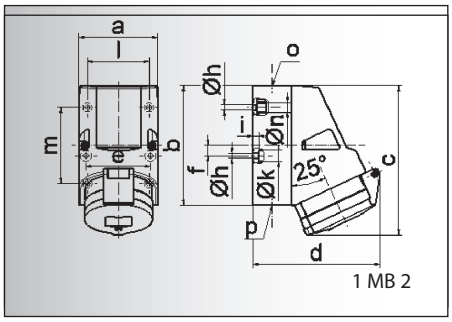

1 MB 2

Prąd [A]	16	16	32	32	32
Bieguny	**4**	**5**	**3**	**4**	**5**
a	83,0	83,0	83,0	83,0	83,0
b	126,0	126,0	126,0	126,0	126,0
c	153,0	155,0	155,0	155,0	155,0
d	127,0	130,0	130,0	130,0	136,0
e	68,0	68,0	68,0	68,0	68,0
f	11,0	11,0	11,0	11,0	11,0
h ø	5,5	5,5	5,5	5,5	5,5
i	6,5	6,5	6,5	6,5	6,5
k ø	12,0	12,0	12,0	12,0	12,0
l	65,0	65,0	65,0	65,0	65,0
m	80,0	80,0	80,0	80,0	80,0
n ø	10,0	10,0	10,0	10,0	10,0
o	M 25	M 25	M 25	M 25	M 25
p	2 x M 25	2 x M 25	2 x M 25	2 x M 25	2 x M 25
Przewód mm² min	1,5	1,5	2,5	2,5	2,5
Przewód mm² max	4	4	10	10	10

Gniazdo naścienne
- Zaciski śrubowe
- Wprowadzenie przewodu: 1 x z góry (otwarte), 2 x z dołu (zamknięte)
- Możliwość obrócenia podstawy obudowy o 180°
- 4 otwory montażowe w podstawie obudowy
- Stopień ochrony IP 44

Bals-Polska
ELEKTROTECHNIKA Sp. z o.o.

Liczba biegunów: 2P+E (3), 3P+E (4), 3P+N+E (5)

		110V 50-60 Hz			230V 50-60 Hz			400V 50-60 Hz			500V 50-60 Hz			100-300 Hz >50V			301-500 Hz >50V				
Prąd [A]	Bieguny	3pol 4h	4pol 4h	5pol 4h	3pol 6h	4pol 9h	5pol 9h	3pol 9h	4pol 6h	5pol 6h	3pol 7h	4pol 7h	5pol 7h	3pol 10h	4pol 10h	5pol 10h	3pol 2h	4pol 2h	5pol 2h	Sztuk	g Szt.
16	3	11 912			11 895															10	180
16	4				11 910			11 905			11 914			11 0027			11 0030			10	210
16	5							11 2001												10	230
32	3	11 918			11 919															10	275
32	4				11 921			11 922			11 924									10	295
32	5							11 2002												10	330

Rysunek Typ: 11 2001

16	3	11 897			11 765															10	190
16	4	11 722			11 652			11 645			11 723									10	230
16	5	11 724			11 725			10 0			11 726						11 0129			10	250
32	3	11 832			11 651															10	290
32	4	11 735			11 653			11 646			11 736			11 836			11 0130			10	310
32	5	11 737			11 738			10 1			11 739									10	325

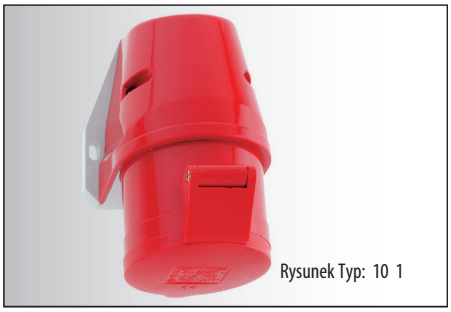
Rysunek Typ: 10 1

16	3	11 928			11 930			11 931			11 932			11 933			11 934			10	205
16	4	11 935			11 908			11 907			11 911			11 936			11 937			10	260
16	5	11 938			11 939			11 906			11 940			11 941			11 942			10	280

Rysunek Typ: 11 906

16	3	11 0			11 1			11 2			11 050			11 169			11 031			10	210
16	4	11 3			11 4			11 5			11 6			11 7			11 8			10	270
16	5	11 10			11 11			10 2			11 030			11 043			11 09			10	290

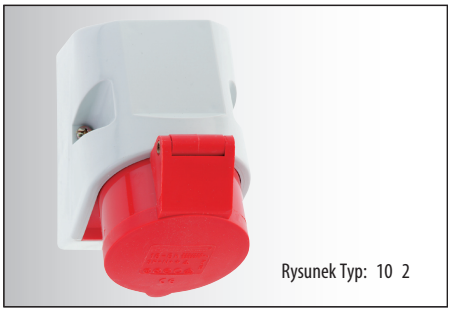
Rysunek Typ: 10 2

16	4							11 944			11 945									10	320
16	5							11 909			11 947									10	340
32	3	11 948			11 949															10	390
32	4				11 955			11 956			11 957			11 0073						10	410
32	5	11 960			11 0322			11 962			11 963									10	425

Rysunek Typ: 11 909

16	4	11 849			11 424			11 344			11 425			11 616						10	340
16	5	11 0054			11 375			10 6			11 219						11 755			10	355
32	3	11 13			11 14			11 15			11 794			11 426			11 193			10	380
32	4	11 16			11 17			11 18			11 19			11 20			11 21			10	400
32	5	11 22			11 23			10 3			11 023			11 146			11 124			10	415

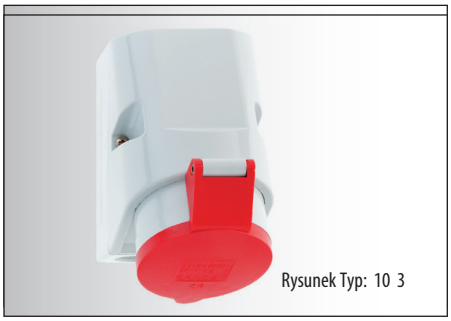
Rysunek Typ: 10 3

dalsze informacje na stronie www.bals.com; www.bals.pl · inne wartości napięć i częstotliwości dostępne na zamówienie

GNIAZDA NAŚCIENNE

63A częściowo z bezśrubową technologią Quick Connect
PN-IEC 60309, EN 60309, VDE 0623
Stopień ochrony IP 44, 67

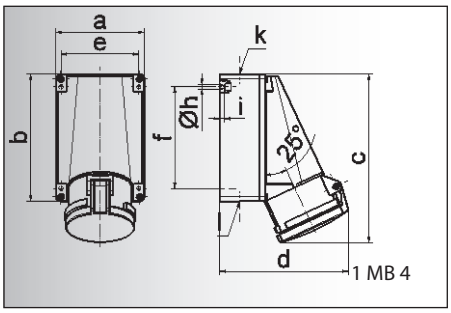

Prąd [A]	63	63	63
Bieguny	**3**	**4**	**5**
a	118,0	118,0	118,0
b	170,0	170,0	170,0
c	223,0	223,0	223,0
d	168,0	168,0	168,0
e	104,0	104,0	104,0
f	136,0	136,0	136,0
h ø	6,1	6,1	6,1
i	6,0	6,0	6,0
k	M 40	M 40	M 40
l	M 32/32	M 32/32	M 32/32
Przewód mm² min	6	6	6
Przewód mm² max	25	25	25

Gniazdo naścienne
- Zaciski śrubowe - klatkowe
- Kontakty Kontex-Plus
- Wprowadzenie przewodu: 1 x z góry (otwarte), 2 x z dołu (zamknięte)
- Możliwość obrócenia podstawy obudowy o 180°
- Wysokotermostabilny wkład
- Stopień ochrony IP 44

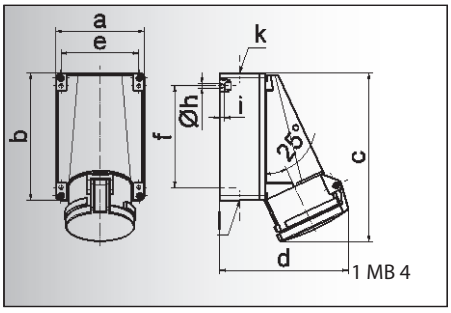

Prąd [A]	63	63
Bieguny	**4**	**5**
a	118,0	118,0
b	170,0	170,0
c	223,0	223,0
d	168,0	168,0
e	104,0	104,0
f	136,0	136,0
h ø	6,1	6,1
i	6,0	6,0
k	M 40	M 40
l	M 32/32	M 32/32
Przewód mm² min	6	6
Przewód mm² max	25	25

Gniazdo naścienne Quick-Connect
- Zaciski bezśrubowe - klatkowe
- Kontakty Kontex-Plus
- Wprowadzenie przewodu: 1 x z góry (otwarte), 2 x z dołu (zamknięte)
- Możliwość obrócenia podstawy obudowy o 180°
- Wysokotermostabilny wkład
- Stopień ochrony IP 44

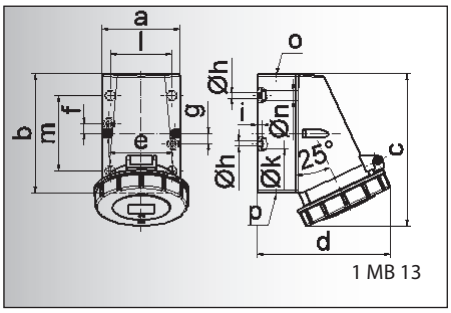

Prąd [A]	16	16	16	32	32	32
Bieguny	**3**	**4**	**5**	**3**	**4**	**5**
a	64,0	75,0	75,0	83,0	83,0	83,0
b	87,0	100,0	100,0	126,0	126,0	126,0
c	115,0	130,0	130,0	160,0	160,0	160,0
d	103,0	110,0	115,0	129,0	129,0	135,0
e	51,0	59,0	59,0	68,0	68,0	68,0
f	20,0	11,0	11,0	11,0	11,0	11,0
g	20,0	-	-	-	-	-
h ø	4,1	5,1	5,1	5,5	5,5	5,5
i	4,5	4,5	4,5	6,5	6,5	6,5
k ø	8,0	10,0	10,0	12,0	12,0	12,0
l	-	-	-	65,0	65,0	65,0
m	-	-	-	80,0	80,0	80,0
n ø	-	-	-	10,0	10,0	10,0
o	M 20	M 20	M 20	M 25	M 25	M 25
p	dla M 20	dla M 20	dla M 20	2 x M 25	2 x M 25	2 x M 25
Przewód mm² min	1,5	1,5	1,5	2,5	2,5	2,5
Przewód mm² max	4	4	4	10	10	10

Gniazdo naścienne
- Zaciski śrubowe
- Wprowadzenie przewodu: 1 x z góry (otwarte), 1 x przy 16A 2xprzy 32A z dołu (zamknięte)
- Możliwość obrócenia podstawy obudowy o 180°
- Stopień ochrony IP 67

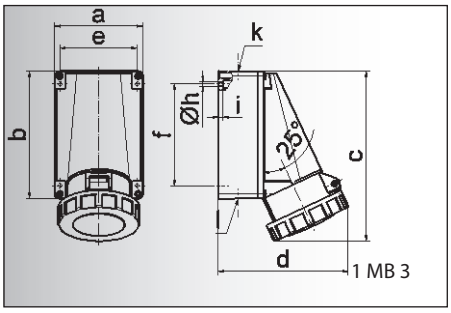

Prąd [A]	63	63	63
Bieguny	**3**	**4**	**5**
a	118,0	118,0	118,0
b	170,0	170,0	170,0
c	228,0	228,0	228,0
d	176,0	176,0	176,0
e	104,0	104,0	104,0
f	136,0	136,0	136,0
h ø	6,1	6,1	6,1
i	6,0	6,0	6,0
k	M 40	M 40	M 40
l	M 32/32	M 32/32	M 32/32
Przewód mm² min	6	6	6
Przewód mm² max	25	25	25

Gniazdo naścienne
- Zaciski śrubowe
- Wprowadzenie przewodu: 1 x z góry (otwarte), 1 x przy 16A 2xprzy 32A z dołu (zamknięte)
- Możliwość obrócenia podstawy obudowy o 180°
- Stopień ochrony IP 67

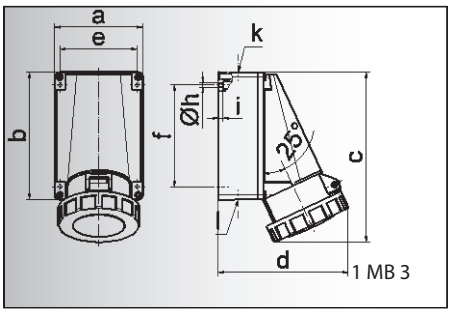

Prąd [A]	63	63
Bieguny	**4**	**5**
a	118,0	118,0
b	170,0	170,0
c	228,0	228,0
d	176,0	176,0
e	104,0	104,0
f	136,0	136,0
h ø	6,1	6,1
i	6,0	6,0
k	M 40	M 40
l	M 32/32	M 32/32
Przewód mm² min	6	6
Przewód mm² max	25	25

Gniazdo naścienne Quick-Connect
- Zaciski bezśrubowe - klatkowe
- Kontakty Kontex-Plus
- Wprowadzenie przewodu: 1 x z góry (otwarte), 1 x z dołu (zamknięte)
- Możliwość obrócenia podstawy obudowy o 180°
- Wysokotermostabilny wkład
- Stopień ochrony IP 67

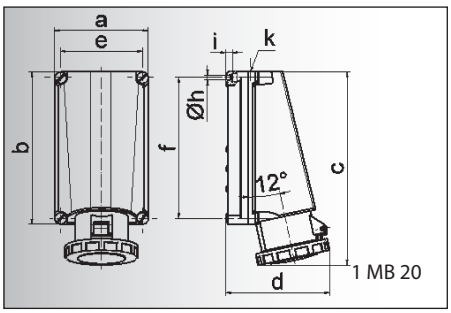

Prąd [A]	125	125	125
Bieguny	**3**	**4**	**5**
a	160,0	160,0	160,0
b	260,0	260,0	260,0
c	330,0	330,0	330,0
d	168,0	168,0	168,0
e	140,0	140,0	140,0
f	240,0	240,0	240,0
h ø	8,3	8,3	8,3
i	10,0	10,0	10,0
k	M 50	M 50	M 50
Przewód mm² min	25	25	25
Przewód mm² max	70	70	70

Gniazdo naścienne
- Zaciski śrubowe - klatkowe
- Kontakty Kontex-Plus
- Wprowadzenie przewodu: 1 x M50 z góry
- Wysokotermostabilny wkład
- Niklowane styki
- Stopień ochrony IP 67

Bals-Polska
ELEKTROTECHNIKA Sp. z o.o.

Liczba biegunów: 3 (2P+E), 4 (3P+E), 5 (3P+N+E)

Prąd [A]	Bieguny	110V 50-60 Hz 3pol 4h	110V 50-60 Hz 4pol 4h	110V 50-60 Hz 5pol 4h	230V 50-60 Hz 3pol 6h	230V 50-60 Hz 4pol 9h	230V 50-60 Hz 5pol 9h	400V 50-60 Hz 3pol 9h	400V 50-60 Hz 4pol 6h	400V 50-60 Hz 5pol 6h	500V 50-60 Hz 3pol 7h	500V 50-60 Hz 4pol 7h	500V 50-60 Hz 5pol 7h	100-300 Hz >50V 3pol 10h	100-300 Hz >50V 4pol 10h	100-300 Hz >50V 5pol 10h	301-500 Hz >50V 3pol 2h	301-500 Hz >50V 4pol 2h	301-500 Hz >50V 5pol 2h	Sztuk	g Szt.
63	3	11 06			**11 04**			11 07			11 795			11 345			11 640			5	825
63	4	11 25			11 26			**11 27**			11 28			11 221			11 051			5	885
63	5	11 29			11 30			**11 24**			11 208			11 429			11 08			5	930

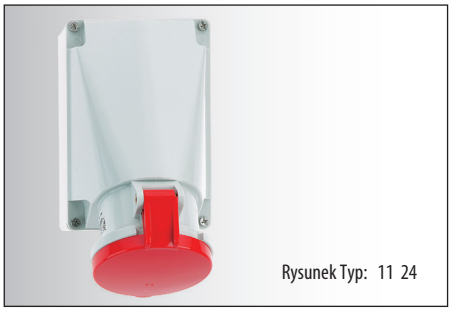
Rysunek Typ: 11 24

63	4							**11 0415**												5	825
63	5							**11 0383**												5	885

Rysunek Typ: 11 0415

16	3	11 32			**11 33**			11 34			11 320			11 350			11 027			10	230
16	4	11 35			11 36			**11 37**			11 38			11 39			11 40			10	285
16	5	11 41			11 42			**11 43**			11 343			11 390			11 342			10	320
32	3	11 44			**11 45**			11 46												10	410
32	4	11 47			11 48			**11 49**			11 50			11 51			11 52			10	425
32	5	11 53			11 54			**11 55**			11 326			11 432			11 025			10	460

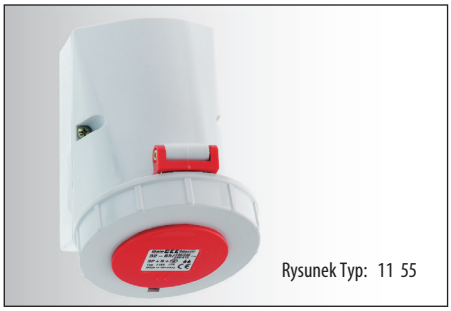
Rysunek Typ: 11 55

63	3	11 56			**11 57**			11 58												5	865
63	4	11 59			11 60			**11 61**			11 62			11 433			11 341			5	925
63	5	11 63			11 64			**11 12**			11 017			11 368			11 126			5	970

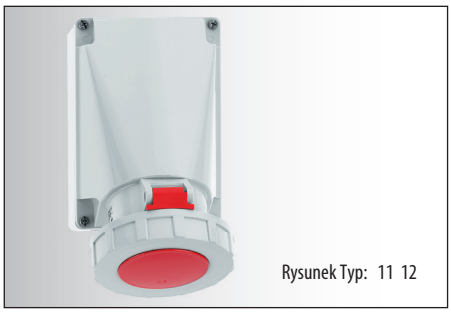
Rysunek Typ: 11 12

63	4							**11 0416**												5	865
63	5							**11 0413**												5	925

Rysunek Typ: 11 0413

125	3	11 436			**11 437**			11 438												1	1570
125	4	11 439			11 440			**11 441**			11 442			11 443			11 444			1	2040
125	5	11 445			11 446			**11 447**												1	2135

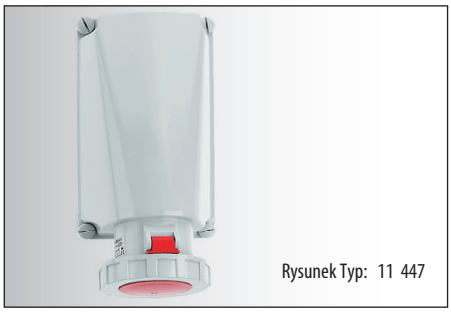
Rysunek Typ: 11 447

przy gniazdach 63A i 125A ze stykiem pomocniczym (pilot) proszę dodać „P" do numeru katalogowego
dalsze informacje na stronie www.bals.com; www.bals.pl · Inne wartości napięć i częstotliwości dostępne na zamówienie

Bals-Polska
ELEKTROTECHNIKA Sp. z o.o.

GNIAZDA NAŚCIENNE

z dużą przestrzenią łączeniową
z bezśrubową technologią Quick Connect
PN-IEC 60309, EN 60309, VDE 0623
Stopień ochrony IP 44

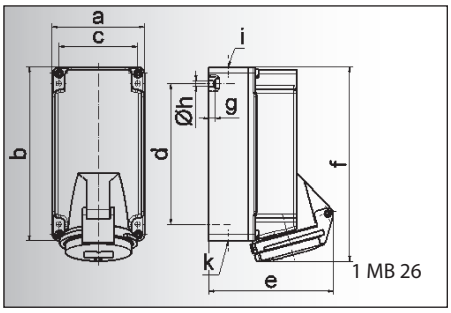

Prąd [A]	16	16	16
Bieguny	**3**	**4**	**5**
a	90,0	90,0	90,0
b	170,0	170,0	170,0
c	77,0	77,0	77,0
d	137,5	137,5	137,5
e	109,0	115,0	124,0
f	188,0	189,0	190,0
g	6,5	6,5	6,5
h ø	5,5	5,5	5,5
i	M 20	M 20	M 20
k	M 20/25	M 20/25	M 20/25
Przewód mm² min	1,5	1,5	1,5
Przewód mm² max	4	4	4

Gniazdo naścienne Quick-Connect TE
- Zaciski bezśrubowe
- Kontakty Kontex
- Wysokotermostabilny wkład
- Niklowane styki
- Z dużą przestrzenią łączeniową
- Stopień ochrony IP 44

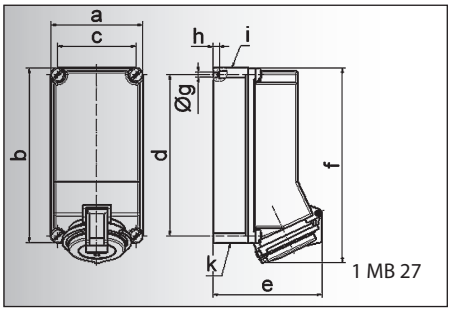

Prąd [A]	16	32	32	32
Bieguny	**5**	**3**	**4**	**5**
a	118,0	118,0	118,0	118,0
b	225,0	225,0	225,0	225,0
c	101,0	101,0	101,0	101,0
d	208,0	208,0	208,0	208,0
e	130,0	135,0	135,0	141,0
f	242,0	250,0	250,0	250,0
g ø	6,5	6,5	6,5	6,5
h	8,0	8,0	8,0	8,0
i	2xM 25	2xM 25	2xM 25	2xM 25
k	2xM 25	2xM 25	2xM 25	2xM 25
Przewód mm² min	1,5	2,5	2,5	2,5
Przewód mm² max	4	10	10	10

Gniazdo naścienne Quick-Connect TE
- Zaciski bezśrubowe
- Kontakty Kontex
- Wysokotermostabilny wkład
- Niklowane styki
- Z dużą przestrzenią łączeniową
- Stopień ochrony IP 44

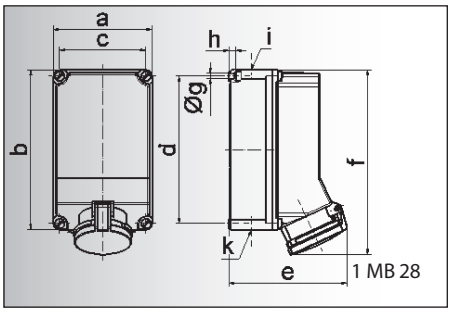

Prąd [A]	63	63	63
Bieguny	**3**	**4**	**5**
a	160,0	160,0	160,0
b	260,0	260,0	260,0
c	140,0	140,0	140,0
d	240,0	240,0	240,0
e	184,0	184,0	184,0
f	302,0	302,0	302,0
g ø	8,1	8,1	8,1
h	10,0	10,0	10,0
i	M 40	M 40	M 40
k	M 32/40	M 32/40	M 32/40
Przewód mm² min	6	6	6
Przewód mm² max	25	25	25

Gniazdo naścienne TE
- Zaciski śrubowe
- Kontakty Kontex-Plus
- Wysokotermostabilny wkład
- Zaciski klatkowe
- Z dużą przestrzenią łączeniową
- Stopień ochrony IP 44

GNIAZDA NAŚCIENNE

z bezśrubową technologią Quick Connect
PN-IEC 60309, EN 60309, VDE 0623
Stopień ochrony IP 44

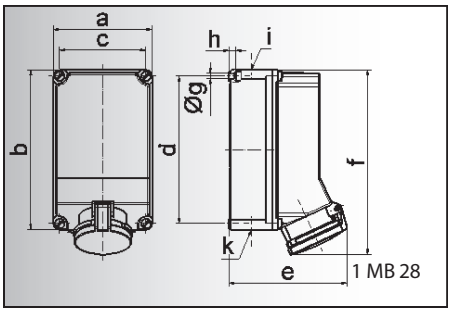

Prąd [A]	63	63
Bieguny	**4**	**5**
a	160,0	160,0
b	260,0	260,0
c	140,0	140,0
d	240,0	240,0
e	184,0	184,0
f	302,0	302,0
g ø	8,1	8,1
h	10,0	10,0
i	M 40	M 40
k	M 32/40	M 32/40
Przewód mm² min	6	6
Przewód mm² max	25	25

Gniazdo naścienne Quick-Connect TE
- Zaciski bezśrubowe
- Kontakty Kontex-Plus
- Wysokotermostabilny wkład
- Zaciski klatkowe
- Z dużą przestrzenią łączeniową
- Stopień ochrony IP 44

Bals-Polska
ELEKTROTECHNIKA Sp. z o.o.

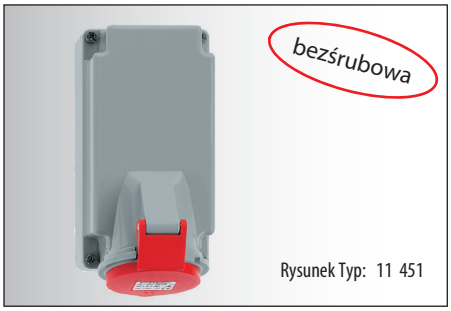

Prąd [A]	Bieguny (Liczba biegunów: 2P+E, 3P+E, 3P+N+E)	110V 50-60 Hz 3pol 4h	110V 50-60 Hz 4pol 4h	110V 50-60 Hz 5pol 4h	230V 50-60 Hz 3pol 6h	230V 50-60 Hz 4pol 9h	230V 50-60 Hz 5pol 9h	400V 50-60 Hz 3pol 9h	400V 50-60 Hz 4pol 6h	400V 50-60 Hz 5pol 6h	500V 50-60 Hz 3pol 7h	500V 50-60 Hz 4pol 7h	500V 50-60 Hz 5pol 7h	100-300 Hz >50V 3pol 10h	100-300 Hz >50V 4pol 10h	100-300 Hz >50V 5pol 10h	301-500 Hz >50V 3pol 2h	301-500 Hz >50V 4pol 2h	301-500 Hz >50V 5pol 2h	Sztuk	g Szt.
16	3	11 994			**11 448**															1	380
16	4				11 995			**11 449**			11 0018									1	400
16	5							**11 451**												1	430

Prąd [A]	Bieguny	110V 50-60 Hz 3pol 4h	110V 50-60 Hz 4pol 4h	110V 50-60 Hz 5pol 4h	230V 50-60 Hz 3pol 6h	230V 50-60 Hz 4pol 9h	230V 50-60 Hz 5pol 9h	400V 50-60 Hz 3pol 9h	400V 50-60 Hz 4pol 6h	400V 50-60 Hz 5pol 6h	500V 50-60 Hz 3pol 7h	500V 50-60 Hz 4pol 7h	500V 50-60 Hz 5pol 7h	100-300 Hz >50V 3pol 10h	100-300 Hz >50V 4pol 10h	100-300 Hz >50V 5pol 10h	301-500 Hz >50V 3pol 2h	301-500 Hz >50V 4pol 2h	301-500 Hz >50V 5pol 2h	Sztuk	g Szt.
16	5							**11 0098**												1	680
32	3	11 996			**11 997**															1	760
32	4				11 998			**11 999**			11 0019									1	780
32	5							**11 0000**												1	830

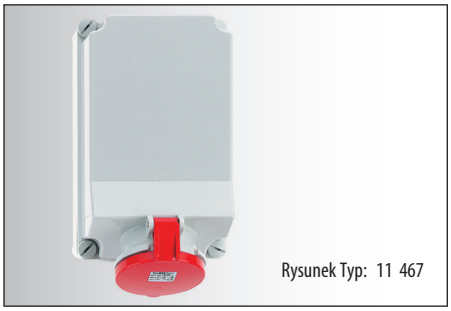

Prąd [A]	Bieguny	110V 50-60 Hz 3pol 4h	110V 50-60 Hz 4pol 4h	110V 50-60 Hz 5pol 4h	230V 50-60 Hz 3pol 6h	230V 50-60 Hz 4pol 9h	230V 50-60 Hz 5pol 9h	400V 50-60 Hz 3pol 9h	400V 50-60 Hz 4pol 6h	400V 50-60 Hz 5pol 6h	500V 50-60 Hz 3pol 7h	500V 50-60 Hz 4pol 7h	500V 50-60 Hz 5pol 7h	100-300 Hz >50V 3pol 10h	100-300 Hz >50V 4pol 10h	100-300 Hz >50V 5pol 10h	301-500 Hz >50V 3pol 2h	301-500 Hz >50V 4pol 2h	301-500 Hz >50V 5pol 2h	Sztuk	g Szt.
63	3				**11 464**															1	1610
63	4							**11 465**			11 466									1	1610
63	5							**11 467**												1	1720

Prąd [A]	Bieguny	110V 50-60 Hz 3pol 4h	110V 50-60 Hz 4pol 4h	110V 50-60 Hz 5pol 4h	230V 50-60 Hz 3pol 6h	230V 50-60 Hz 4pol 9h	230V 50-60 Hz 5pol 9h	400V 50-60 Hz 3pol 9h	400V 50-60 Hz 4pol 6h	400V 50-60 Hz 5pol 6h	500V 50-60 Hz 3pol 7h	500V 50-60 Hz 4pol 7h	500V 50-60 Hz 5pol 7h	100-300 Hz >50V 3pol 10h	100-300 Hz >50V 4pol 10h	100-300 Hz >50V 5pol 10h	301-500 Hz >50V 3pol 2h	301-500 Hz >50V 4pol 2h	301-500 Hz >50V 5pol 2h	Sztuk	g Szt.
63	4							**11 0486**												1	1580
63	5							**11 0487**												1	1690

przy gniazdach 63A i 125A ze stykiem pomocniczym (pilot) proszę dodać „P" do numeru katalogowego
dalsze informacje na stronie www.bals.com; www.bals.pl · Inne wartości napięć i częstotliwości dostępne na zamówienie

Bals-Polska
ELEKTROTECHNIKA Sp. z o.o.

GNIAZDA NAŚCIENNE

z dużą przestrzenią łączeniową
16A, 32A oraz częściowo 63A
z bezśrubową technologią Quick Connect
PN-IEC 60309, EN 60309, VDE 0623
Stopień ochrony IP 67

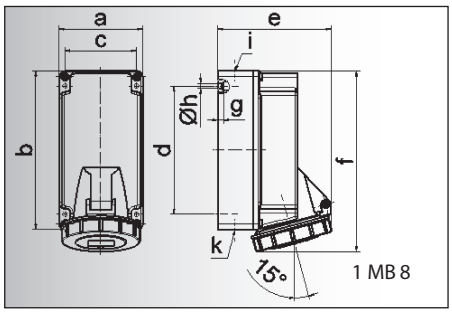

1 MB 8

Prąd [A]	16	16	16
Bieguny	3	4	5
a	90,0	90,0	90,0
b	170,0	170,0	170,0
c	77,0	77,0	77,0
d	137,5	137,5	137,5
e	108,0	115,0	122,0
f	191,5	191,5	195,0
g	6,5	6,5	6,5
h ø	5,5	5,5	5,5
i	M 20	M 20	M 20
k	M 20/25	M 20/25	M 20/25
Przewód mm² min	1,5	1,5	1,5
Przewód mm² max	4	4	4

Gniazdo naścienne Quick-Connect TE
- Zaciski bezśrubowe
- Kontakty Kontex
- Wysokotermostabilny wkład
- Niklowane styki
- Z dużą przestrzenią łączeniową
- Stopień ochrony IP 67

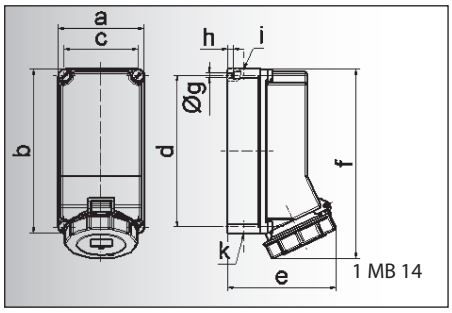

1 MB 14

Prąd [A]	32	32	32
Bieguny	3	4	5
a	118,0	118,0	118,0
b	225,0	225,0	225,0
c	101,0	101,0	101,0
d	208,0	208,0	208,0
e	143,0	143,0	149,0
f	255,0	255,0	255,0
g ø	6,5	6,5	6,5
h	8,0	8,0	8,0
i	2xM 25	2xM 25	2xM 25
k	2xM 25	2xM 25	2xM 25
Przewód mm² min	2,5	2,5	2,5
Przewód mm² max	10	10	10

Gniazdo naścienne Quick-Connect TE
- Zaciski bezśrubowe
- Kontakty Kontex
- Wysokotermostabilny wkład
- Niklowane styki
- Z dużą przestrzenią łączeniową
- Stopień ochrony IP 67

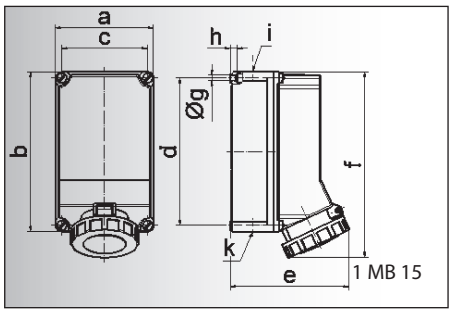

1 MB 15

Prąd [A]	63	63	63
Bieguny	3	4	5
a	160,0	160,0	160,0
b	260,0	260,0	260,0
c	140,0	140,0	140,0
d	240,0	240,0	240,0
e	195,0	195,0	195,0
f	304,0	304,0	304,0
g ø	8,1	8,1	8,1
h	10,0	10,0	10,0
i	M 40	M 40	M 40
k	M 32/40	M 32/40	M 32/40
Przewód mm² min	6	6	6
Przewód mm² max	25	25	25

Gniazdo naścienne
- Zaciski śrubowe
- Kontakty Kontex-Plus
- Wysokotermostabilny wkład
- Zaciski klatkowe
- Z dużą przestrzenią łączeniową
- Stopień ochrony IP 67

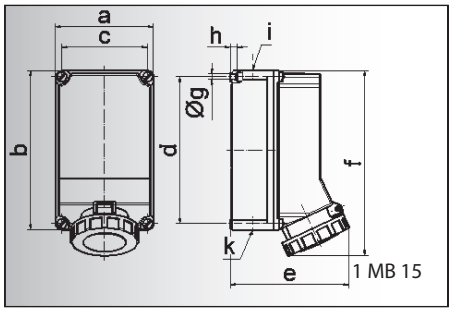

1 MB 15

Prąd [A]	63	63
Bieguny	4	5
a	160,0	160,0
b	260,0	260,0
c	40,0	140,0
d	240,0	240,0
e	195,0	195,0
f	304,0	304,0
g ø	8,1	8,1
h	10,0	10,0
i	M 40	M 40
k	M 32/40	M 32/40
Przewód mm² min	6	6
Przewód mm² max	25	25

Gniazdo naścienne Quick-Connect
- Zaciski bezśrubowe
- Kontakty Kontex-Plus
- Wysokotermostabilny wkład
- Niklowane styki
- Z dużą przestrzenią łączeniową
- Stopień ochrony IP 67

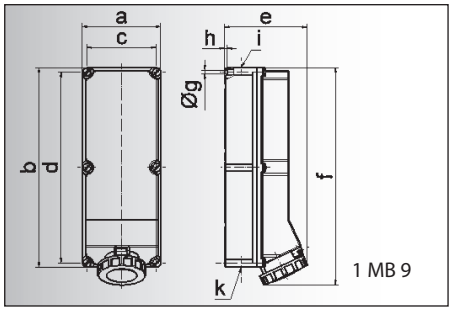

1 MB 9

Prąd [A]	63	63	63
Bieguny	3	4	5
a	180,0	180,0	180,0
b	460,0	460,0	460,0
c	160,0	160,0	160,0
d	440,0	440,0	440,0
e	191,0	191,0	191,0
f	500,0	500,0	500,0
g ø	8,3	8,3	8,3
h	6,5	6,5	6,5
i	M 40	M 40	M 40
k	M 32/40	M 32/40	M 32/40
Przewód mm² min	6	6	6
Przewód mm² max	25	25	25

Gniazdo naścienne
- Zaciski śrubowe
- Kontakty Kontex-Plus
- Wysokotermostabilny wkład
- Zaciski klatkowe
- Z dużą przestrzenią łączeniową
- Stopień ochrony IP 67

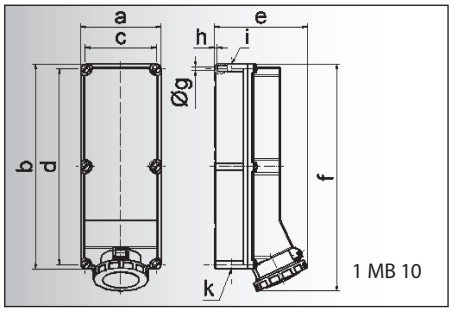

1 MB 10

Prąd [A]	125	125	125
Bieguny	3	4	5
a	180,0	180,0	180,0
b	460,0	460,0	460,0
c	160,0	160,0	160,0
d	440,0	440,0	440,0
e	208,0	208,0	208,0
f	510,0	510,0	510,0
g ø	8,3	8,3	8,3
h	6,5	6,5	6,5
i	M 40	M 40	M 40
k	M 40/50	M 40/50	M 40/50
Przewód mm² min	25	25	25
Przewód mm² max	70	70	70

Gniazdo naścienne
- Zaciski śrubowe
- Kontakty Kontex-Plus
- Wysokotermostabilny wkład
- Zaciski klatkowe
- Niklowane styki
- Z dużą przestrzenią łączeniową
- Stopień ochrony IP 67

Bals-Polska
ELEKTROTECHNIKA Sp. z o.o.

Liczba biegunów: 2P+E (3), 3P+E (4), 3P+N+E (5)

Rysunek Typ: 11 455

Prąd [A]	Bieguny	110V 50-60 Hz 3pol 4h	110V 50-60 Hz 4pol 4h	110V 50-60 Hz 5pol 4h	230V 50-60 Hz 3pol 6h	230V 50-60 Hz 4pol 9h	230V 50-60 Hz 5pol 9h	400V 50-60 Hz 3pol 9h	400V 50-60 Hz 4pol 6h	400V 50-60 Hz 5pol 6h	500V 50-60 Hz 3pol 7h	500V 50-60 Hz 4pol 7h	500V 50-60 Hz 5pol 7h	100-300 Hz >50V 3pol 10h	100-300 Hz >50V 4pol 10h	100-300 Hz >50V 5pol 10h	301-500 Hz >50V 3pol 2h	301-500 Hz >50V 4pol 2h	301-500 Hz >50V 5pol 2h	Sztuk	g Szt.
16	3				**11 452**															1	410
16	4				11 790			**11 453**			11 0020									1	430
16	5							**11 455**												1	460

Rysunek Typ: 11 0017

32	3				**11 0014**															1	780
32	4				11 791			**11 0015**			11 0016									1	800
32	5							**11 0017**												1	850

Rysunek Typ: 11 471

63	3				**11 468**															1	1650
63	4							**11 469**			11 470									1	1650
63	5							**11 471**												1	1760

Rysunek Typ: 11 0489

63	4							**11 0488**												1	1620
63	5							**11 0489**												1	1730

Rysunek Typ: 11 475

63	3				**11 472**															2	4150
63	4							**11 473**			11 474									2	4200
63	5							**11 475**												2	4350

Rysunek Typ: 11 479

125	3				**11 476**															2	5300
125	4							**11 477**			11 478									2	5350
125	5							**11 479**												2	5500

przy gniazdach 63A i 125A ze stykiem pomocniczym (pilot) proszę dodać „P" do numeru katalogowego
dalsze informacje na stronie www.bals.com; www.bals.pl · Inne wartości napięć i częstotliwości dostępne na zamówienie

GNIAZDA TABLICOWE

proste, częściowo z bezśrubową technologią Quick Connect
PN-IEC 60309, EN 60309, VDE 0623
Stopień ochrony IP 44

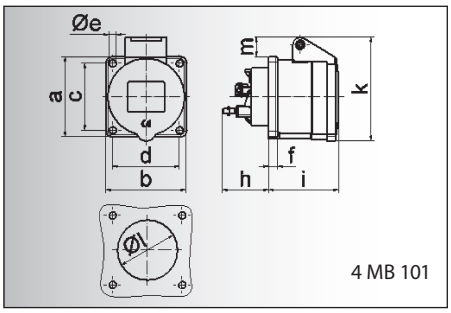

4 MB 101

Prąd [A]	16	16
Bieguny	**3**	**4**
a	56,0	60,0
b	56,0	60,0
c	44,0	50 - 52
d	44,0	50 - 52
e ø	4,4	5,5
f	7,0	7,0
h	35,5	35,5
i	51,0	53,0
k	70,0	80,0
l ø	45,0	45,0
m	13,0	9,0
Przewód mm² min	1,5	1,5
Przewód mm² max	4	4

Gniazdo tablicowe Quick-Connect
- Zaciski bezśrubowe
- Kontakty Kontex
- Kołnierz 56 x 56 mm przy 16A 3p, 60 x 60 mm przy 16A 4p
- Stopień ochrony IP 44

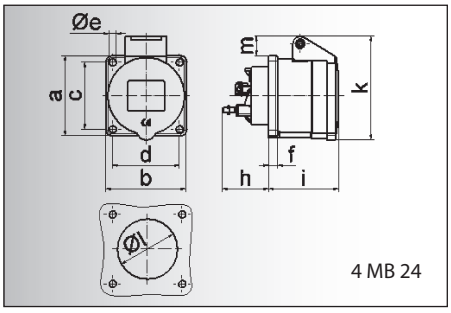

4 MB 24

Prąd [A]	16	16
Bieguny	**3**	**4**
a	56,0	60,0
b	56,0	60,0
c	44,0	50 - 52
d	44,0	50 - 52
e ø	4,4	5,5
f	7,0	7,0
h	35,5	35,5
i	51,0	53,0
k	70,0	80,0
l ø	45,0	45,0
m	13,0	9,0
Przewód mm² min	1,5	1,5
Przewód mm² max	4	4

Gniazdo tablicowe
- Zaciski śrubowe
- Kołnierz 56 x 56 mm przy 16A 3p, 60 x 60 mm przy 16A 4p
- Stopień ochrony IP 44

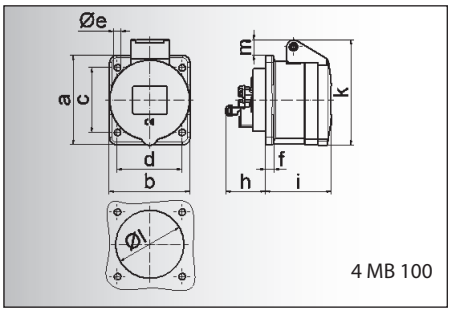

4 MB 100

Prąd [A]	16	16	16
Bieguny	**3**	**4**	**5**
a	62,0	72,0	72,0
b	62,0	65,0	65,0
c	47,0	52,0	52,0
d	47,0	52,0	52,0
e ø	5,5	5,5	5,5
f	7,0	7,0	7,0
h	35,5	35,5	35,5
i	51,0	53,0	53,0
k	70,0	80,0	85,0
l ø	45,0	45,0	55,0
m	10,0	9,0	13,0
Przewód mm² min	1,5	1,5	1,5
Przewód mm² max	4	4	4

Gniazdo tablicowe Quick-Connect
- Zaciski bezśrubowe
- Kontakty Kontex
- Kołnierz 62 x 62 mm przy 16A 3p, 72 x 65 mm przy 16A 4p i 5p
- Stopień ochrony IP 44

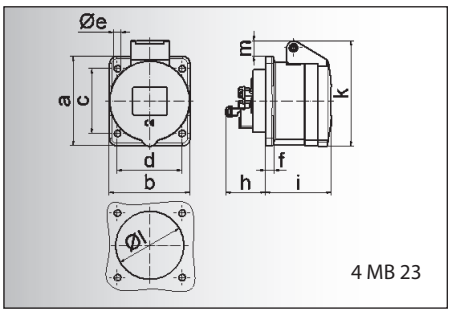

4 MB 23

Prąd [A]	16	16	16
Bieguny	**3**	**4**	**5**
a	62,0	72,0	72,0
b	62,0	65,0	65,0
c	47,0	52,0	52,0
d	47,0	52,0	52,0
e ø	5,5	5,5	5,5
f	7,0	7,0	7,0
h	35,5	35,5	35,5
i	51,0	53,0	53,0
k	70,0	80,0	85,0
l ø	45,0	45,0	55,0
m	10,0	9,0	13,0
Przewód mm² min	1,5	1,5	1,5
Przewód mm² max	4	4	4

Gniazdo tablicowe
- Zaciski śrubowe
- Kołnierz 62 x 62 mm przy 16A 3p, 72 x 65 mm przy 16A 4p i 5p
- Stopień ochrony IP 44

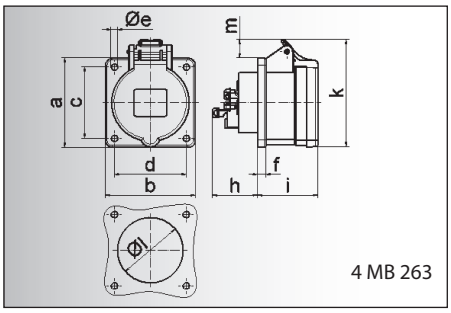

4 MB 263

Prąd [A]	16	16	16	32	32	32
Bieguny	**3**	**4**	**5**	**3**	**4**	**5**
a	75,0	75,0	75,0	75,0	75,0	75,0
b	75,0	75,0	75,0	75,0	75,0	75,0
c	60,0	60,0	60,0	60,0	60,0	60,0
d	60,0	60,0	60,0	60,0	60,0	60,0
e ø	5,5	5,5	5,5	5,5	5,5	5,5
f	7,0	7,0	7,0	8,0	8,0	8,0
h	35,5	35,5	35,5	50,0	50,0	50,0
i	50,0	50,0	51,0	60,0	60,0	60,0
k	74,0	84,0	91,0	94,0	94,0	102,0
l ø	45,0	45,0	55,0	60,0	60,0	60,0
m	8,0	12,0	16,0	17,0	17,0	22,0
Przewód mm² min	1,5	1,5	1,5	2,5	2,5	2,5
Przewód mm² max	4	4	4	10	10	10

Gniazdo tablicowe Quick-Connect
- Zaciski bezśrubowe
- Kontakty Kontex
- Kołnierz 75 x 75 mm
- Stopień ochrony IP 44

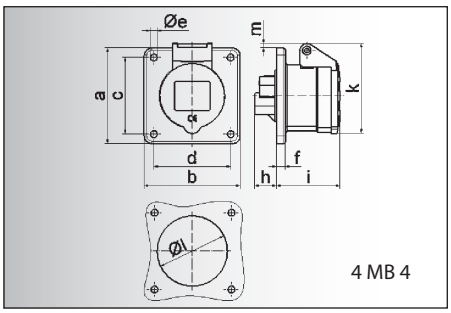

4 MB 4

Prąd [A]	16	16	16	32	32	32
Bieguny	**3**	**4**	**5**	**3**	**4**	**5**
a	75,0	75,0	75,0	75,0	75,0	75,0
b	75,0	75,0	75,0	75,0	75,0	75,0
c	60,0	60,0	60,0	60,0	60,0	60,0
d	60,0	60,0	60,0	60,0	60,0	60,0
e ø	5,5	5,5	5,5	5,5	5,5	5,5
f	7,0	7,0	7,0	8,0	8,0	8,0
h	17,0	26,0	17,0	36,0	36,0	19,0
i	51,0	53,0	53,0	62,0	62,0	62,0
k	70,0	80,0	85,0	90,0	90,0	98,0
l ø	45,0	45,0	55,0	60,0	60,0	60,0
m	3,5	7,0	11,5	12,0	12,0	17,0
Przewód mm² min	1,5	1,5	1,5	2,5	2,5	2,5
Przewód mm² max	4	4	4	10	10	10

Gniazdo tablicowe
- Zaciski śrubowe
- Kołnierz 75 x 75 mm
- Stopień ochrony IP 44

Bals-Polska
ELEKTROTECHNIKA Sp. z o.o.

Liczba biegunów: 3 (2P+E), 4 (3P+E), 5 (3P+N+E)

Prąd [A]	Bieguny	110V 50-60 Hz 3pol 4h	110V 50-60 Hz 4pol 4h	110V 50-60 Hz 5pol 4h	230V 50-60 Hz 3pol 6h	230V 50-60 Hz 4pol 9h	230V 50-60 Hz 5pol 9h	400V 50-60 Hz 3pol 9h	400V 50-60 Hz 4pol 6h	400V 50-60 Hz 5pol 6h	500V 50-60 Hz 3pol 7h	500V 50-60 Hz 4pol 7h	500V 50-60 Hz 5pol 7h	100-300 Hz >50V 3pol 10h	100-300 Hz >50V 4pol 10h	100-300 Hz >50V 5pol 10h	301-500 Hz >50V 3pol 2h	301-500 Hz >50V 4pol 2h	301-500 Hz >50V 5pol 2h	Sztuk	g Szt.
Rysunek Typ: 13 663																					
16	3	13 656			**13 646**			13 657			13 658			13 659			13 660			10	120
16	4	13 661			13 662			**13 663**			13 664			13 665			13 666			10	120
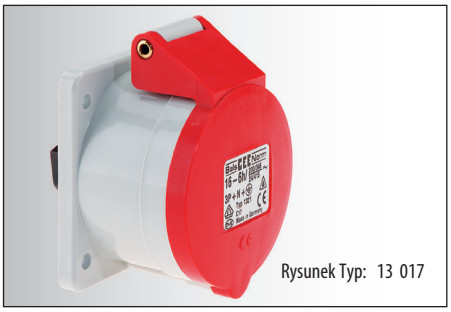 Rysunek Typ: 13 017																					
16	3	13 0			**13 1**			13 2			13 590			13 381			13 217			10	120
16	4	13 015			13 016			**13 017**			13 018			13 019			13 020			10	155
Rysunek Typ: 13 681																					
16	3	13 667			**13 668**			13 669			13 670			13 671			13 672			10	115
16	4	13 673			13 674			**13 675**			13 676			13 677			13 678			10	125
16	5	13 679			13 680			**13 681**			13 682			13 683			13 684			10	145
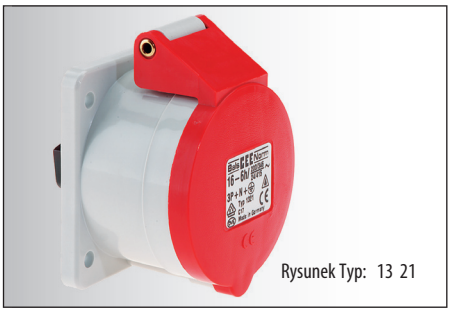 Rysunek Typ: 13 21																					
16	3	13 10			**13 11**			13 12			13 591			13 246			13 071			10	125
16	4	13 13			13 14			**13 15**			13 16			13 17			13 18			10	160
16	5	13 19			13 20			**13 21**			13 072			13 316			13 088			10	175
Rysunek Typ: 13 2001																					
16	3	13 685			**13 686**			13 687			13 688			13 689			13 690			10	125
16	4	13 691			13 692			**13 693**			13 694			13 695			13 696			10	130
16	5	13 697			13 698			**13 2001**			13 699			13 700			13 701			10	150
32	3	13 702			**13 703**			13 704			13 705			13 706			13 707			10	215
32	4	13 708			13 709			**13 710**			13 711			13 712			13 713			10	235
32	5	13 714			13 715			**13 2002**			13 716			13 717			13 718			10	250
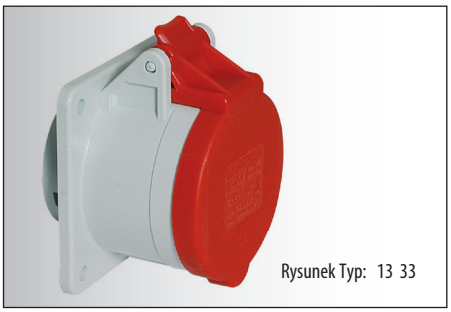 Rysunek Typ: 13 33																					
16	3	13 000			**13 001**			13 002			13 042			13 216			13 053			10	140
16	4	13 22			13 23			**13 24**			13 25			13 26			13 27			10	170
16	5	13 003			13 004			**13 005**			13 043			13 034			13 033			10	180
32	3	13006			**13 007**			13 008			13 058			13 076			13 313			10	230
32	4	13 009			13 010			**13 011**			13 012			13 013			13 014			10	240
32	5	13 31			13 32			**13 33**			13 167			13 173			13 050			10	260

bezśrubowa

bezśrubowa

bezśrubowa

dalsze informacje na stronie www.bals.com; www.bals.pl · inne wartości napięć i częstotliwości dostępne na zamówienie

GNIAZDA TABLICOWE

skośne 16A, 32A oraz częściowo 63A
z bezśrubową technologią Quick Connect
PN-IEC 60309, EN 60309, VDE 0623
Stopień ochrony IP 44

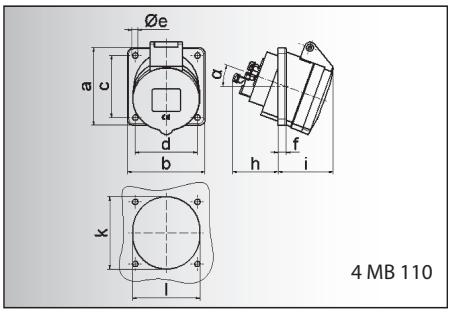

4 MB 110

Prąd [A]	16
Bieguny	5
a	75,0
b	75,0
c	60,0
d	60,0
e ø	5,5
f	8,0
h	46,0
i	54,0
k	70,0
l	65,0
α	20°
Przewód mm² min	1,5
Przewód mm² max	4

Gniazdo tablicowe Quick-Connect
- Zaciski bezśrubowe
- Skośne 20°
- Kontakty Kontex
- Kołnierz 75 x 75 mm
- Stopień ochrony IP 44

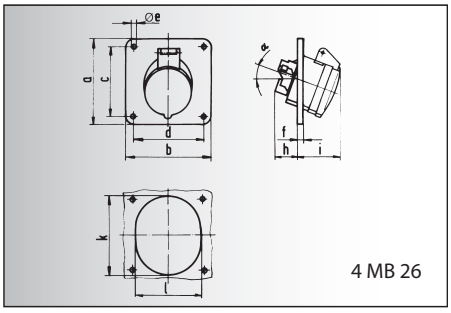

4 MB 26

Prąd [A]	16
Bieguny	5
a	75,0
b	75,0
c	60,0
d	60,0
e ø	5,5
f	8,0
h	30,0
i	54,0
k	70,0
l	65,0
α	20°
Przewód mm² min	1,5
Przewód mm² max	4

Gniazdo tablicowe
- Zaciski śrubowe
- Skośne 20°
- Kontakty Kontex
- Kołnierz 75 x 75 mm
- Stopień ochrony IP 44

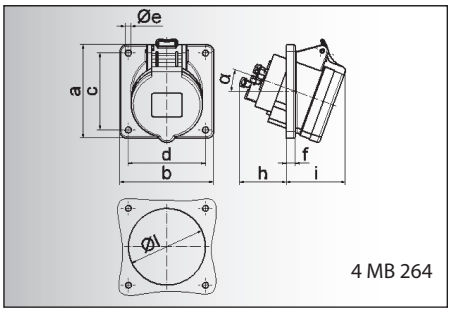

4 MB 264

Prąd [A]	16	16	16	32	32	32
Bieguny	3	4	5	3	4	5
a	85,0	85,0	85,0	85,0	85,0	85,0
b	85,0	85,0	85,0	85,0	85,0	85,0
c	70,0	70,0	70,0	70,0	70,0	70,0
d	70,0	70,0	70,0	70,0	70,0	70,0
e ø	5,5	5,5	5,5	5,5	5,5	5,5
f	8,0	8,0	8,0	8,0	8,0	8,0
h	46,0	46,0	46,0	61,0	61,0	61,0
i	50,0	51,0	54,0	60,0	60,0	60,0
l ø	57,0	65,0	70,0	78,0	78,0	78,0
α	20°	20 °	20°	20°	20°	20°
Przewód mm² min	1,5	1,5	1,5	2,5	2,5	2,5
Przewód mm² max	4	4	4	10	10	10

Gniazdo tablicowe Quick-Connect
- Zaciski bezśrubowe
- Skośne 20°
- Kontakty Kontex
- Kołnierz 85 x 85 mm
- Stopień ochrony IP 44

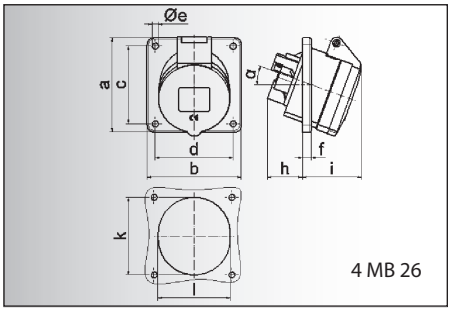

4 MB 26

Prąd [A]	16	16	16	32	32	32
Bieguny	3	4	5	3	4	5
a	85,0	85,0	85,0	85,0	85,0	85,0
b	85,0	85,0	85,0	85,0	85,0	85,0
c	70,0	70,0	70,0	70,0	70,0	70,0
d	70,0	70,0	70,0	70,0	70,0	70,0
e ø	5,5	5,5	5,5	5,5	5,5	5,5
f	8,0	8,0	8,0	8,0	8,0	8,0
h	30,0	30,0	30,0	50,0	50,0	34,0
i	48,0	50,0	54,0	63,0	63,0	60,0
k	57,0	65,0	70,0	78,0	78,0	78,0
l	57,0	65,0	70,0	78,0	78,0	78,0
α	20°	20 °	20°	20°	20°	20°
Przewód mm² min	1,5	1,5	1,5	2,5	2,5	2,5
Przewód mm² max	4	4	4	10	10	10

Gniazdo tablicowe
- Zaciski śrubowe
- Skośne 20°
- Kołnierz 85 x 85 mm
- Stopień ochrony IP 44

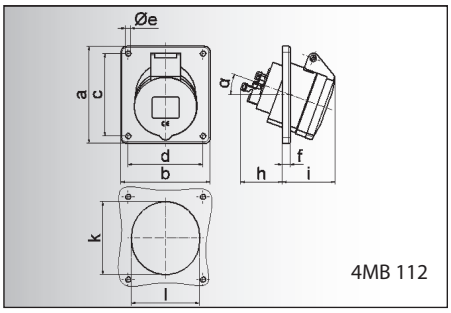

4MB 112

Prąd [A]	16	16	16	32	32	32
Bieguny	3	4	5	3	4	5
a	74,0	100,0	100,0	100,0	100,0	100,0
b	62,0	92,0	92,0	92,0	92,0	92,0
c	60,0	85,0	85,0	85,0	85,0	85,0
d	52,0	77,0	77,0	77,0	77,0	77,0
e ø	5,5	5,5	5,5	5,5	5,5	5,5
f	8,0	8,0	8,0	8,0	8,0	8,0
h	46,0	46,0	46,0	61,0	61,0	61,0
i	48,0	50,0	55,0	68,0	68,0	60,0
k	57,0	65,0	70,0	75,0	75,0	78,0
l	52,0	65,0	70,0	75,0	75,0	78,0
α	20°	20°	20°	20°	20°	20°
Przewód mm² min	1,5	1,5	1,5	2,5	2,5	2,5
Przewód mm² max	4	4	4	10	10	10

Gniazdo tablicowe Quick-Connect
- Zaciski bezśrubowe
- Skośne 20°
- Kontakty Kontex
- Kołnierz 74 x 62 mm przy 16A 3p, 100 x 92 mm przy pozostałych wykonaniach
- Stopień ochrony IP 44

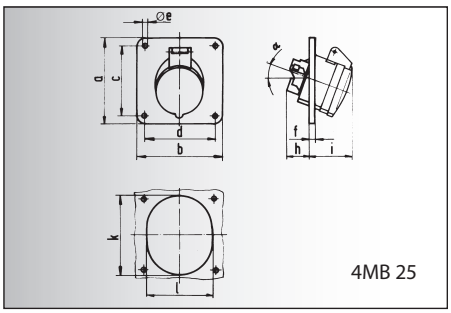

4MB 25

Prąd [A]	16	16	16	32	32	32
Bieguny	3	4	5	3	4	5
a	74,0	100,0	100,0	100,0	100,0	100,0
b	62,0	92,0	92,0	92,0	92,0	92,0
c	60,0	85,0	85,0	85,0	85,0	85,0
d	52,0	77,0	77,0	77,0	77,0	77,0
e ø	5,5	5,5	5,5	5,5	5,5	5,5
f	8,0	8,0	8,0	8,0	8,0	8,0
h	30,0	30,0	29,0	50,0	50,0	34,0
i	48,0	50,0	55,0	68,0	68,0	60,0
k	57,0	65,0	70,0	75,0	75,0	78,0
l	52,0	65,0	70,0	75,0	75,0	78,0
α	20°	20°	20°	20°	20°	20°
Przewód mm² min	1,5	1,5	1,5	2,5	2,5	2,5
Przewód mm² max	4	4	4	10	10	10

Gniazdo tablicowe
- Zaciski śrubowe
- Skośne 20°
- Kontakty Kontex
- Kołnierz 74 x 62 mm przy 16A 3p, 100 x 92 mm przy pozostałych wykonaniach
- Stopień ochrony IP 44

Bals-Polska
ELEKTROTECHNIKA Sp. z o.o.

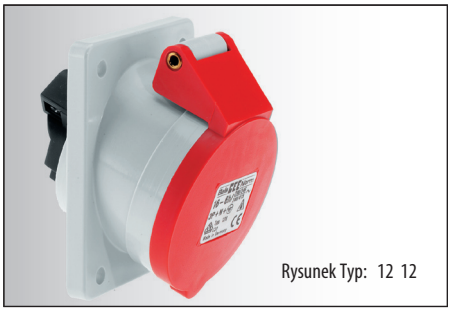

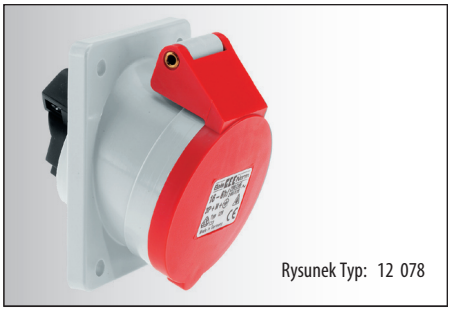

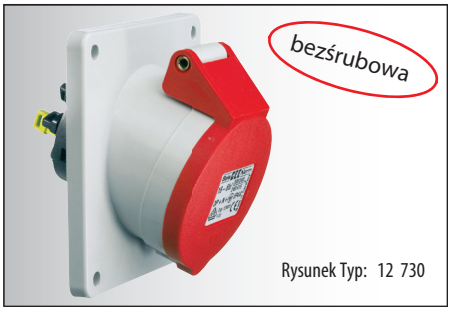

Liczba biegunów: 2P+E (3), 3P+E (4), 3P+N+E (5)

Prąd [A]	Bieguny	110V 50-60 Hz 3pol 4h	110V 4pol 4h	110V 5pol 4h	230V 50-60 Hz 3pol 6h	230V 4pol 9h	230V 5pol 9h	400V 50-60 Hz 3pol 9h	400V 4pol 6h	400V 5pol 6h	500V 50-60 Hz 3pol 7h	500V 4pol 7h	500V 5pol 7h	100-300 Hz >50V 3pol 10h	100-300 Hz >50V 4pol 10h	100-300 Hz >50V 5pol 10h	301-500 Hz >50V 3pol 2h	301-500 Hz >50V 4pol 2h	301-500 Hz >50V 5pol 2h	Sztuk	g Szt.
16	5	12 743			12 744			**12 2001**			12 745			12 746			12 747			10	165
16	5	12 10			12 11			**12 12**			12 319			12 192			12 507			10	190
16	3	12 748			**12 749**			12 750			12 751			12 861			12 752			10	135
16	4	12 862			12 863			**12 753**			12 864			12 754			12 865			10	155
16	5	12 755			12 756			**12 757**			12 758			12 866			12 759			10	175
32	3	12 760			**12 761**			12 867			12 762			12 868			12 869			10	215
32	4	12 870			12 763			**12 764**			12 765			12 871			12 872			10	235
32	5	12 766			12 767			**12 768**			12 769			12 770			12 873			10	250
16	3	12 079			**12 080**			12 081			12 485			12 952			12 483			10	150
16	4							**12 500**			12 520									10	185
16	5	12 076			12 077			**12 078**			12 491						12 848			10	195
32	3	12 324			**12 310**															10	210
32	4				12 325			**12 311**			12 368									10	230
32	5	12 13			12 14			**12 15**			12 369			12 217						10	235
16	3	12 771			**12 772**			12 773			12 774			12 775			12 776			10	120
16	4	12 777			12 778			**12 779**			12 780			12 781			12 782			10	175
16	5	12 783			12 784			**12 730**			12 785			12 786			12 787			10	195
32	3	12 788			**12 789**			12 790			12 874			12 791			12 792			10	230
32	4	12 793			12 794			**12 795**			12 796			12 797			12 798			10	250
32	5	12799			12 800			**12 801**			12 802			12 803			12 804			10	265
16	3	12 16			**12 17**			12 18			12 037			12 199			12 148			10	130
16	4	12 19			12 20			**12 21**			12 22			12 23			12 24			10	190
16	5	12 25			12 26			**12 27**			12 022			12 316			12 197			10	215
32	3	12 28			**12 29**			12 30						12 202			12 219			10	250
32	4	12 31			12 32			**12 33**			12 34			12 35			12 36			10	260
32	5	12 37			12 38			**12 39**			12 062			12 075			12 012			10	265

dalsze informacje na stronie www.bals.com; www.bals.pl · inne wartości napięć i częstotliwości dostępne na zamówienie

GNIAZDA TABLICOWE

proste i skośne gniazda 63A częściowo z bezśrubową technologią Quick Connect
PN-IEC 60309, EN 60309, VDE 0623
Stopień ochrony IP 44

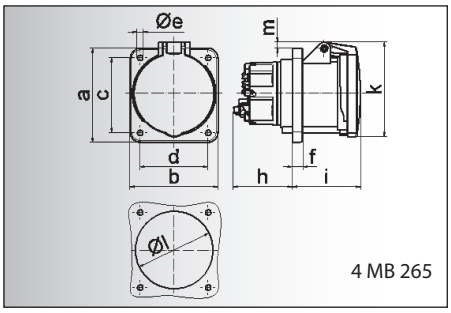

Prąd [A]	63	63
Bieguny	**4**	**5**
a	107,0	107,0
b	100,0	100,0
c	85,0	85,0
d	77,0	77,0
e ø	6,5	6,5
f	12,0	12,0
h	67,0	67,0
i	77,0	77,0
k	110,0	110,0
l ø	88,0	88,0
m	7,0	7,0
Przewód mm² min	6	6
Przewód mm² max	25	25

Gniazdo tablicowe Quick-Connect
- Zaciski bezśrubowe
- Kołnierz 107 x 100 mm
- Kontakty Kontex-Plus
- Wysokotermostabilny wkład
- Zaciski klatkowe
- Stopień ochrony IP 44

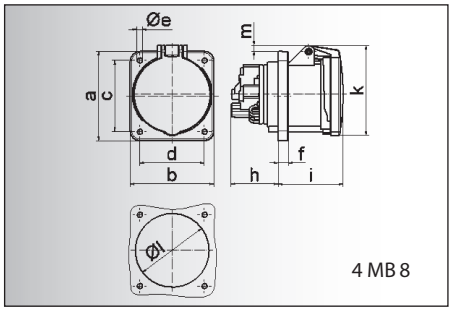

Prąd [A]	63	63	63
Bieguny	**3**	**4**	**5**
a	107,0	107,0	107,0
b	100,0	100,0	100,0
c	85,0	85,0	85,0
d	77,0	77,0	77,0
e ø	6,5	6,5	6,5
f	12,0	12,0	12,0
h	56,5	56,5	56,5
i	77,0	77,0	77,0
k	110,0	110,0	110,0
l ø	88,0	88,0	88,0
m	7,0	7,0	7,0
Przewód mm² min	6	6	6
Przewód mm² max	25	25	25

Gniazdo tablicowe
- Zaciski śrubowe
- Kołnierz 107 x 100 mm
- Kontakty Kontex-Plus
- Wysokotermostabilny wkład
- Zaciski klatkowe
- Stopień ochrony IP 44

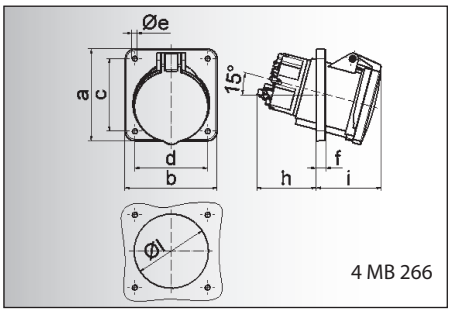

Prąd [A]	63	63
Bieguny	**4**	**5**
a	114,0	114,0
b	114,0	114,0
c	90,0	90,0
d	90,0	90,0
e ø	6,5	6,5
f	12,0	12,0
h	74,0	74,0
i	81,0	81,0
l ø	92,0	92,0
Przewód mm² min	6	6
Przewód mm² max	25	25

Gniazdo tablicowe Quick-Connect
- Zaciski bezśrubowe
- Skośne 15°
- Kołnierz 114 x 114 mm
- Kontakty Kontex-Plus
- Wysokotermostabilny wkład
- Niklowane styki
- Zaciski klatkowe
- Stopień ochrony IP 44

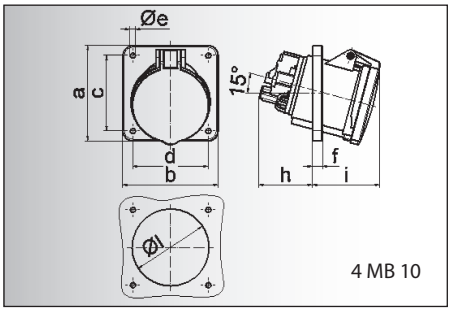

Prąd [A]	63	63	63
Bieguny	**3**	**4**	**5**
a	114,0	114,0	114,0
b	114,0	114,0	114,0
c	90,0	90,0	90,0
d	90,0	90,0	90,0
e ø	6,5	6,5	6,5
f	12,0	12,0	12,0
h	65,0	65,0	65,0
i	81,0	81,0	81,0
l	92,0	92,0	92,0
Przewód mm² min	6	6	6
Przewód mm² max	25	25	25

Gniazdo tablicowe
- Zaciski śrubowe
- Skośne 15°
- Kołnierz 114 x 114 mm
- Kontakty Kontex-Plus
- Wysokotermostabilny wkład
- Niklowane styki
- Zaciski klatkowe
- Stopień ochrony IP 44

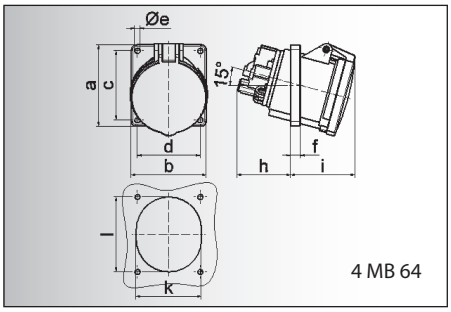

Prąd [A]	63	63	63
Bieguny	**3**	**4**	**5**
a	100,0	100,0	100,0
b	92,0	92,0	92,0
c	85,0	85,0	85,0
d	77,0	77,0	77,0
e ø	6,5	6,5	6,5
f	12,0	12,0	12,0
h	65,0	65,0	65,0
i	81,0	81,0	81,0
k	80,0	80,0	80,0
l	92,0	92,0	92,0
Przewód mm² min	6	6	6
Przewód mm² max	25	25	25

Gniazdo tablicowe
- Zaciski śrubowe
- Skośne 15°
- Kołnierz 100 x 92 mm
- Kontakty Kontex-Plus
- Wysokotermostabilny wkład
- Zaciski klatkowe
- Stopień ochrony IP 44

Liczba biegunów: 2P+E (3), 3P+E (4), 3P+N+E (5)

Prąd [A]	Bieguny	110V 50-60 Hz 3pol 4h	110V 4pol 4h	110V 5pol 4h	230V 50-60 Hz 3pol 6h	230V 4pol 9h	230V 5pol 9h	400V 50-60 Hz 3pol 9h	400V 4pol 6h	400V 5pol 6h	500V 50-60 Hz 3pol 7h	500V 4pol 7h	500V 5pol 7h	100-300 Hz >50V 3pol 10h	100-300 Hz >50V 4pol 10h	100-300 Hz >50V 5pol 10h	301-500 Hz >50V 3pol 2h	301-500 Hz >50V 4pol 2h	301-500 Hz >50V 5pol 2h	Sztuk	g Szt.
63	4							**13 0130**												5	510
63	5							**13 0114**												5	570

Rysunek Typ: 13 0114

Prąd [A]	Bieguny	110V 50-60 Hz 3pol 4h	110V 4pol 4h	110V 5pol 4h	230V 50-60 Hz 3pol 6h	230V 4pol 9h	230V 5pol 9h	400V 50-60 Hz 3pol 9h	400V 4pol 6h	400V 5pol 6h	500V 50-60 Hz 3pol 7h	500V 4pol 7h	500V 5pol 7h	100-300 Hz >50V 3pol 10h	100-300 Hz >50V 4pol 10h	100-300 Hz >50V 5pol 10h	301-500 Hz >50V 3pol 2h	301-500 Hz >50V 4pol 2h	301-500 Hz >50V 5pol 2h	Sztuk	g Szt.
63	3	13 06			**13 07**			13 08			13 592			13 254						5	495
63	4	13 09			13 04			**13 4**			13 01			13 320			13 077			5	555
63	5	13 140			13 05			**13 6**			13 168			13 321			13 051			5	600

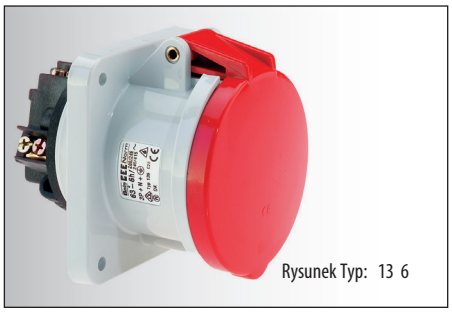
Rysunek Typ: 13 6

Prąd [A]	Bieguny	110V 50-60 Hz 3pol 4h	110V 4pol 4h	110V 5pol 4h	230V 50-60 Hz 3pol 6h	230V 4pol 9h	230V 5pol 9h	400V 50-60 Hz 3pol 9h	400V 4pol 6h	400V 5pol 6h	500V 50-60 Hz 3pol 7h	500V 4pol 7h	500V 5pol 7h	100-300 Hz >50V 3pol 10h	100-300 Hz >50V 4pol 10h	100-300 Hz >50V 5pol 10h	301-500 Hz >50V 3pol 2h	301-500 Hz >50V 4pol 2h	301-500 Hz >50V 5pol 2h	Sztuk	g Szt.
63	4							**12 0321**												5	540
63	5							**12 0306**												5	585

Rysunek Typ: 12 0306

Prąd [A]	Bieguny	110V 50-60 Hz 3pol 4h	110V 4pol 4h	110V 5pol 4h	230V 50-60 Hz 3pol 6h	230V 4pol 9h	230V 5pol 9h	400V 50-60 Hz 3pol 9h	400V 4pol 6h	400V 5pol 6h	500V 50-60 Hz 3pol 7h	500V 4pol 7h	500V 5pol 7h	100-300 Hz >50V 3pol 10h	100-300 Hz >50V 4pol 10h	100-300 Hz >50V 5pol 10h	301-500 Hz >50V 3pol 2h	301-500 Hz >50V 4pol 2h	301-500 Hz >50V 5pol 2h	Sztuk	g Szt.
63	3	12 134			**12 135**			12 136						12 381			12 230			5	510
63	4	12 137			12 07			**12 01**			12 04			12 382			12 153			5	570
63	5	12 138			12 08			**12 02**			12 195			12 383						5	615

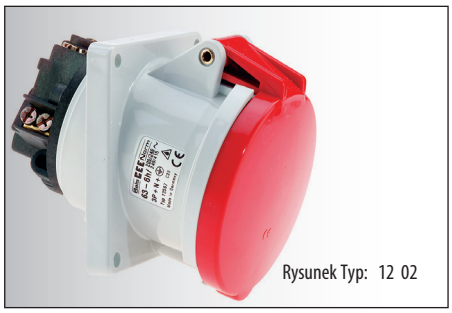
Rysunek Typ: 12 02

Prąd [A]	Bieguny	110V 50-60 Hz 3pol 4h	110V 4pol 4h	110V 5pol 4h	230V 50-60 Hz 3pol 6h	230V 4pol 9h	230V 5pol 9h	400V 50-60 Hz 3pol 9h	400V 4pol 6h	400V 5pol 6h	500V 50-60 Hz 3pol 7h	500V 4pol 7h	500V 5pol 7h	100-300 Hz >50V 3pol 10h	100-300 Hz >50V 4pol 10h	100-300 Hz >50V 5pol 10h	301-500 Hz >50V 3pol 2h	301-500 Hz >50V 4pol 2h	301-500 Hz >50V 5pol 2h	Sztuk	g Szt.
63	3				**12 563**															10	485
63	4							**12 074**			12 565									10	545
63	5	12 566			12 568			**12 567**												10	590

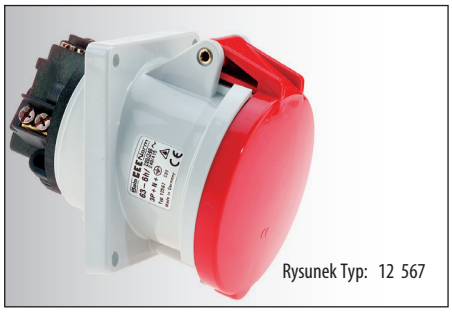
Rysunek Typ: 12 567

przy gniazdach 63A i 125A ze stykiem pomocniczym (pilot) proszę dodać „P" do numeru katalogowego
dalsze informacje na stronie www.bals.com; www.bals.pl · Inne wartości napięć i częstotliwości dostępne na zamówienie

Bals-Polska
ELEKTROTECHNIKA Sp. z o.o.

GNIAZDA TABLICOWE

proste, częściowo z bezśrubową technologią Quick Connect
PN-IEC 60309, EN 60309, VDE 0623
Stopień ochrony IP 67

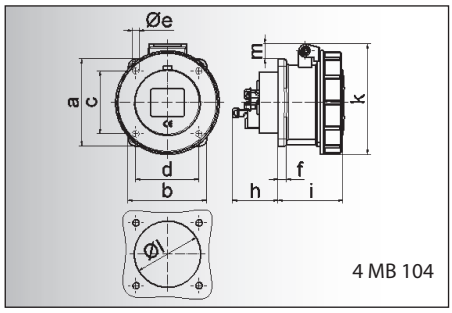

4 MB 104

Prąd [A]	16	16	16
Bieguny	**3**	**4**	**5**
a	62,0	72,0	72,0
b	62,0	65,0	65,0
c	47,0	52,0	52,0
d	47,0	52,0	52,0
e ø	5,5	5,5	5,5
f	7,0	7,0	7,0
h	35,5	35,5	35,5
i	57,0	58,0	57,0
k	76,0	83,0	93,0
l ø	45,0	45,0	55,0
m	10,0	9,0	13,0
Przewód mm² min	1,5	1,5	1,5
Przewód mm² max	4	4	4

Gniazdo tablicowe Quick-Connect

- Zaciski bezśrubowe
- Kontakty Kontex
- Kołnierz 62 x 62 mm przy 16A 3p, 72 x 65 mm przy 16A 4p i 5p
- Stopień ochrony IP 67

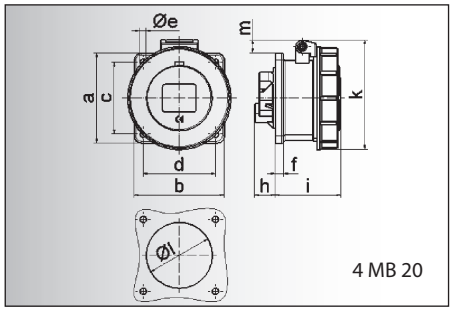

4 MB 20

Prąd [A]	16	16	16
Bieguny	**3**	**4**	**5**
a	62,0	72,0	72,0
b	62,0	65,0	65,0
c	47,0	52,0	52,0
d	47,0	52,0	52,0
e ø	5,5	5,5	5,5
f	7,0	7,0	7,0
h	17,0	26,0	17,0
i	57,0	58,0	57,0
k	76,0	83,0	93,0
l ø	45,0	45,0	55,0
m	10,0	9,0	13,0
Przewód mm² min	1,5	1,5	1,5
Przewód mm² max	4	4	4

Gniazdo tablicowe

- Zaciski śrubowe
- Kołnierz 62 x 62 mm przy 16A 3p, 72 x 65 mm przy 16A 4p i 5p
- Stopień ochrony IP 67

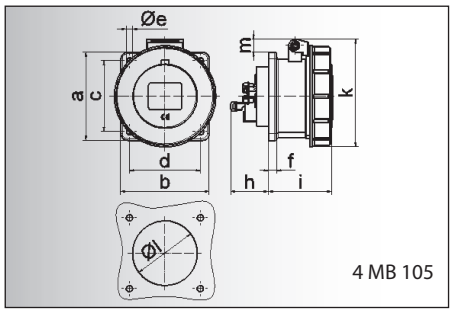

4 MB 105

Prąd [A]	16	16	16	32	32	32
Bieguny	**3**	**4**	**5**	**3**	**4**	**5**
a	75,0	75,0	75,0	75,0	75,0	75,0
b	75,0	75,0	75,0	75,0	75,0	75,0
c	60,0	60,0	60,0	60,0	60,0	60,0
d	60,0	60,0	60,0	60,0	60,0	60,0
e ø	5,5	5,5	5,5	5,5	5,5	5,5
f	7,0	7,0	7,0	8,0	8,0	8,0
h	35,5	35,5	35,5	50,0	50,0	50,0
i	57,0	58,0	57,0	65,0	65,0	65,0
k	76,0	83,0	93,0	100,0	100,0	106,0
l ø	45,0	45,0	55,0	60,0	60,0	60,0
m	3,5	7,0	11,5	12,0	12,0	17,0
Przewód mm² min	1,5	1,5	1,5	2,5	2,5	2,5
Przewód mm² max	4	4	4	10	10	10

Gniazdo tablicowe Quick-Connect

- Zaciski bezśrubowe
- Kontakty Kontex
- Kołnierz 75 x 75 mm
- Stopień ochrony IP 67

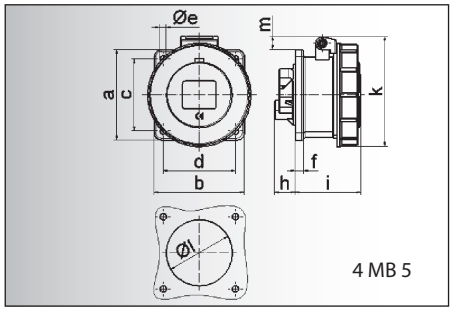

4 MB 5

Prąd [A]	16	16	16	32	32	32
Bieguny	**3**	**4**	**5**	**3**	**4**	**5**
a	75,0	75,0	75,0	75,0	75,0	75,0
b	75,0	75,0	75,0	75,0	75,0	75,0
c	60,0	60,0	60,0	60,0	60,0	60,0
d	60,0	60,0	60,0	60,0	60,0	60,0
e ø	5,5	5,5	5,5	5,5	5,5	5,5
f	7,0	7,0	7,0	8,0	8,0	8,0
h	17,0	26,0	17,0	36,0	36,0	19,0
i	57,0	58,0	57,0	65,0	65,0	65,0
k	76,0	83,0	93,0	100,0	100,0	106,0
l ø	45,0	45,0	55,0	60,0	60,0	60,0
m	3,5	7,0	11,5	12,0	12,0	17,0
Przewód mm² min	1,5	1,5	1,5	2,5	2,5	2,5
Przewód mm² max	4	4	4	10	10	10

Gniazdo tablicowe

- Zaciski śrubowe
- Kołnierz 75 x 75 mm
- Stopień ochrony IP 67

Bals-Polska
ELEKTROTECHNIKA Sp. z o.o.

Liczba biegunów: 3 (2P+E), 4 (3P+E), 5 (3P+N+E)

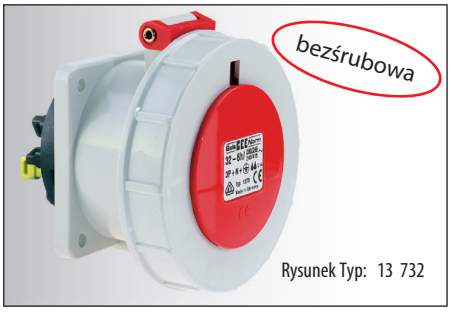

Rysunek Typ: 13 732

Prąd [A]	Bieguny	110V 50-60 Hz 3pol 4h	110V 4pol 4h	110V 5pol 4h	230V 50-60 Hz 3pol 6h	230V 4pol 9h	230V 5pol 9h	400V 50-60 Hz 3pol 9h	400V 4pol 6h	400V 5pol 6h	500V 50-60 Hz 3pol 7h	500V 4pol 7h	500V 5pol 7h	100-300 Hz >50V 3pol 10h	100-300 Hz >50V 4pol 10h	100-300 Hz >50V 5pol 10h	301-500 Hz >50V 3pol 2h	301-500 Hz >50V 4pol 2h	301-500 Hz >50V 5pol 2h	Sztuk	g Szt.
16	3	13 719			**13 720**			13 721						13 722			13 723			10	155
16	4	13 724			13 725			**13 726**			13 727			13 728			13 729			10	195
16	5	13 730			13 731			**13 732**												10	210

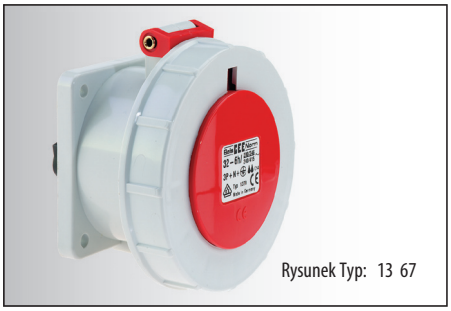
Rysunek Typ: 13 67

Prąd [A]	Bieguny	110V 3pol 4h	110V 4pol 4h	110V 5pol 4h	230V 3pol 6h	230V 4pol 9h	230V 5pol 9h	400V 3pol 9h	400V 4pol 6h	400V 5pol 6h	500V 3pol 7h	500V 4pol 7h	500V 5pol 7h	100-300 Hz 3pol 10h	100-300 Hz 4pol 10h	100-300 Hz 5pol 10h	301-500 Hz 3pol 2h	301-500 Hz 4pol 2h	301-500 Hz 5pol 2h	Sztuk	g Szt.
16	3	13 56			**13 57**			13 58						13 259			13 258			10	155
16	4	13 59			13 60			**13 61**			13 62			13 63			13 64			10	195
16	5	13 65			13 66			**13 67**												10	210

Rysunek Typ: 13 745

Prąd [A]	Bieguny	110V 3pol 4h	110V 4pol 4h	110V 5pol 4h	230V 3pol 6h	230V 4pol 9h	230V 5pol 9h	400V 3pol 9h	400V 4pol 6h	400V 5pol 6h	500V 3pol 7h	500V 4pol 7h	500V 5pol 7h	100-300 Hz 3pol 10h	100-300 Hz 4pol 10h	100-300 Hz 5pol 10h	301-500 Hz 3pol 2h	301-500 Hz 4pol 2h	301-500 Hz 5pol 2h	Sztuk	g Szt.
16	3	13 733			**13 734**			13 735						13 736						10	155
16	4	13 737			13 738			**13 739**			13 740			13 741			13 742			10	185
16	5	13 743			13 744			**13 745**			13 746			13 747			13 748			10	205
32	3	13 749			**13 750**			13 751						13 752			13 753			10	260
32	4	13 754			13 755			**13 756**			13 757			13 758			13 759			10	275
32	5	13 760			13 761			**13 762**			13 763			13 764			13 765			10	290

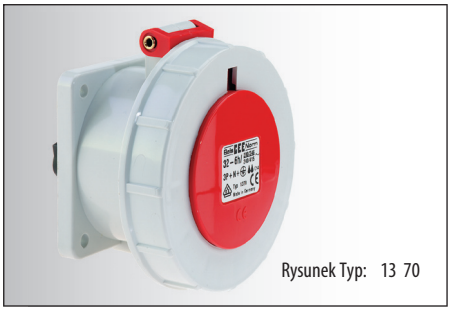
Rysunek Typ: 13 70

Prąd [A]	Bieguny	110V 3pol 4h	110V 4pol 4h	110V 5pol 4h	230V 3pol 6h	230V 4pol 9h	230V 5pol 9h	400V 3pol 9h	400V 4pol 6h	400V 5pol 6h	500V 3pol 7h	500V 4pol 7h	500V 5pol 7h	100-300 Hz 3pol 10h	100-300 Hz 4pol 10h	100-300 Hz 5pol 10h	301-500 Hz 3pol 2h	301-500 Hz 4pol 2h	301-500 Hz 5pol 2h	Sztuk	g Szt.
16	3	13 71			**13 72**			13 73						13 265						10	165
16	4	13 74			13 75			**13 76**			13 77			13 78			13 79			10	210
16	5	13 80			13 81			**13 82**			13 044			13 379			13 380			10	215
32	3	13 023			**13 024**			13 025						13 264			13 432			10	255
32	4	13 026			13 027			**13 028**			13 029			13 030			13 031			10	270
32	5	13 68			13 69			**13 70**			13 376			13 377			13 378			10	285

przy gniazdach 63A i 125A ze stykiem pomocniczym (pilot) proszę dodać „P" do numeru katalogowego
dalsze informacje na stronie www.bals.com; www.bals.pl · Inne wartości napięć i częstotliwości dostępne na zamówienie

GNIAZDA TABLICOWE

skośne, częściowo z bezśrubową technologią Quick-Connect
PN-IEC 60309, EN 60309, VDE 0623
Stopień ochrony IP 67

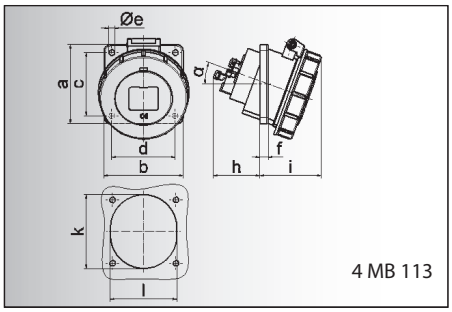

4 MB 113

Prąd [A]	16	16
Bieguny	**3**	**5**
a	68,0	75,0
b	62,0	75,0
c	47,0	60,0
d	47,0	60,0
e ø	5,5	5,5
f	8,0	5,5
h	46,0	46,0
i	57,0	60,0
k	56,0	70,0
l	51,0	63,0
α	20°	20°
Przewód mm² min	1,5	1,5
Przewód mm² max	4	4

Gniazdo tablicowe Quick-Connect
- Zaciski bezśrubowe
- Skośne 20°
- Kontakty Kontex
- Kołnierz 62 x 62 mm przy 16A 3p, 75 x 75 mm przy 16A 5p
- Stopień ochrony IP 67

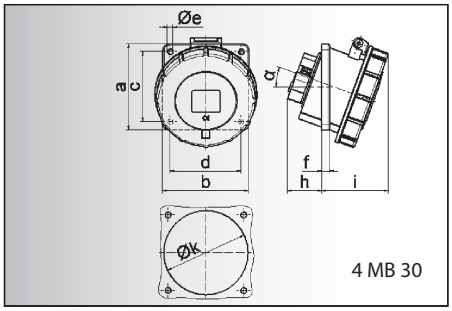

4 MB 30

Prąd [A]	16	16
Bieguny	**3**	**5**
a	68,0	75,0
b	62,0	75,0
c	47,0	60,0
d	47,0	60,0
e ø	5,5	5,5
f	8,0	5,5
h	30,0	31,0
i	57,0	60,0
k	-	-
l	56,0	70,0
m	51,0	63,0
α	20°	20°
Przewód mm² min	1,5	1,5
Przewód mm² max	4	4

Gniazdo tablicowe
- Zaciski śrubowe
- Skośne 20°
- Kołnierz 62 x 62 mm przy 16A 3p, 75 x 75 mm przy 16A 5p
- Stopień ochrony IP 67

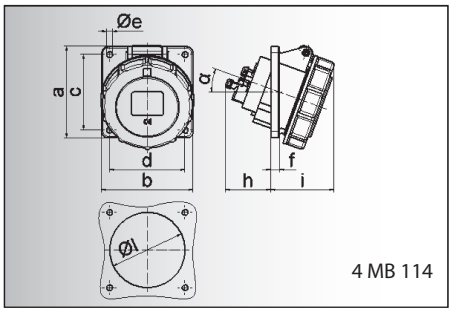

4 MB 114

Prąd [A]	16	16	16	32	32	32
Bieguny	**3**	**4**	**5**	**3**	**4**	**5**
a	85,0	85,0	85,0	85,0	85,0	85,0
b	85,0	85,0	85,0	85,0	85,0	85,0
c	70,0	70,0	70,0	70,0	70,0	70,0
d	70,0	70,0	70,0	70,0	70,0	70,0
e ø	5,5	5,5	5,5	5,5	5,5	5,5
f	8,0	8,0	8,0	8,0	8,0	8,0
h	46,0	46,0	46,0	61,0	61,0	61,0
i	57,0	57,0	60,0	65,0	65,0	69,0
l ø	57,0	65,0	70,0	78,0	78,0	78,0
α	20°	20°	20°	20°	20°	20°
Przewód mm² min	1,5	1,5	1,5	2,5	2,5	2,5
Przewód mm² max	4	4	4	10	10	10

Gniazdo tablicowe Quick-Connect
- Zaciski bezśrubowe
- Skośne 20°
- Kontakty Kontex
- Kołnierz 85 x 85 mm
- Stopień ochrony IP 67

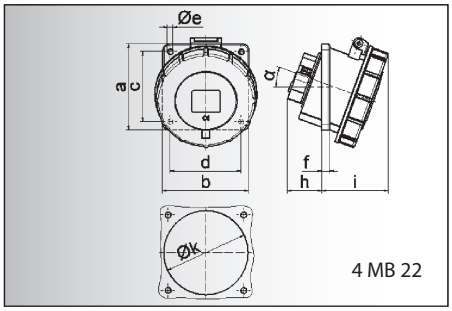

4 MB 22

Prąd [A]	16	16	16	32	32	32
Bieguny	**3**	**4**	**5**	**3**	**4**	**5**
a	85,0	85,0	85,0	85,0	85,0	85,0
b	85,0	85,0	85,0	85,0	85,0	85,0
c	70,0	70,0	70,0	70,0	70,0	70,0
d	70,0	70,0	70,0	70,0	70,0	70,0
e ø	5,5	5,5	5,5	5,5	5,5	5,5
f	8,0	8,0	8,0	8,0	8,0	8,0
h	30,0	30,0	30,0	50,0	50,0	34,0
i	55,0	57,0	59,0	67,0	67,0	69,0
k	57,0	65,0	70,0	78,0	78,0	78,0
l	57,0	65,0	70,0	78,0	78,0	78,0
m	20°	20°	20°	20°	20°	20°
Przewód mm² min	1,5	1,5	1,5	2,5	2,5	2,5
Przewód mm² max	4	4	4	10	10	10

Gniazdo tablicowe
- Zaciski śrubowe
- Skośne 20°
- Kołnierz 85 x 85 mm
- Stopień ochrony IP 67

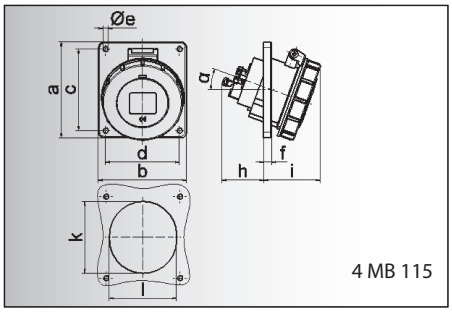

4 MB 115

Prąd [A]	16	16	16	32	32	32
Bieguny	**3**	**4**	**5**	**3**	**4**	**5**
a	74,0	100,0	100,0	100,0	100,0	100,0
b	62,0	92,0	92,0	92,0	92,0	92,0
c	60,0	85,0	85,0	85,0	85,0	85,0
d	52,0	77,0	77,0	77,0	77,0	77,0
e ø	5,5	5,5	5,5	5,5	5,5	5,5
f	8,0	8,0	8,0	8,0	8,0	8,0
h	46,0	46,0	46,0	61,0	61,0	61,0
i	57,0	57,0	60,0	65,0	65,0	69,0
k	57,0	65,0	70,0	75,0	75,0	78,0
l	52,0	65,0	70,0	75,0	75,0	78,0
α	20°	20°	20°	20°	20°	20°
Przewód mm² min	1,5	1,5	1,5	2,5	2,5	2,5
Przewód mm² max	4	4	4	10	10	10

Gniazdo tablicowe Quick-Connect
- Zaciski bezśrubowe
- Skośne 20°
- Kontakty Kontex
- Kołnierz 74 x 62 mm przy 16A 3p, 100x92 mm przy pozostałych wykonaniach
- Stopień ochrony IP 67

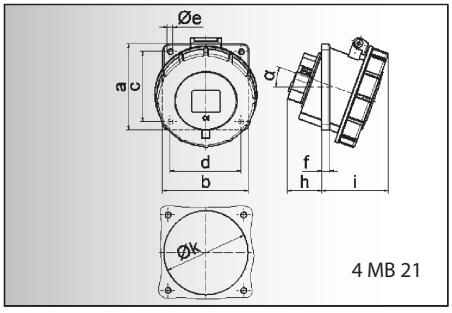

4 MB 21

Prąd [A]	16	16	16	32	32	32
Bieguny	**3**	**4**	**5**	**3**	**4**	**5**
a	74,0	100,0	100,0	100,0	100,0	100,0
b	62,0	92,0	92,0	92,0	92,0	92,0
c	60,0	85,0	85,0	85,0	85,0	85,0
d	52,0	77,0	77,0	77,0	77,0	77,0
e ø	5,5	5,5	5,5	5,5	5,5	5,5
f	8,0	8,0	8,0	8,0	8,0	8,0
h	30,0	28,5	29,0	50,0	50,0	34,0
i	55,0	57,5	60,0	67,0	67,0	69,0
k	57,0	65,0	70,0	75,0	75,0	78,0
l	52,0	65,0	70,0	75,0	75,0	78,0
α	20°	20°	20°	20°	20°	20°
Przewód mm² min	1,5	1,5	1,5	2,5	2,5	2,5
Przewód mm² max	4	4	4	10	10	10

Gniazdo tablicowe
- Zaciski śrubowe
- Skośne 20°
- Kołnierz 74 x 62 mm przy 16A 3p, 100x92 mm przy pozostałych wykonaniach
- Stopień ochrony IP 67

Bals-Polska
ELEKTROTECHNIKA Sp. z o.o.

Liczba biegunów: 3 (2P+E), 4 (3P+E), 5 (3P+N+E)

	Prąd [A]	Bieguny	110V 50-60 Hz 3pol 4h	110V 50-60 Hz 4pol 4h	110V 50-60 Hz 5pol 4h	230V 50-60 Hz 3pol 6h	230V 50-60 Hz 4pol 9h	230V 50-60 Hz 5pol 9h	400V 50-60 Hz 3pol 9h	400V 50-60 Hz 4pol 6h	400V 50-60 Hz 5pol 6h	500V 50-60 Hz 3pol 7h	500V 50-60 Hz 4pol 7h	500V 50-60 Hz 5pol 7h	100-300 Hz >50V 3pol 10h	100-300 Hz >50V 4pol 10h	100-300 Hz >50V 5pol 10h	301-500 Hz >50V 3pol 2h	301-500 Hz >50V 4pol 2h	301-500 Hz >50V 5pol 2h	Sztuk	g Szt.
bezśrubowa Rysunek Typ: 12 812	16	3	12 808			**12 809**															10	160
	16	5	12 810			12 811			**12 812**												10	215
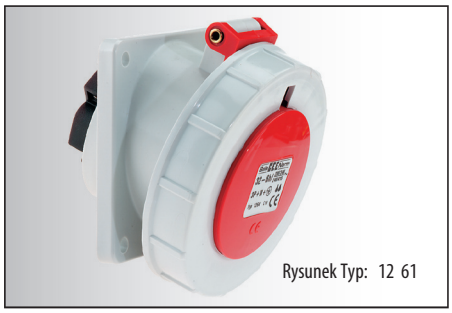 Rysunek Typ: 12 61	16	3				**12 183**															10	160
	16	5	12 59			12 60			**12 61**												10	215
bezśrubowa Rysunek Typ: 12 817	16	3	12 917			**12 813**															10	190
	16	4				12 929			**12 814**			12 930									10	215
	16	5	12 815			12 816			**12 817**												10	240
	32	3	12 818			**12 819**															10	275
	32	4				12 820			**12 821**			12 931									10	295
	32	5	12 822			12 823			**12 824**												10	335
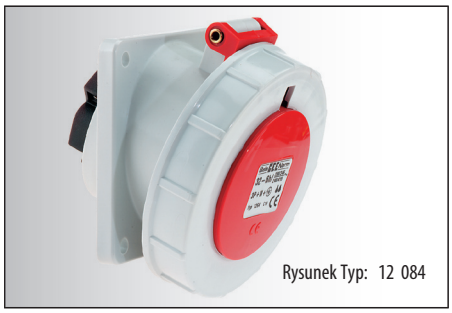 Rysunek Typ: 12 084	16	3				**12 231**															10	185
	16	4							**12 502**												10	215
	16	5	12 082			12 083			**12 084**			12 717									10	240
	32	3	12 326			**12 327**															10	280
	32	4				12 328			**12 329**			12 614									10	290
	32	5	12 62			12 63			**12 64**												10	300
bezśrubowa Rysunek Typ: 12 839	16	3	12 825			**12 826**															10	160
	16	4	12 831			12 832			**12 833**			12 834			12 835			12 836			10	220
	16	5	12 837			12 838			**12 839**			12 840			12 841			12 842			10	250
	32	3	12 843			**12 844**															10	315
	32	4	12 846			12 847			**12 848**			12 849			12 850			12 851			10	330
	32	5	12 852			12 853			**12 854**			12 855			12 856			12 857			10	320
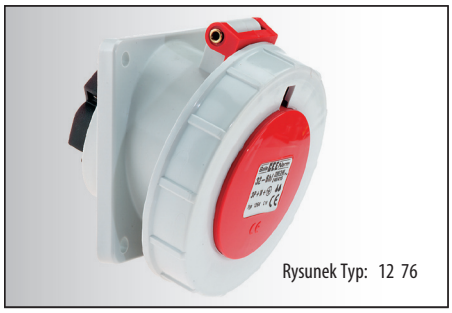 Rysunek Typ: 12 76	16	3	12 65			**12 66**			12 67			12 314			12 302			12 204			10	160
	16	4	12 68			12 69			**12 70**			12 71			12 72			12 73			10	220
	16	5	12 74			12 75			**12 76**			12 656			12 384			12 151			10	250
	32	3	12 77			**12 78**			**12 79**												10	315
	32	4	12 80			12 81			**12 82**			12 83			12 84			12 85			10	330
	32	5	12 86			12 87			**12 88**			12 529			12 385			12 152			10	320

przy gniazdach 63A i 125A ze stykiem pomocniczym (pilot) proszę dodać „P" do numeru katalogowego
dalsze informacje na stronie www.bals.com; www.bals.pl · Inne wartości napięć i częstotliwości dostępne na zamówienie

GNIAZDA TABLICOWE

proste, częściowo z bezśrubową technologią Quick-Connect
PN-IEC 60309, EN 60309, VDE 0623
Stopień ochrony IP 67

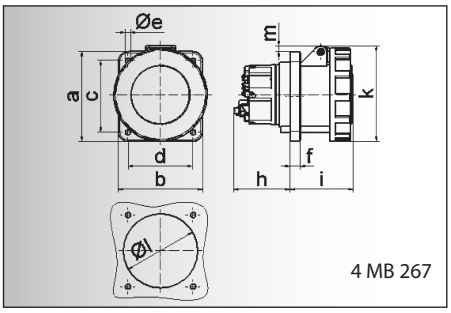

4 MB 267

Prąd [A]	63	63
Bieguny	**4**	**5**
a	107,0	107,0
b	100,0	100,0
c	85,0	85,0
d	77,0	77,0
e ø	6,5	6,5
f	12,0	12,0
h	67,0	67,0
i	76,0	76,0
k	113,0	113,0
l ø	88,0	88,0
m	7,0	7,0
Przewód mm² min	6	6
Przewód mm² max	25	25

Gniazdo tablicowe Quick-Connect
- Zaciski bezśrubowe - klatkowe
- Kołnierz 107 x 100 mm
- Kontakty Kontex-Plus
- Wysokotermostabilny wkład
- Stopień ochrony IP 67

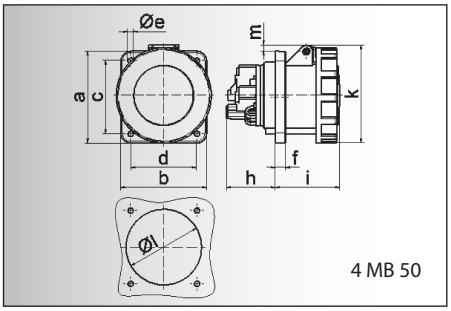

4 MB 50

Prąd [A]	63	63	63
Bieguny	**3**	**4**	**5**
a	107,0	107,0	107,0
b	100,0	100,0	100,0
c	85,0	85,0	85,0
d	77,0	77,0	77,0
e ø	6,5	6,5	6,5
f	12,0	12,0	12,0
h	56,5	56,5	56,5
i	76,0	76,0	76,0
k	113,0	113,0	113,0
l ø	88,0	88,0	88,0
m	7,0	7,0	7,0
Przewód mm² min	6	6	6
Przewód mm² max	25	25	25

Gniazdo tablicowe
- Zaciski śrubowe - klatkowe
- Kołnierz 107 x 100 mm
- Kontakty Kontex-Plus
- Wysokotermostabilny wkład
- Stopień ochrony IP 67

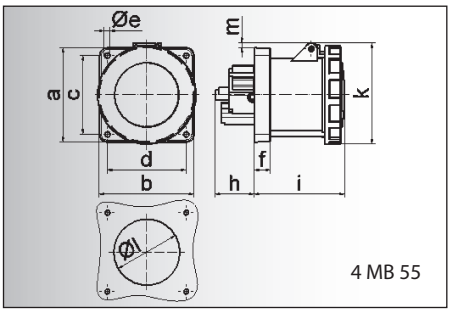

4 MB 55

Prąd [A]	125	125	125
Bieguny	**3**	**4**	**5**
a	120,0	120,0	120,0
b	120,0	120,0	120,0
c	100,0	100,0	100,0
d	100,0	100,0	100,0
e ø	6,5	6,5	6,5
f	21,0	21,0	21,0
h	50,0	50,0	50,0
i	117,0	117,0	117,0
k	129,0	129,0	129,0
l ø	104,0	104,0	104,0
m	6,0	6,0	6,0
Przewód mm² min	25	25	25
Przewód mm² max	70	70	70

Gniazdo tablicowe
- Zaciski śrubowe - klatkowe
- Kołnierz 120 x 120 mm
- Wysokotermostabilny wkład
- Niklowane styki
- Kontakty Kontex-Plus
- Stopień ochrony IP 67

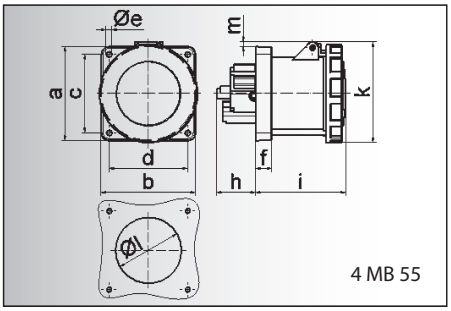

4 MB 55

Prąd [A]	125	125	125
Bieguny	**3**	**4**	**5**
a	130,0	130,0	130,0
b	130,0	130,0	130,0
c	104,0	104,0	104,0
d	104,0	104,0	104,0
e ø	6,5	6,5	6,5
f	21,0	21,0	21,0
h	50,0	50,0	50,0
i	117,0	117,0	117,0
k	129,0	129,0	129,0
l ø	104,0	104,0	104,0
m	1,0	1,0	1,0
Przewód mm² min	25	25	25
Przewód mm² max	70	70	70

Gniazdo tablicowe
- Zaciski śrubowe - klatkowe
- Kołnierz 130 x 130 mm
- Wysokotermostabilny wkład
- Niklowane styki
- Kontakty Kontex-Plus
- Stopień ochrony IP 67

Bals-Polska
ELEKTROTECHNIKA Sp. z o.o.

Rysunek Typ: 13 0119

Prąd [A]	Liczba biegunów 2P+E (3)	3P+E (4)	3P+N+E (5)	110V 50-60 Hz 3pol 4h	4pol 4h	5pol 4h	230V 50-60 Hz 3pol 6h	4pol 9h	5pol 9h	400V 50-60 Hz 3pol 9h	4pol 6h	5pol 6h	500V 50-60 Hz 3pol 7h	4pol 7h	5pol 7h	100-300 Hz >50V 3pol 10h	4pol 10h	5pol 10h	301-500 Hz >50V 3pol 2h	4pol 2h	5pol 2h	Sztuk	g Szt.
63	4									**13 0131**												5	565
63	5									**13 0119**												5	610

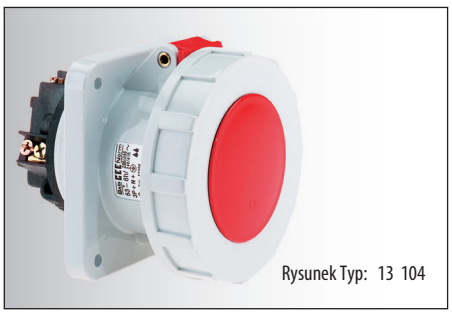
Rysunek Typ: 13 104

Prąd [A]	Liczba biegunów 2P+E	3P+E	3P+N+E	110V 50-60 Hz 3pol	4pol	5pol	230V 50-60 Hz 3pol	4pol	5pol	400V 50-60 Hz 3pol	4pol	5pol	500V 50-60 Hz 3pol	4pol	5pol	100-300 Hz >50V 3pol	4pol	5pol	301-500 Hz >50V 3pol	4pol	5pol	Sztuk	g Szt.
63	3			13 95			**13 96**			13 97												5	535
63	4			13 98			13 99			**13 100**			13 101									5	595
63	5			13 102			13 103			**13 104**												5	640

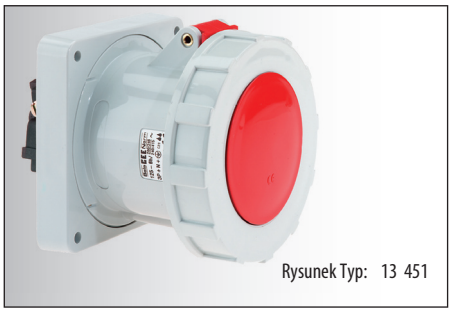
Rysunek Typ: 13 451

Prąd [A]	Liczba biegunów 2P+E	3P+E	3P+N+E	110V 50-60 Hz 3pol	4pol	5pol	230V 50-60 Hz 3pol	4pol	5pol	400V 50-60 Hz 3pol	4pol	5pol	500V 50-60 Hz 3pol	4pol	5pol	100-300 Hz >50V 3pol	4pol	5pol	301-500 Hz >50V 3pol	4pol	5pol	Sztuk	g Szt.
125	3			13 445			**13 452**															5	1030
125	4						13 449			**13 447**			13 448									5	1090
125	5									**13 451**												5	1195

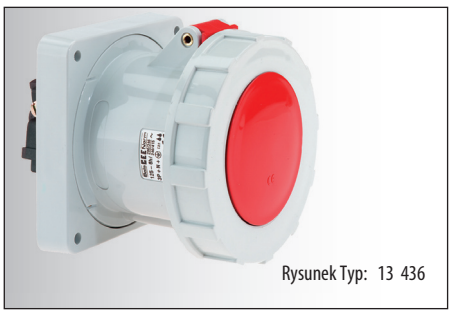
Rysunek Typ: 13 436

Prąd [A]	Liczba biegunów 2P+E	3P+E	3P+N+E	110V 50-60 Hz 3pol	4pol	5pol	230V 50-60 Hz 3pol	4pol	5pol	400V 50-60 Hz 3pol	4pol	5pol	500V 50-60 Hz 3pol	4pol	5pol	100-300 Hz >50V 3pol	4pol	5pol	301-500 Hz >50V 3pol	4pol	5pol	Sztuk	g Szt.
125	3						**13 434**															5	1100
125	4						13 442			**13 435**			13 515									5	1260
125	5									**13 436**												5	1380

przy gniazdach 63A i 125A ze stykiem pomocniczym (pilot) proszę dodać „P" do numeru katalogowego
dalsze informacje na stronie www.bals.com; www.bals.pl · Inne wartości napięć i częstotliwości dostępne na zamówienie

GNIAZDA TABLICOWE

skośne, częściowo z bezśrubową technologią Quick-Connect
PN-IEC 60309, EN 60309, VDE 0623
Stopień ochrony IP 67

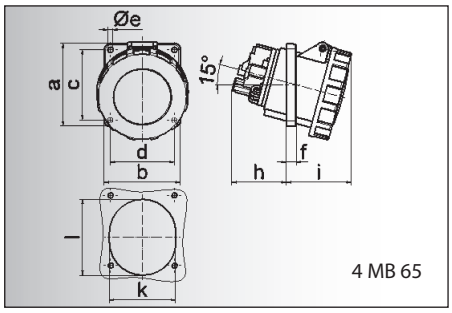

4 MB 65

Prąd [A]	63	63	63
Bieguny	**3**	**4**	**5**
a	100,0	100,0	100,0
b	92,0	92,0	92,0
c	85,0	85,0	85,0
d	77,0	77,0	77,0
e ø	6,5	6,5	6,5
f	12,0	12,0	12,0
h	65,0	65,0	65,0
i	80,0	80,0	80,0
k	80,0	80,0	80,0
l	92,0	92,0	92,0
Przewód mm² min	6	6	6
Przewód mm² max	25	25	25

Gniazdo tablicowe
- Zaciski śrubowe - klatkowe
- Skośne 15°
- Kołnierz 100 x 92 mm
- Wysokotermostabilny wkład
- Kontakty Kontex-Plus
- Stopień ochrony IP 67

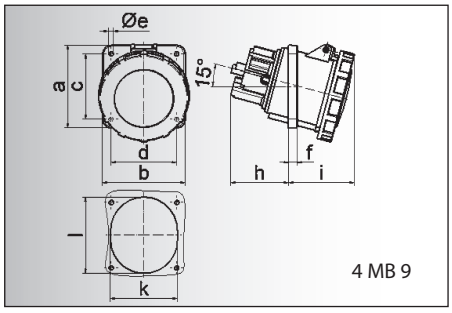

4 MB 9

Prąd [A]	63	63	63
Bieguny	**3**	**4**	**5**
a	114,0	114,0	114,0
b	114,0	114,0	114,0
c	90,0	90,0	90,0
d	90,0	90,0	90,0
e ø	6,5	6,5	6,5
f	12,0	12,0	12,0
h	65,0	65,0	65,0
i	80,0	80,0	80,0
k	92,0	92,0	92,0
l	92,0	92,0	92,0
Przewód mm² min	6	6	6
Przewód mm² max	25	25	25

Gniazdo tablicowe
- Zaciski śrubowe - klatkowe
- Skośne 15°
- Kołnierz 114 x114 mm
- Wysokotermostabilny wkład
- Kontakty Kontex-Plus
- Stopień ochrony IP 67

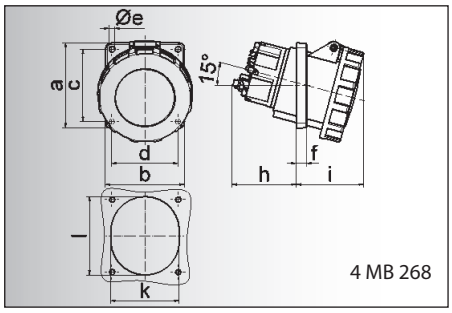

4 MB 268

Prąd [A]	63	63
Bieguny	**4**	**5**
a	100,0	100,0
b	92,0	92,0
c	85,0	85,0
d	77,0	77,0
e ø	6,5	6,5
f	12,0	12,0
h	74,0	74,0
i	80,0	80,0
k	80,0	80,0
l	92,0	92,0
Przewód mm² min	6	6
Przewód mm² max	25	25

Gniazdo tablicowe Quick-Connect
- Zaciski bezśrubowe - klatkowe
- Skośne 15°
- Kołnierz 100 x92 mm
- Wysokotermostabilny wkład
- Kontakty Kontex-Plus
- Stopień ochrony IP 67

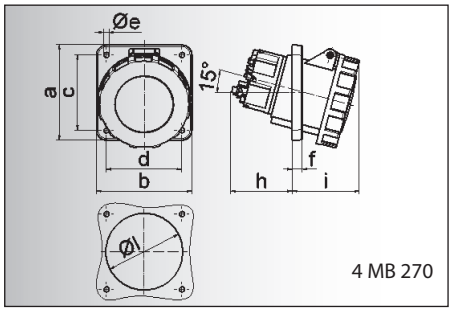

4 MB 270

Prąd [A]	63	63
Bieguny	**4**	**5**
a	114,0	114,0
b	114,0	114,0
c	90,0	90,0
d	90,0	90,0
e ø	6,5	6,5
f	12,0	12,0
h	74,0	74,0
i	80,0	80,0
l ø	92,0	92,0
Przewód mm² min	6	6
Przewód mm² max	25	25

Gniazdo tablicowe Quick-Connect
- Zaciski bezśrubowe - klatkowe
- Skośne 15°
- Kołnierz 114 x114 mm
- Wysokotermostabilny wkład
- Kontakty Kontex-Plus
- Stopień ochrony IP 67

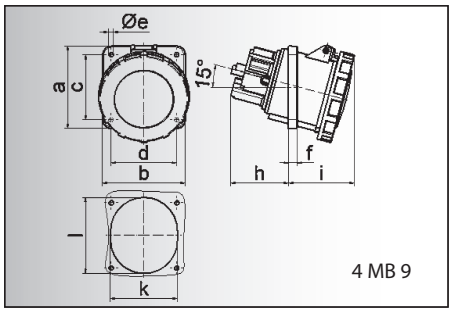

4 MB 9

Prąd [A]	125	125	125
Bieguny	**3**	**4**	**5**
a	114,0	114,0	114,0
b	114,0	114,0	114,0
c	90,0	90,0	90,0
d	90,0	90,0	90,0
e ø	6,5	6,5	6,5
f	12,0	12,0	12,0
h	82,0	82,0	82,0
i	90,0	90,0	90,0
k	92,0	92,0	92,0
l	105,0	105,0	105,0
Przewód mm² min	25	25	25
Przewód mm² max	70	70	70

Gniazdo tablicowe
- Zaciski śrubowe - klatkowe
- Skośne 15°
- Kołnierz 114 x114 mm
- Wysokotermostabilny wkład
- Niklowane styki
- Kontakty Kontex-Plus
- Stopień ochrony IP 67

Bals-Polska
ELEKTROTECHNIKA Sp. z o.o.

Liczba biegunów: 2P+E (3), 3P+E (4), 3P+N+E (5)

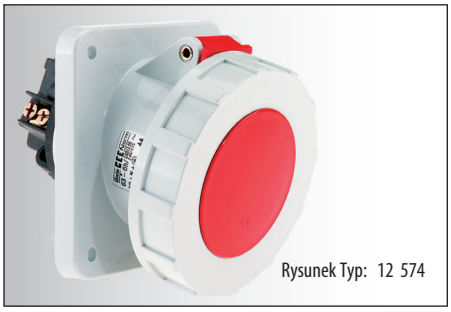

Prąd [A]	Bieguny	110V 50-60 Hz 3pol 4h	110V 50-60 Hz 4pol 4h	110V 50-60 Hz 5pol 4h	230V 50-60 Hz 3pol 6h	230V 50-60 Hz 4pol 9h	230V 50-60 Hz 5pol 9h	400V 50-60 Hz 3pol 9h	400V 50-60 Hz 4pol 6h	400V 50-60 Hz 5pol 6h	500V 50-60 Hz 3pol 7h	500V 50-60 Hz 4pol 7h	500V 50-60 Hz 5pol 7h	100-300 Hz >50V 3pol 10h	100-300 Hz >50V 4pol 10h	100-300 Hz >50V 5pol 10h	301-500 Hz >50V 3pol 2h	301-500 Hz >50V 4pol 2h	301-500 Hz >50V 5pol 2h	Sztuk	g Szt.
63	3				**12 569**															10	535
63	4				12 032			**12 570**			12 571									10	595
63	5	12 572			12 573			**12 574**												10	640

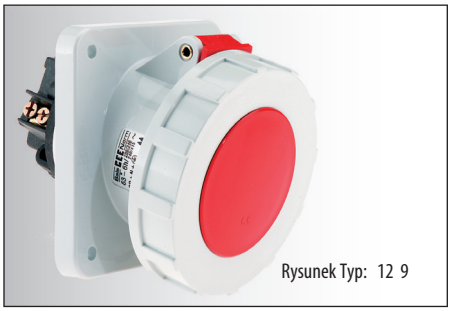

63	3	12 000			**12 001**			12 002												5	560
63	4	12 003			12 05			**12 00**			12 03			12 035			12 233			5	620
63	5	12 004			12 06			**12 9**			12 039			12 389			12 171			5	665

63	4							**12 0320**												10	565
63	5							**12 0274**												10	610

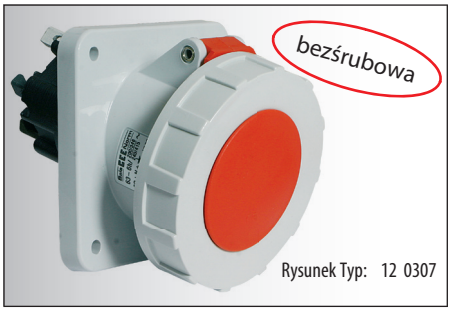

63	4							**12 0322**												5	590
63	5							**12 0307**												5	635

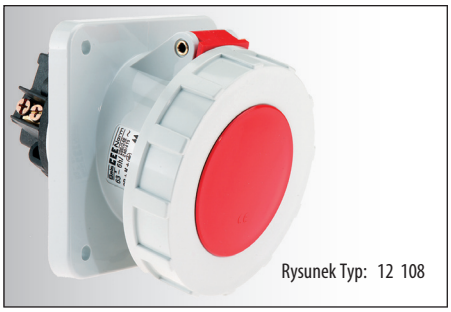

125	3	12 99			**12 100**			12 101												5	905
125	4	12 102			12 103			**12 104**			12 105			12 320			12 278			5	965
125	5	12 106			12 107			**12 108**			12 133			12 334			12 055			5	1070

przy gniazdach 63A i 125A ze stykiem pomocniczym (pilot) proszę dodać „P" do numeru katalogowego
dalsze informacje na stronie www.bals.com; www.bals.pl · Inne wartości napięć i częstotliwości dostępne na zamówienie

WTYCZKI, WTYCZKI ODBIORNIKOWE, ZWROTNICE FAZ

WTYCZKI, WTYCZKI ODBIORNIKOWE, ZWROTNICE FAZ

wtyczki, wtyczki odbiornikowe naścienne, odbiornikowe maszynowe, odbiornikowe tablicowe, zwrotnice faz

Jakość, która przekonuje

ZAWARTOŚĆ

Wtyczki
Strony 43-46

Wtyczki odbiornikowe naścienne
Strony 47-52

Wtyczki odbiornikowe maszynowe
Strony 53-54

Wtyczki odbiornikowe tablicowe
Strony 55-58

Wtyczki odbiornikowe tablicowe
Strony 59-60

Wtyczki z zwrotnicą faz
Strona 61

Wtyczki odbiornikowe z zwrotnicą faz
Strony 61-62

Preferowane obszary zastosowań:

Budownictwo

Kampingi

Przemysł

Budownictwo indywidualne

Rolnictwo

Żegluga

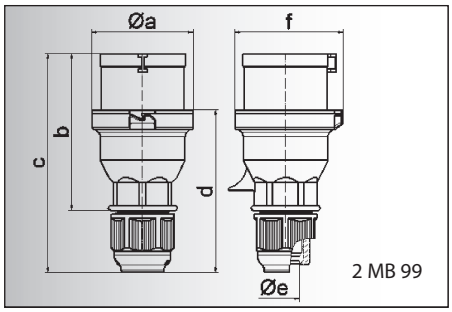

2 MB 99

Prąd [A]	16	16	16	32	32	32
Bieguny	3	4	5	3	4	5
a ø	53,0	60,0	66,0	74,5	74,5	74,5
b	93,5	100,5	103,0	121,0	121,0	121,5
c	134,0	141,0	142,0	174,0	174,0	174,5
d	97,5	104,5	105,5	128,0	128,0	128,5
e ø	18,0	18,0	18,0	23,0	23,0	23,0
f	57,5	64,5	70,5	78,0	78,0	80,0
Przewód mm² min	1	1	1	2,5	2,5	2,5
Przewód mm² max	2,5	2,5	2,5	6	6	6

Wtyczka Quick-Connect z Multi-Grip

- Zaciski bezśrubowe
- System szybkiego zamykania z blokadą
- Specjalny dławik z odciążeniem naprężenia
- Stopień ochrony IP 44

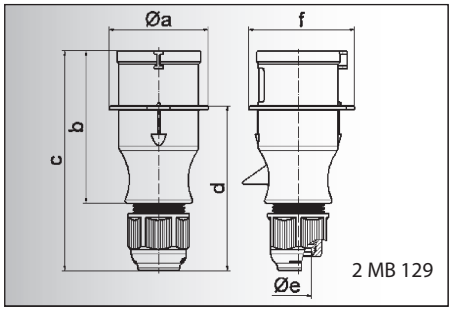

2 MB 129

Prąd [A]	16	16	16	32	32	32
Bieguny	3	4	5	3	4	5
a ø	54,0	60,0	66,0	71,0	71,0	80,0
b	94,5	98,0	101,0	115,0	115,0	119,0
c	138,0	142,0	145,0	170,0	170,0	174,0
d	101,5	105,5	108,5	124,0	124,0	128,0
e ø	18,0	18,0	18,0	23,0	23,0	23,0
f	56,6	64,0	71,0	76,0	76,0	85,0
Przewód mm² min	1	1	1	2,5	2,5	2,5
Przewód mm² max	2,5	2,5	2,5	6	6	6

Wtyczka z Multi-Grip

- Zaciski śrubowe
- Jednoczęściowa obudowa
- Specjalny dławik z odciążeniem naprężenia
- Stopień ochrony IP 44

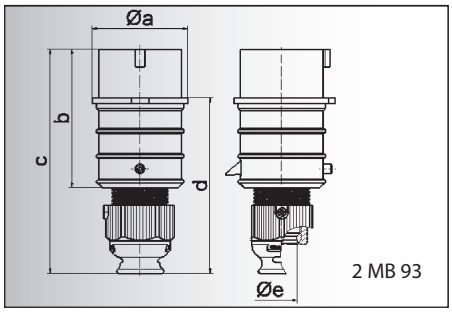

2 MB 93

Prąd [A]	16	16	16	32	32	32
Bieguny	3	4	5	3	4	5
a ø	51,0	57,5	65,0	66,0	66,0	72,0
b	95,0	95,0	97,0	118,0	118,0	117,0
c	145,0	145,0	152,0	178,0	178,0	181,0
d	109,0	109,0	116,0	133,0	133,0	135,5
e ø	18,0	18,0	21,0	23,0	23,0	27,0
Przewód mm² min	1	1	1	2,5	2,5	2,5
Przewód mm² max	2,5	2,5	2,5	6	6	6

Wtyczka TE-Plus z Multi-Grip

- Zaciski bezśrubowe
- Wysokotermostabilny wkład
- Niklowane styki
- Specjalny dławik z odciążeniem naprężenia
- Stopień ochrony IP 44

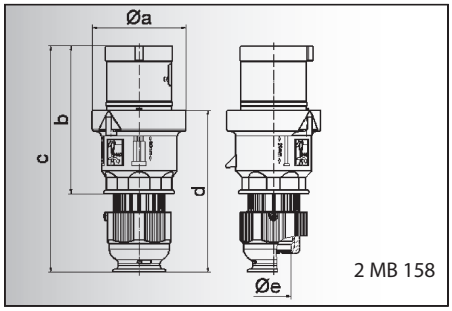

2 MB 158

Prąd [A]	63	63
Bieguny	4	5
a ø	96,0	96,0
b	153,0	153,0
c	233,0	233,0
d	167,0	167,0
e ø	36,0	36,0
Przewód mm² min	6	6
Przewód mm² max	16	16

Wtyczka TE-Plus z Multi-Grip

- Zaciski bezśrubowe
- Wysokotermostabilny wkład
- Niklowane styki
- Specjalny dławik z odciążeniem naprężenia
- Stopień ochrony IP 44

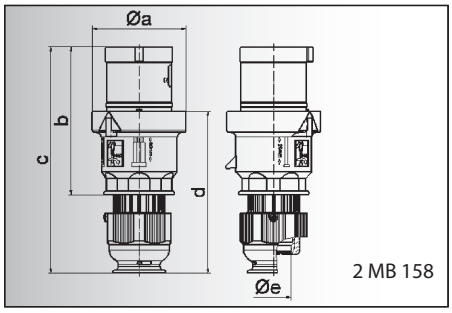

2 MB 158

Prąd [A]	63	63	63
Bieguny	3	4	5
a ø	96,0	96,0	96,0
b	153,0	153,0	153,0
c	233,0	233,0	233,0
d	167,0	167,0	167,0
e ø	36,0	36,0	36,0
Przewód mm² min	6	6	6
Przewód mm² max	16	16	16

Wtyczka TE z Multi-Grip

- Zaciski śrubowe
- Zaciski klatkowe
- Wysokotermostabilny wkład
- Niklowane styki
- Specjalny dławik z odciążeniem naprężenia
- Stopień ochrony IP 44

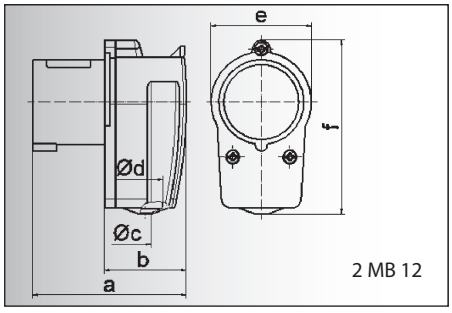

2 MB 12

Prąd [A]	16	16	16	32
Bieguny	3	4	5	5
a	80,0	85,0	96,0	116,0
b	44,0	49,0	59,0	70,0
c ø	6,5	6,5	8,0	10,0
d ø	18,0	18,0	18,0	25,0
e	51,0	57,0	64,0	-
f	90,0	95,0	74,0	101,0
Przewód mm² min	1	1	1	2,5
Przewód mm² max	2,5	2,5	2,5	6

Wtyczka kątowa

- Zaciski śrubowe
- Krótka tuleja wprowadzenia przewodu
- Stopień ochrony IP 44

Bals-Polska
ELEKTROTECHNIKA Sp. z o.o.

Liczba biegunów: 3 (2P+E), 4 (3P+E), 5 (3P+N+E)

Prąd [A]	Bieguny	110V 50-60 Hz 3pol 4h	110V 4pol 4h	110V 5pol 4h	230V 50-60 Hz 3pol 6h	230V 4pol 9h	230V 5pol 9h	400V 50-60 Hz 3pol 9h	400V 4pol 6h	400V 5pol 6h	500V 50-60 Hz 3pol 7h	500V 4pol 7h	500V 5pol 7h	100-300 Hz >50V 3pol 10h	100-300 Hz >50V 4pol 10h	100-300 Hz >50V 5pol 10h	301-500 Hz >50V 3pol 2h	301-500 Hz >50V 4pol 2h	301-500 Hz >50V 5pol 2h	Sztuk	g Szt.
16	3	21 25			**21 26**															10	135
16	4				21 29			**21 30**												10	150
16	5				21 35			**21 36**												10	165
32	3				**21 38**															10	250
32	4				21 41			**21 42**												10	270
32	5				21 47			**21 48**												10	295

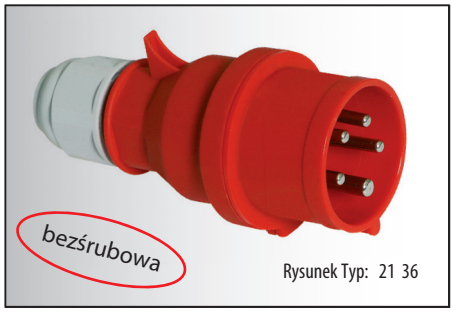

Rysunek Typ: 21 36

Inne ułożenia biegunów dostępne na zamówienie

16	3	21 000TLS			**21 001**-TLS			21 002TLS			21 071-TLS			21 257-TLS			21 244TLS			10	135
16	4	21 003TLS			21 004TLS			**21 005**-TLS			21 006TLS			21 007-TLS			21 008TLS			10	149
16	5	21 009TLS			21 010TLS			**20 3**-TLS			21 037-TLS			21 056TLS			21 145TLS			10	170
32	3	21 012-TLS			**21 013**-TLS			21 014TLS			21 219TLS			21 354TLS			21 328TLS			10	220
32	4	21 015TLS			21 016TLS			**21 017**-TLS			21 018TLS			21 019TLS			21 020TLS			10	240
32	5	21 021-TLS			21 022TLS			**20 4**-TLS			21 011-TLS			21 247-TLS			21 160TLS			10	270

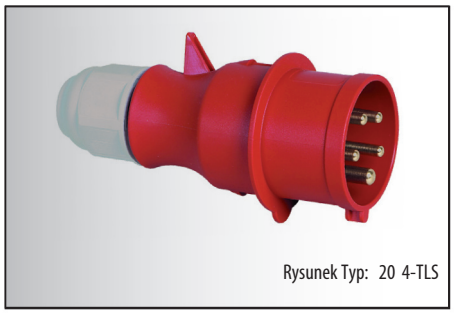
Rysunek Typ: 20 4-TLS

16	3	21 837			**21 686**			21 843			21 0169			21 0170			21 0171			10	150
16	4	21 872			21 839			**21 687**			21 688			21 847			21 849			10	170
16	5	21 0176			21 840			**21 689**			21 0178			21 0179			21 879			10	195
32	3	21 838			**21 690**			21 844			21 0184			21 0185			21 0186			10	265
32	4	21 873			21 841			**21 691**			21 692			21 848			21 850			10	280
32	5	21 0193			21 842			**21 693**			21 623			21 0197			21 885			10	330

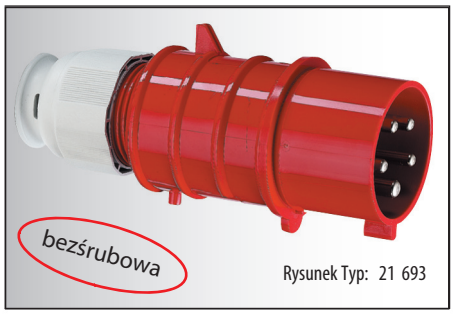

Rysunek Typ: 21 693

63	4							**21 0761**			21 0763									5	700
63	5							**21 0765**												5	755

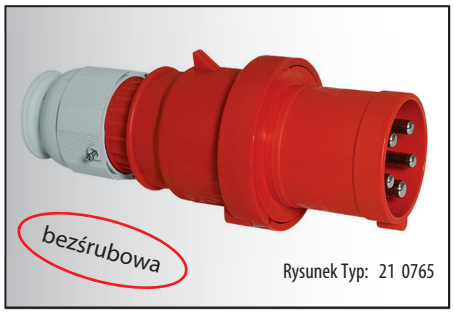

Rysunek Typ: 21 0765

Nakrętka dławika z dodatkowym odciążeniem przewodu – patrz str. 211

63	3	21 024			**21 04**			21 025			21 0030			21 531			21 624			5	610
63	4	21 49			21 50			**21 51**			21 52			21 300			21 526			5	680
63	5	21 53			21 54			**21 55**			21 167			21 663			21 419			5	735

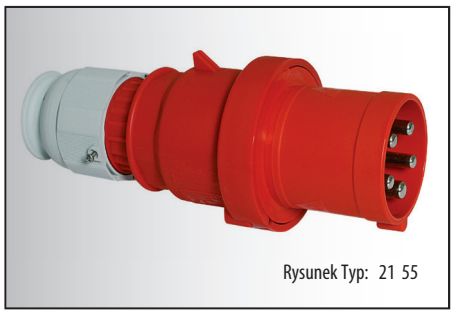
Rysunek Typ: 21 55

Nakrętka dławika z dodatkowym odciążeniem przewodu – patrz str. 211

16	3	23 0			**23 1**			23 2			23 8						23 03			10	150
16	4	23 3			23 4			**23 5**			23 9						23 7			10	170
16	5							**23 6**												10	175
32	5							**23 00**												10	280

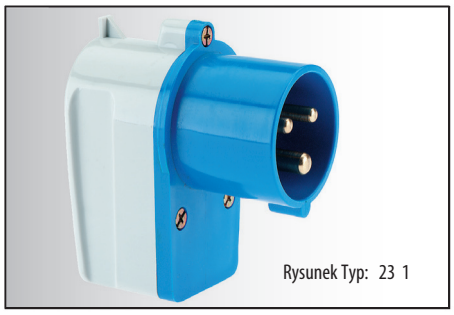
Rysunek Typ: 23 1

dalsze informacje na stronie www.bals.com; www.bals.pl · inne wartości napięć i częstotliwości dostępne na zamówienie

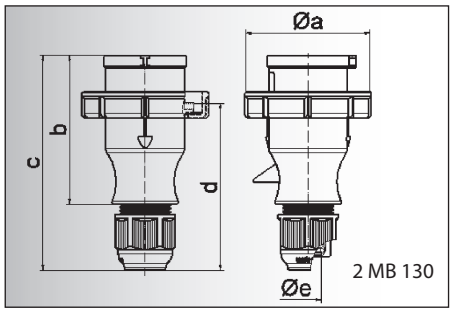

2 MB 130

Prąd [A]	16	16	16	32	32	32
Bieguny	3	4	5	3	4	5
a ø	70,0	78,0	86,0	94,0	94,0	101,0
b	94,5	98,0	101,0	115,0	115,0	119,0
c	138,0	142,0	145,0	170,0	170,0	174,0
d	105,5	109,5	112,5	128,0	128,0	132,0
e ø	18,0	18,0	18,0	23,0	23,0	23,0
Przewód mm² min	1	1	1	2,5	2,5	2,5
Przewód mm² max	2,5	2,5	2,5	6	6	6

Wtyczka z Multi-Grip
- Zaciski śrubowe
- Jednoczęściowa obudowa
- Specjalny dławik z odciążeniem naprężenia
- Stopień ochrony IP 67

Akcesoria:
Osłona wtyczki patrz str. 211

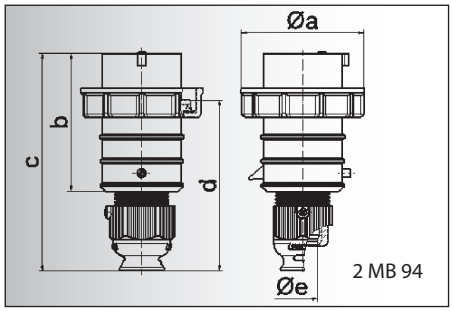

2 MB 94

Prąd [A]	16	16	16	32	32	32
Bieguny	3	4	5	3	4	5
a ø	70,0	78,0	86,0	94,0	94,0	101,0
b	95,0	95,0	97,0	118,0	118,0	117,0
c	145,0	145,0	152,0	178,0	178,0	181,0
d	111,0	111,0	119,0	136,0	136,0	138,5
e ø	18,0	18,0	21,0	23,0	23,0	27,0
Przewód mm² min	1	1	1	2,5	2,5	2,5
Przewód mm² max	2,5	2,5	2,5	6	6	6

Wtyczka TE-Plus z Multi-Grip
- Zaciski bezśrubowe
- Wysokotermostabilny wkład
- Niklowane styki
- Specjalny dławik z odciążeniem naprężenia
- Stopień ochrony IP 67

Akcesoria:
Osłona wtyczki patrz str. 211

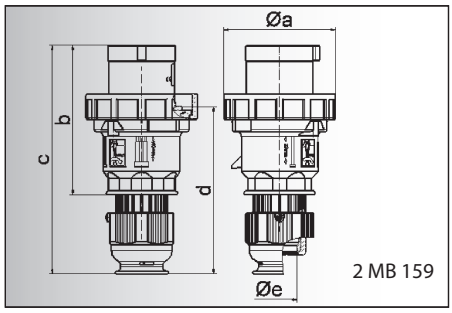

2 MB 159

Prąd [A]	63	63	63
Bieguny	3	4	5
a ø	113,5	113,5	113,5
b	153,0	153,0	153,0
c	233,0	233,0	233,0
d	171,0	171,0	171,0
e ø	36,0	36,0	36,0
Przewód mm² min	6	6	6
Przewód mm² max	16	16	16

Wtyczka TE z Multi-Grip
- Zaciski śrubowe - klatkowe
- Wysokotermostabilny wkład
- Niklowane styki
- Specjalny dławik z odciążeniem naprężenia
- Stopień ochrony IP 67

Akcesoria:
Osłona wtyczki patrz str. 211

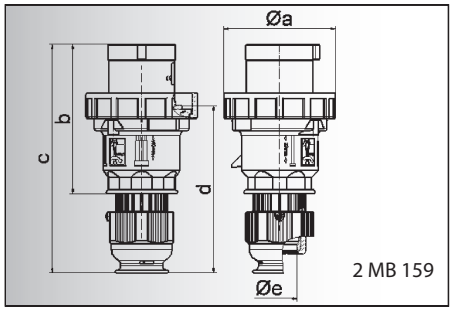

2 MB 159

Prąd [A]	63	63
Bieguny	4	5
a ø	113,5	113,5
b	153,0	153,0
c	233,0	233,0
d	171,0	171,0
e ø	36,0	36,0
Przewód mm² min	6	6
Przewód mm² max	16	16

Wtyczka TE-Plus z Multi-Grip
- Zaciski bezśrubowe
- Wysokotermostabilny wkład
- Niklowane styki
- Specjalny dławik z odciążeniem naprężenia
- Stopień ochrony IP 67

Akcesoria:
Osłona wtyczki patrz str. 211

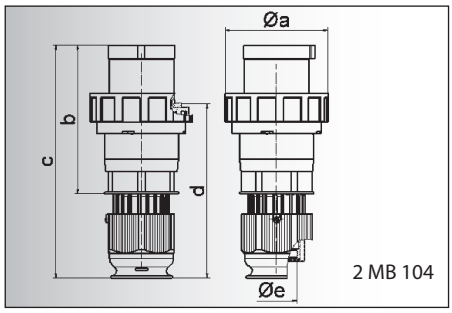

2 MB 104

Prąd [A]	125	125	125
Bieguny	3	4	5
a ø	126,0	126,0	126,0
b	181,0	181,0	181,0
c	282,0	282,0	282,0
d	206,0	206,0	206,0
e ø	50,0	50,0	50,0
Przewód mm² min	16	16	16
Przewód mm² max	50	50	50

Wtyczka TE z Multi-Grip
- Zaciski śrubowe - klatkowe
- Wysokotermostabilny wkład
- Niklowane styki
- Specjalny dławik z odciążeniem naprężenia
- Stopień ochrony IP 67

Akcesoria:
Osłona wtyczki patrz str. 211

Bals-Polska
ELEKTROTECHNIKA Sp. z o.o.

Liczba biegunów: 3 (2P+E), 4 (3P+E), 5 (3P+N+E)

Prąd [A]	Bieguny	110V 50-60 Hz 3pol 4h	110V 4pol 4h	110V 5pol 4h	230V 50-60 Hz 3pol 6h	230V 4pol 9h	230V 5pol 9h	400V 50-60 Hz 3pol 9h	400V 4pol 6h	400V 5pol 6h	500V 50-60 Hz 3pol 7h	500V 4pol 7h	500V 5pol 7h	100-300 Hz >50V 3pol 10h	100-300 Hz >50V 4pol 10h	100-300 Hz >50V 5pol 10h	301-500 Hz >50V 3pol 2h	301-500 Hz >50V 4pol 2h	301-500 Hz >50V 5pol 2h	Sztuk	g Szt.
16	3	21 0575			**21 0576**			21 0577			21 0578			21 0579			21 0580			10	155
16	4	21 0581			21 0582			**21 0583**			21 0584			21 0585			21 0586			10	170
16	5	21 0587			21 0588			**21 0589**			21 0590			21 0591			21 0592			10	170
32	3	21 0593			**21 0594**			21 0595			21 0596			21 0597			21 0598			10	243
32	4	21 0599			21 0600			**21 0601**			21 0602			21 0603			21 0604			10	255
32	5	21 0605			21 0606			**21 0607**			21 0608			21 0609			21 0610			10	305

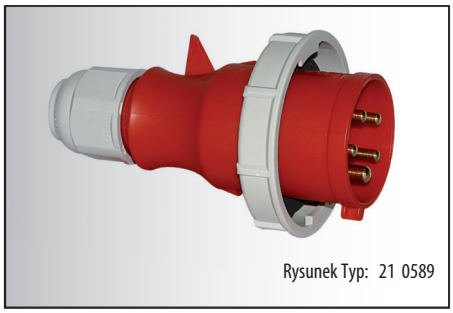
Rysunek Typ: 21 0589

16	3	21 237			**21 238**			21 402			21 487			21 453			21 558			10	175
16	4	21 403			21 250			**21 349**			21 350			21 404			21 405			10	200
16	5	21 406			21 407			**21 239**			21 754			21 564			21 533			10	235
32	3	21 408			**21 240**			21 409			21 486			21 545			21 0222			10	310
32	4	21 410			21 251			**21 351**			21 352			21 411			21 412			10	335
32	5	21 413			21 414			**21 241**			21 282			21 484			21 0234			10	385

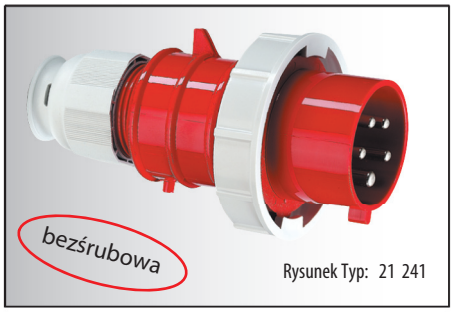

Rysunek Typ: 21 241

63	3	21 80			**21 81**			21 82			21 330									5	685
63	4	21 83			21 84			**21 85**			21 86			21 154			21 375			5	740
63	5	21 87			21 88			**21 89**			21 060			21 645			21 163			5	800

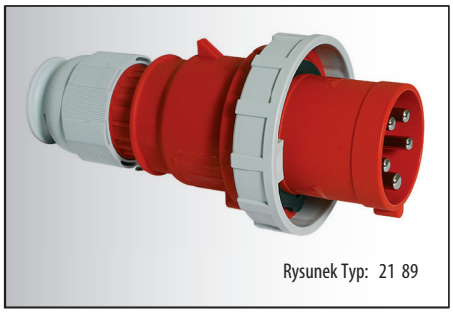
Rysunek Typ: 21 89

Nakrętka dławika z dodatkowym odciążeniem przewodu – patrz str. 211

63	4							**21 0762**			21 0764									5	750
63	5							**21 0766**												5	810

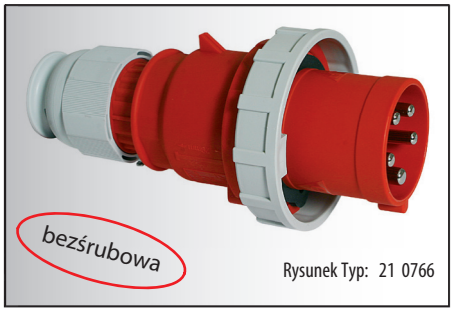

Rysunek Typ: 21 0766

Nakrętka dławika z dodatkowym odciążeniem przewodu – patrz str. 211

125	3	21 90			**21 91**			21 92												5	1105
125	4	21 93			21 94			**21 95**			21 96			21 607			21 155			5	1210
125	5	21 97			21 98			**21 99**			21 555			21 851			21 156			5	1325

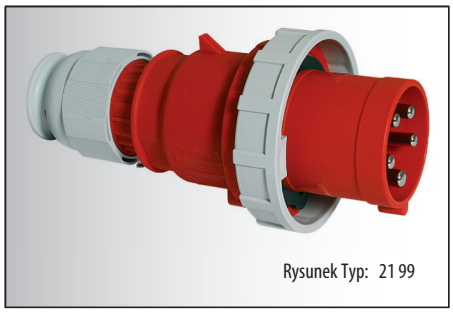
Rysunek Typ: 21 99

Nakrętka dławika z dodatkowym odciążeniem przewodu – patrz str. 211

WTYCZKI ODBIORNIKOWE NAŚCIENNE

PN-IEC 60309, EN 60309, VDE 0623
Stopień ochrony IP 44

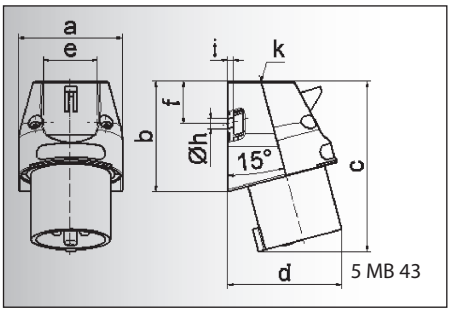

Prąd [A]	16
Bieguny	**3**
a	56,5
b	60,0
c	93,0
d	73,0
e	29,5
f	23,5
h ø	5,5
i	3,0
k	M 20
Przewód mm² min	1
Przewód mm² max	2,5

Wtyczka odbiornikowa naścienna

- Zaciski śrubowe
- Wprowadzenie przewodu: 1 x z góry (otwarte), 1 x z dołu (zamknięte)
- Stopień ochrony IP 44

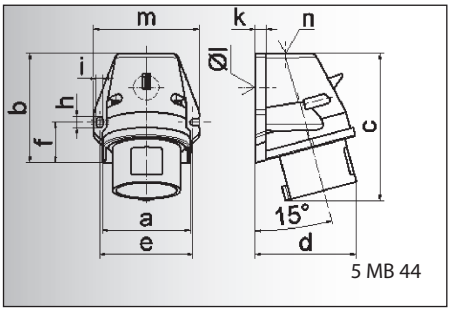

Prąd [A]	16	16	16	32	32	32
Bieguny	**3**	**4**	**5**	**3**	**4**	**5**
a	59,5	72,4	72,4	79,1	79,1	79,1
b	90,0	90,0	90,0	92,0	92,0	92,0
c	120,0	120,0	122,0	134,0	134,0	134,0
d	72,0	84,0	84,0	89,0	89,0	89,0
e	62,0	77,0	77,0	84,0	84,0	84,0
f	33,5	33,5	33,5	30,0	30,0	30,0
h	9,0	9,0	9,0	9,0	9,0	9,0
i	5,5	5,5	5,5	5,5	5,5	5,5
k	8,0	9,0	9,0	9,0	9,0	9,0
l ø	21,0	21,0	21,0	21,0	21,0	21,0
m	72,0	87,0	87,0	94,0	94,0	94,0
n	M 20	M 25	M 25	M 25	M 25	M 25
Przewód mm² min	1	1	1	2,5	2,5	2,5
Przewód mm² max	2,5	2,5	2,5	6	6	6

Wtyczka odbiornikowa naścienna Quick-Connect

- Zaciski bezśrubowe
- Wprowadzenie przewodu: 1 x z góry (otwarte), 1 x z dołu (zamknięte)
- Stopień ochrony IP 44

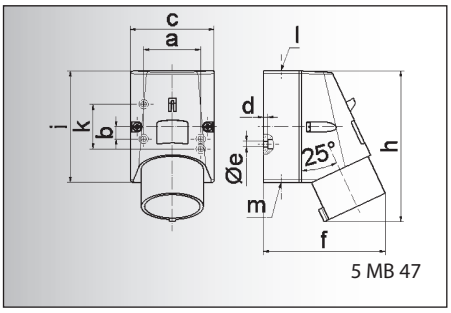

Prąd [A]	16	16	16
Bieguny	**3**	**4**	**5**
a	51,0	59,0	59,0
b	-	11,0	11,0
c	64,0	75,0	75,0
d	4,0	4,0	4,0
e ø	4,1	5,1	5,1
f	93,0	106,0	110,0
h	122,0	135,0	135,0
i	87,0	100,0	100,0
k	40,0	-	-
l	M 20	M 20	M 20
m	dla M 20	dla M 20	dla M 20
Przewód mm² min	1	1	1
Przewód mm² max	2,5	2,5	2,5

Wtyczka odbiornikowa naścienna

- Zaciski śrubowe
- Wprowadzenie przewodu: 1 x z góry (otwarte), 1 x z dołu (zamknięte)
- Stopień ochrony IP 44

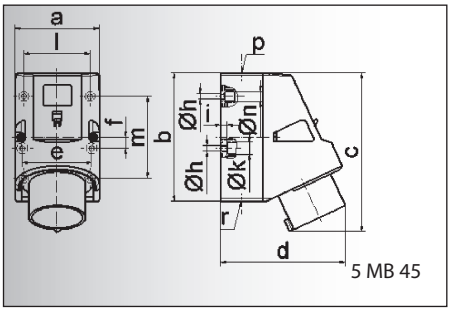

Prąd [A]	16	32	32	32
Bieguny	**5**	**3**	**4**	**5**
a	83,0	83,0	83,0	83,0
b	126,0	126,0	126,0	126,0
c	155,5	165,0	165,0	166,0
d	122,0	128,0	128,0	130,0
e	68,0	68,0	68,0	68,0
f	11,0	11,0	11,0	11,0
h ø	5,5	5,5	5,5	5,5
i	6,5	6,5	6,5	6,5
k ø	12,0	12,0	12,0	12,0
l	65,0	65,0	65,0	65,0
m	80,0	80,0	80,0	80,0
n ø	10	10,0	10,0	10,0
p	M 25	M 25	M 25	M 25
r	2xM 25	2xM 25	2xM 25	2xM 25
Przewód mm² min	1	2,5	2,5	2,5
Przewód mm² max	2,5	6	6	6

Wtyczka odbiornikowa naścienna Quick-Connect TE

- Zaciski bezśrubowe
- Wysokotermostabilny wkład
- Niklowane styki
- Wprowadzenie przewodu: 1 x z góry (otwarte), 2 x z dołu (zamknięte)
- Możliwość obrócenia podstawy obudowy o 180°
- 4 otwory montażowe w podstawie obudowy
- Stopień ochrony IP 44

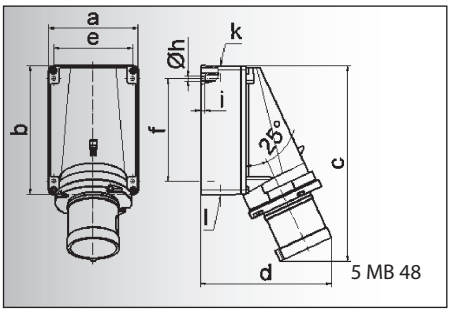

Prąd [A]	63	63	63
Bieguny	**3**	**4**	**5**
a	118,0	118,0	118,0
b	170,0	170,0	170,0
c	259,0	259,0	259,0
d	174,0	174,0	174,0
e	104,0	104,0	104,0
f	136,0	136,0	136,0
h ø	6,1	6,1	6,1
i	6,0	6,0	6,0
k	M 40	M 40	M 40
l	M 32/32	M 32/32	M 32/32
Przewód mm² min	6	6	6
Przewód mm² max	16	16	16

Wtyczka odbiornikowa naścienna

- Zaciski śrubowe
- Wprowadzenie przewodu: 1 x z góry (otwarte), 2 x z dołu (zamknięte)
- Możliwość obrócenia podstawy obudowy o 180°
- Stopień ochrony IP 44

Bals-Polska
ELEKTROTECHNIKA Sp. z o.o.

Liczba biegunów: 2P+E (3), 3P+E (4), 3P+N+E (5)

Prąd [A]	Bieguny	110V 50-60 Hz 3pol 4h	110V 4pol 4h	110V 5pol 4h	230V 50-60 Hz 3pol 6h	230V 4pol 9h	230V 5pol 9h	400V 50-60 Hz 3pol 9h	400V 4pol 6h	400V 5pol 6h	500V 50-60 Hz 3pol 7h	500V 4pol 7h	500V 5pol 7h	100-300 Hz >50V 3pol 10h	100-300 Hz >50V 4pol 10h	100-300 Hz >50V 5pol 10h	301-500 Hz >50V 3pol 2h	301-500 Hz >50V 4pol 2h	301-500 Hz >50V 5pol 2h	Sztuk	g Szt.
16	3	24 48			**24 0**															10	130

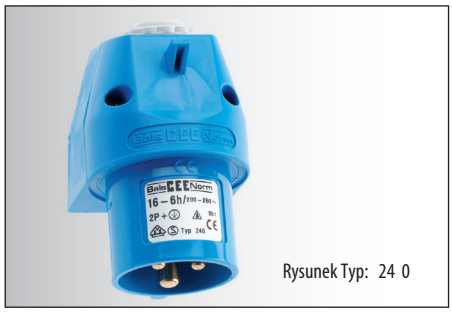
Rysunek Typ: 24 0

16	3	24 422			**24 423**															10	170
16	4	24 398			24 393			**24 392**			24 539									10	210
16	5	24 399			24 400			**24 2001**												10	230
32	3	24 401			**24 402**															10	275
32	4	24 403			24 404			**24 405**			24 540									10	295
32	5	24 406			24 407			**24 2002**												10	315

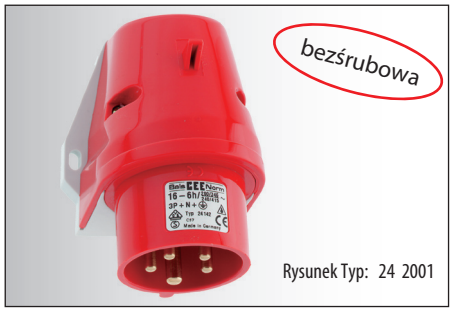

Rysunek Typ: 24 2001

16	3	24 4			**24 5**			24 6						24 074						10	190
16	4	24 7			24 8			**24 9**			24 10			24 11			24 12			10	245
16	5	24 13			24 14			**24 15**			24 98			24 166			24 03			10	270

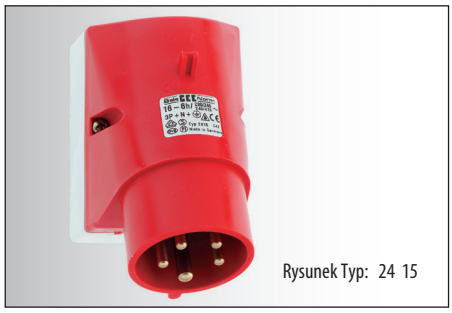
Rysunek Typ: 24 15

16	5							24 362												10	330
32	3	24 408			**24 409**															10	360
32	4				24 410			**24 411**			24 412									10	380
32	5				24 551			**24 413**												10	415

Rysunek Typ: 24 413

63	3				**24 336**															5	815
63	4				24 337			**24 338**			24 339									5	960
63	5							**24 134**												5	1015

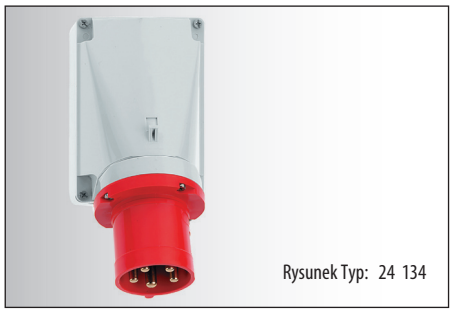
Rysunek Typ: 24 134

WTYCZKI ODBIORNIKOWE NAŚCIENNE

również z technologią bezśrubową Quick-Connect
PN-IEC 60309, EN 60309, VDE 0623
Stopień ochrony IP 44

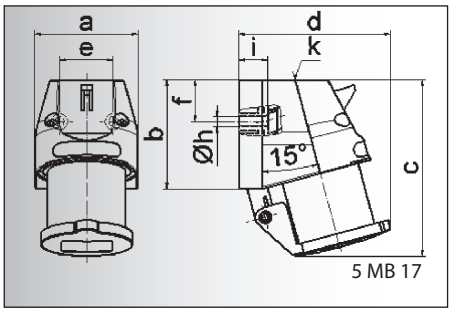

Prąd [A]	16
Bieguny	3
a	56,5
b	60,0
c	97,5
d	84,0
e	29,5
f	23,0
h ø	5,5
i	16,0
k	M 20
Przewód mm² min	1
Przewód mm² max	2,5

Wtyczka odbiornikowa naścienna
- Zaciski śrubowe
- Samozamykająca się klapka ochronna
- Stopień ochrony IP 44

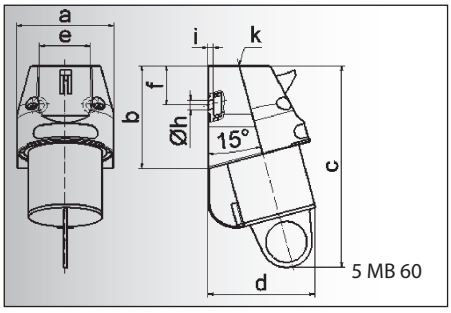

Prąd [A]	16
Bieguny	3
a	56,5
b	60,0
c	118,0
d	63,0
e	29,5
f	23,0
h ø	5,5
i	3,0
k	M 20
Przewód mm² min	1
Przewód mm² max	2,5

Wtyczka odbiornikowa naścienna
- Zaciski śrubowe
- Z zatyczką ochronna
- Stopień ochrony IP 44

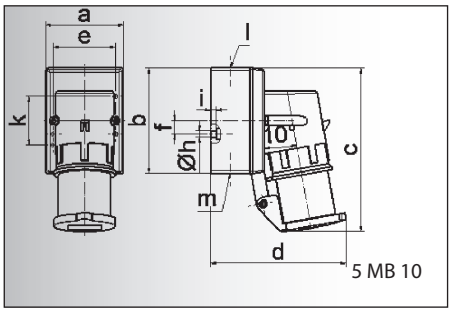

Prąd [A]	16	16
Bieguny	3	4
a	64,0	75,0
b	87,0	100,0
c	138,0	150,0
d	111,0	120,0
e	51,0	59,0
f	-	11,0
h ø	4,1	5,1
i	4,5	4,5
k	40,0	-
l	M 20	M 20
m	dla M 20	dla M 20
Przewód mm² min	1	1
Przewód mm² max	2,5	2,5

Wtyczka odbiornikowa naścienna
- Zaciski śrubowe
- Samozamykająca się klapka ochronna
- Stopień ochrony IP 44

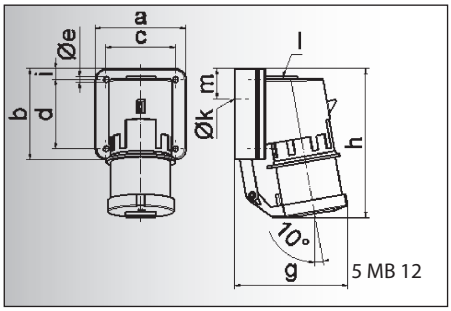

Prąd [A]	16	32	32	32
Bieguny	5	3	4	5
a	84,0	90,0	90,0	90,0
b	84,0	75,0	75,0	75,0
c	64,0	78,0	78,0	78,0
d	64,0	45,0	45,0	45,0
e ø	5,5	5,5	5,5	5,5
g	105,0	114,0	114,0	115,0
h	138,0	149,0	149,0	150,0
i	10,0	13,0	13,0	13,0
k ø	23,0	29,0	29,0	29,0
l	M 20	M 25	M 25	M 25
m	28,0	27,0	27,0	27,0
Przewód mm² min	1	2,5	2,5	2,5
Przewód mm² max	2,5	6	6	6

Wtyczka odbiornikowa naścienna
- Zaciski śrubowe
- Samozamykająca się klapka ochronna
- Stopień ochrony IP 44

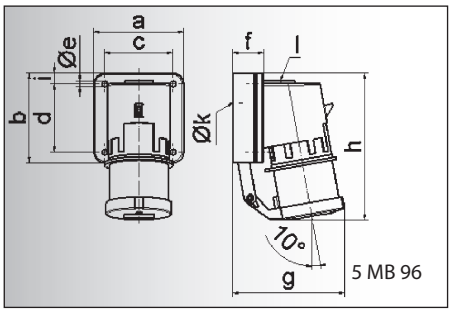

Prąd [A]	16	32
Bieguny	5	5
a	84,0	90,0
b	84,0	75,0
c	64,0	78,0
d	64,0	45,0
e ø	5,5	5,5
f	29,0	29,0
g	105,0	115,0
h	138,0	150,0
i	10,0	13,0
k ø	23,0	29,0
l	M 20	M 25
Przewód mm² min	1	2,5
Przewód mm² max	2,5	6

Wtyczka odbiornikowa naścienna Quick-Connect TE
- Zaciski bezśrubowe
- Samozamykająca się klapka ochronna
- Wysokotermostabilny wkład
- Niklowane styki
- Stopień ochrony IP 44

Bals-Polska
ELEKTROTECHNIKA Sp. z o.o.

Liczba biegunów: 2P+E (3), 3P+E (4), 3P+N+E (5)

Prąd [A]	Bieguny	110V 50-60 Hz	230V 50-60 Hz	400V 50-60 Hz	500V 50-60 Hz	100-300 Hz >50V	301-500 Hz >50V	Sztuk	g Szt.
		3pol 4pol 5pol	3pol 4pol 5pol	3pol 4pol 5pol	3pol 4pol 5pol	3pol 4pol 5pol	3pol 4pol 5pol		
		4h 4h 4h	6h 9h 9h	9h 6h 6h	7h 7h 7h	10h 10h 10h	2h 2h 2h		
16	3		**24 2**					10	170

Rysunek Typ: 24 2

16	3		**24 00**					10	140

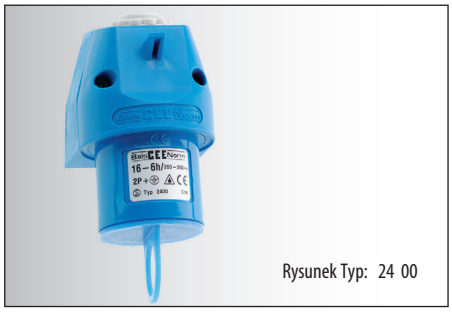
Rysunek Typ: 24 00

16	3	24 60	**24 61**	24 62				10	220
16	4	24 63	24 64	**24 65**	24 66	24 67	24 68	10	305

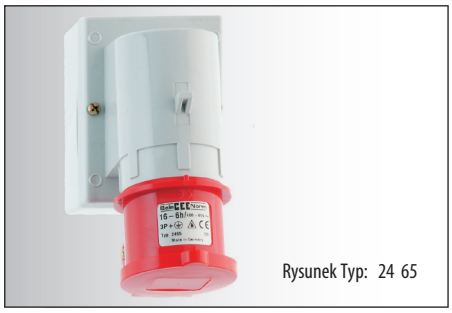
Rysunek Typ: 24 65

16	5	24 69	**24 70**	24 71				10	305
32	3	24 335	**24 017**					10	335
32	4			**24 018**	24 019			10	350
32	5			**24 012**				10	380

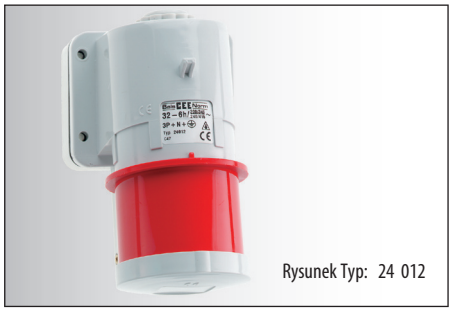
Rysunek Typ: 24 012

16	5			**24 414**				10	320
32	5			**24 415**				10	410

Rysunek Typ: 24 415

WTYCZKI ODBIORNIKOWE NAŚCIENNE

również z technologią bezśrubową Quick-Connect
PN-IEC 60309, EN 60309, VDE 0623
Stopień ochrony IP 67

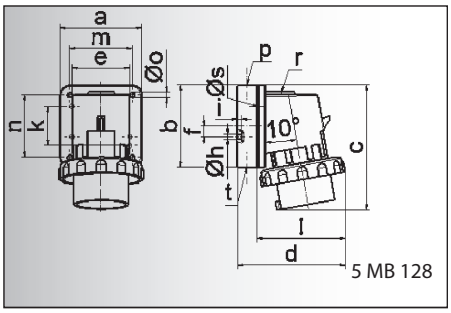

Prąd [A]	16	16	16	32	32	32
Bieguny	**3**	**4**	**5**	**3**	**4**	**5**
a	64,0	75,0	84,0	90,0	90,0	90,0
b	87,0	100,0	84,0	75,0	75,0	75,0
c	137,0	151,0	136,0	138,0	138,0	139,0
d	112,0	119,0	-	122,0	122,0	123,0
e	51,0	59,0	-	-	-	-
f	-	11,0	-	-	-	-
h ø	4,1	5,1	-	-	-	-
i	4,5	4,5	-	-	-	-
k	40,0	-	-	-	-	-
l	-	-	111,0	-	-	-
m	-	-	64,0	78,0	78,0	78,0
n	-	-	64,0	45,0	45,0	45,0
o ø	-	-	5,5	5,5	5,5	5,5
p	M 20	M 20	-	-	-	-
r	-	-	M 20	M 25	M 25	M 25
s ø	-	-	23,0	29,0	29,0	29,0
t	dla M 20	dla M 20	-	-	-	-

Wtyczka odbiornikowa naścienna
- Zaciski śrubowe
- Niklowane styki
- Zaciski dla przewodu od 1 mm² do 2,5 mm² przy 16A
- Zaciski dla przewodu od 2,5 mm² do 6 mm² przy 32A
- Stopień ochrony IP 67

Akcesoria:
Osłona wtyczki patrz str. 211

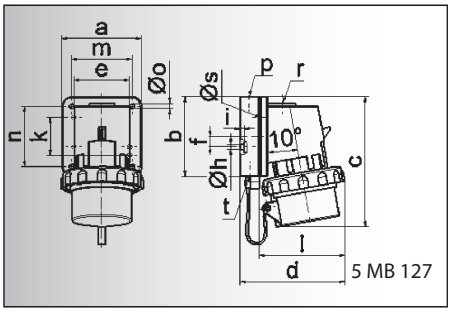

Prąd [A]	16	16	16	32	32	32
Bieguny	**3**	**4**	**5**	**3**	**4**	**5**
a	64,0	75,0	84,0	90,0	90,0	90,0
b	87,0	100,0	84,0	75,0	75,0	75,0
c	137,0	151,0	137,0	147,0	147,0	148,0
d	112,0	119,0	-	122,0	122,0	123,0
e	51,0	59,0	-	-	-	-
f	-	11,0	-	-	-	-
h ø	4,1	5,1	-	-	-	-
i	4,5	4,5	-	-	-	-
k	40,0	-	-	-	-	-
l	-	-	111,0	-	-	-
m	-	-	64,0	78,0	78,0	78,0
n	-	-	64,0	45,0	45,0	45,0
o ø	-	-	5,5	5,5	5,5	5,5
p	M 20	M 20	-	-	-	-
r	-	-	M 20	M 25	M 25	M 25
s ø	-	-	23,0	29,0	29,0	29,0
t	dla M 20	dla M 20	-	-	-	-

Wtyczka odbiornikowa naścienna
- Zaciski śrubowe
- Osłona wtyczki
- Niklowane styki
- Zaciski dla przewodu od 1 mm² do 2,5 mm² przy 16A
- Zaciski dla przewodu od 2,5 mm² do 6 mm² przy 32A
- Stopień ochrony IP 67

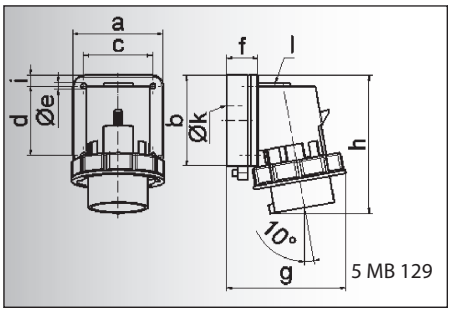

Prąd [A]	16	32
Bieguny	**5**	**5**
a	84,0	90,0
b	84,0	75,0
c	64,0	78,0
d	64,0	45,0
e ø	5,5	5,5
f	28,0	28,0
g	111,0	123,0
h	136,0	139,0
i	10,0	13,0
k ø	23,0	29,0
l	M 20	M 25

Wtyczka odbiornikowa naścienna Quick-Connect TE
- Zaciski bezśrubowe
- Niklowane styki
- Zaciski dla przewodu od 1 mm² do 2,5 mm² przy 16A
- Zaciski dla przewodu od 2,5 mm² do 6 mm² przy 32A
- Stopień ochrony IP 67

Akcesoria:
Osłona wtyczki patrz str. 211

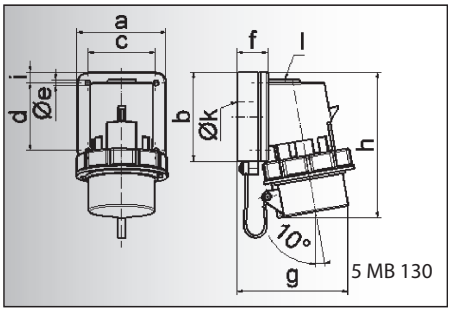

Prąd [A]	16	32
Bieguny	**5**	**5**
a	84,0	90,0
b	84,0	75,0
c	64,0	78,0
d	64,0	45,0
e ø	5,5	5,5
f	28,0	28,0
g	111,0	123,0
h	137,0	148,0
i	10,0	13,0
k ø	23,0	29,0
l	M 20	M 25

Wtyczka odbiornikowa naścienna Quick-Connect TE
- Zaciski bezśrubowe
- Osłona wtyczki
- Niklowane styki
- Zaciski dla przewodu od 1 mm² do 2,5 mm² przy 16A
- Zaciski dla przewodu od 2,5 mm² do 6 mm² przy 32A
- Stopień ochrony IP 67

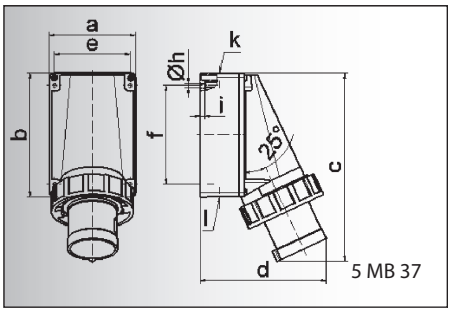

Prąd [A]	63	63	63
Bieguny	**3**	**4**	**5**
a	118,0	118,0	118,0
b	170,0	170,0	170,0
c	259,0	259,0	259,0
d	174,0	174,0	174,0
e	104,0	104,0	104,0
f	136,0	136,0	136,0
h ø	6,1	6,1	6,1
i	6,0	6,0	6,0
k	M 40	M 40	M 40
l	M 32/32	M 32/32	M 32/32
Przewód mm² min	6	6	6
Przewód mm² max	16	16	16

Wtyczka odbiornikowa naścienna
- Zaciski śrubowe - klatkowe
- Niklowane styki
- Wprowadzenie przewodu: 1 x z góry (otwarte), 2 x z dołu (zamknięte)
- Możliwość obrócenia podstawy obudowy o 180°
- Stopień ochrony IP 67

Akcesoria:
Osłona wtyczki patrz str. 211

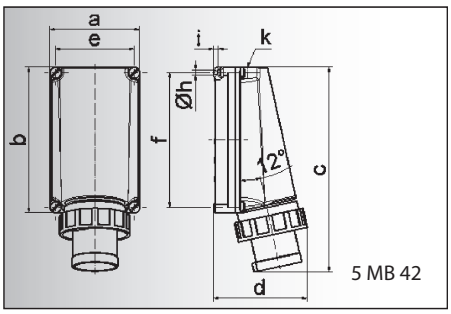

Prąd [A]	125	125	125
Bieguny	**3**	**4**	**5**
a	160,0	160,0	160,0
b	260,0	260,0	260,0
c	364,0	364,0	364,0
d	165,0	165,0	165,0
e	140,0	140,0	140,0
f	240,0	240,0	240,0
h ø	8,3	8,3	8,3
i	10,0	10,0	10,0
k	M 50	M 50	M 50
Przewód mm² min	16	16	16
Przewód mm² max	50	50	50

Wtyczka odbiornikowa naścienna
- Zaciski śrubowe - klatkowe
- Wysokotermostabilny wkład
- Niklowane styki
- Z Listwą zaciskową 5 x 50 mm² i okablowaniem
- Stopień ochrony IP 67

Akcesoria:
Osłona wtyczki patrz str. 211

Bals-Polska
ELEKTROTECHNIKA Sp. z o.o.

Liczba biegunów: 3 (2P+E), 4 (3P+E), 5 (3P+N+E)

Prąd [A]	Bieguny	110V 50-60 Hz 3pol 4h	110V 4pol 4h	110V 5pol 4h	230V 50-60 Hz 3pol 6h	230V 4pol 9h	230V 5pol 9h	400V 50-60 Hz 3pol 9h	400V 4pol 6h	400V 5pol 6h	500V 50-60 Hz 3pol 7h	500V 4pol 7h	500V 5pol 7h	100-300 Hz >50V 3pol 10h	100-300 Hz >50V 4pol 10h	100-300 Hz >50V 5pol 10h	301-500 Hz >50V 3pol 2h	301-500 Hz >50V 4pol 2h	301-500 Hz >50V 5pol 2h	Sztuk	g Szt.
16	3	24 72			**24 73**			24 74												10	250
16	4	24 75			24 76			**24 77**			24 78			24 79			24 80			10	285
16	5	24 81			24 82			**24 83**			24 114									10	355
32	3	24 154			**24 020**															10	325
32	4				24 101			**24 021**			24 022									10	340
32	5							**24 02**			24 079									10	370

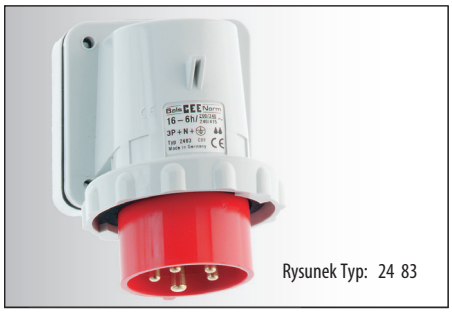
Rysunek Typ: 24 83

16	3	24 84			**24 85**			24 86												10	310
16	4	24 87			24 88			**24 89**			24 90			24 91			24 92			10	350
16	5	24 93			24 94			**24 95**												10	420
32	3	24 216			**24 023**															10	380
32	4							**24 024**			24 025									10	395
32	5							**24 013**			24 089			24 078						10	425

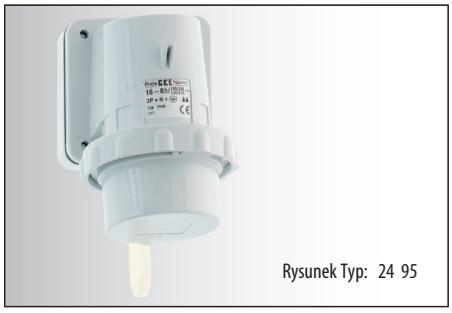
Rysunek Typ: 24 95

16	5							**24 416**												10	355
32	5							**24 418**												10	485

Rysunek Typ: 24 418

16	5							**24 258**												10	420
32	5							**24 419**												10	555

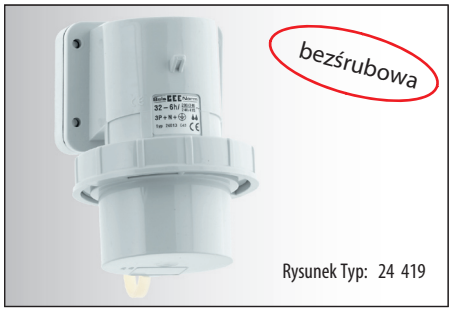

Rysunek Typ: 24 419

63	3	24 140			**24 340**			24 145												5	880
63	4	24 232			24 341			**24 035**			24 342									5	1035
63	5							**24 062**						24 320						5	1140

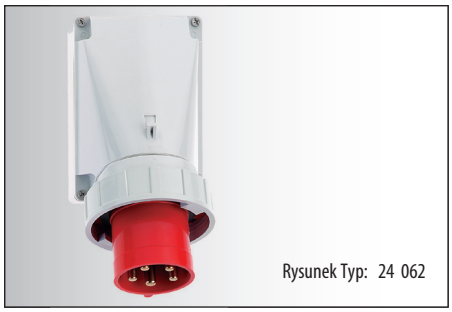
Rysunek Typ: 24 062

125	3	24 197			**24 198**			24 220												1	1860
125	4	24 221			24 199			**24 200**			24 201									1	2180
125	5	24 222						**24 202**									24 279			1	2310

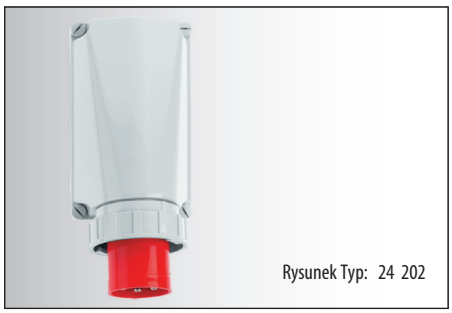
Rysunek Typ: 24 202

dalsze informacje na stronie www.bals.com; www.bals.pl · inne wartości napięć i częstotliwości dostępne na zamówienie

WTYCZKI ODBIORNIKOWE MASZYNOWE

Stopień ochrony IP 44, IP 67

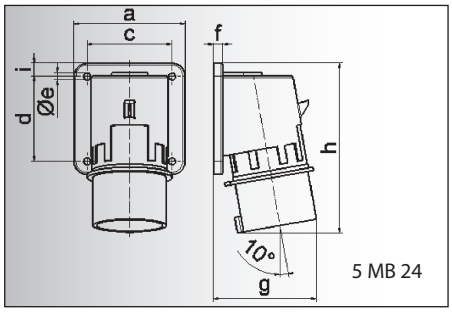

5 MB 24

Prąd [A]	16	16	16	32	32	32
Bieguny	**3**	**4**	**5**	**3**	**4**	**5**
a	74,0	75,0	84,0	90,0	90,0	90,0
b	84,0	100,0	84,0	75,0	75,0	75,0
c	58,0	62,0	64,0	78,0	78,0	78,0
d	64,0	74,0	64,0	45,0	45,0	45,0
e ø	5,5	4,3	5,5	5,5	5,5	5,5
f	12,0	12,0	7,0	7,0	7,0	7,0
g	70,0	77,0	78,0	86,0	86,0	88,0
h	128,0	145,0	129,0	138,0	138,0	140,0
i	-	-	-	13,0	13,0	13,0
Przewód mm^2 min	1	1	1	2,5	2,5	2,5
Przewód mm^2 max	2,5	2,5	2,5	6	6	6

Wtyczka odbiornikowa maszynowa

- Zaciski śrubowe
- Stopień ochrony IP 44

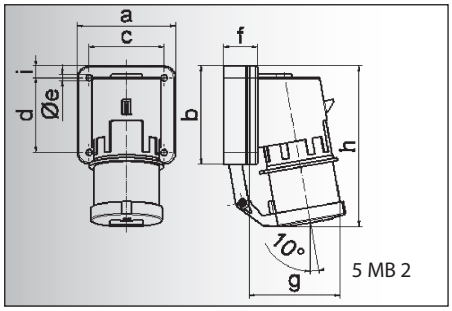

5 MB 2

Prąd [A]	16	16	16	32	32	32
Bieguny	**3**	**4**	**5**	**3**	**4**	**5**
a	74,0	75,0	84,0	90,0	90,0	90,0
b	84,0	100,0	84,0	75,0	75,0	75,0
c	58,0	62,0	64,0	78,0	78,0	78,0
d	64,0	74,0	64,0	45,0	45,0	45,0
e ø	5,5	4,3	5,5	5,5	5,5	5,5
f	12,0	12,0	29,0	29,0	29,0	29,0
g	78,0	88,0	105,0	114,0	114,0	115,0
h	134,0	151,0	138,0	149,0	149,0	150,0
i	-	-	-	13,0	13,0	13,0
Przewód mm^2 min	1	1	1	2,5	2,5	2,5
Przewód mm^2 max	2,5	2,5	2,5	6	6	6

Wtyczka odbiornikowa maszynowa

- Zaciski śrubowe
- Samozamykająca się klapka ochronna
- Stopień ochrony IP 44

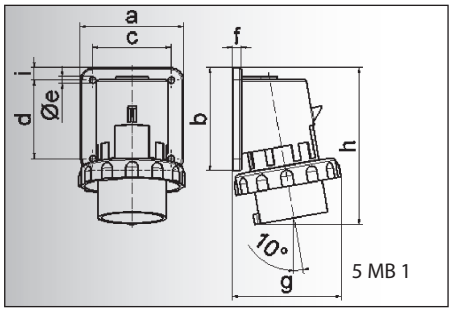

5 MB 1

Prąd [A]	16	16	16	32	32	32
Bieguny	**3**	**4**	**5**	**3**	**4**	**5**
a	74,0	75,0	84,0	90,0	90,0	90,0
b	84,0	100,0	84,0	75,0	75,0	75,0
c	58,0	62,0	64,0	78,0	78,0	78,0
d	64,0	74,0	64,0	45,0	45,0	45,0
e ø	5,5	4,3	5,5	5,5	5,5	5,5
f	12,0	12,0	7,0	7,0	7,0	7,0
g	80,0	88,0	90,0	100,0	100,0	101,0
h	128,0	145,0	129,0	138,0	138,0	139,0
i	-	-	10,0	13,0	13,0	13,0
Przewód mm^2 min	1	1	1	2,5	2,5	2,5
Przewód mm^2 max	2,5	2,5	2,5	6	6	6

Wtyczka odbiornikowa maszynowa

- Zaciski śrubowe
- Niklowane styki
- Stopień ochrony IP 67

Akcesoria:
Osłona wtyczki patrz str. 211

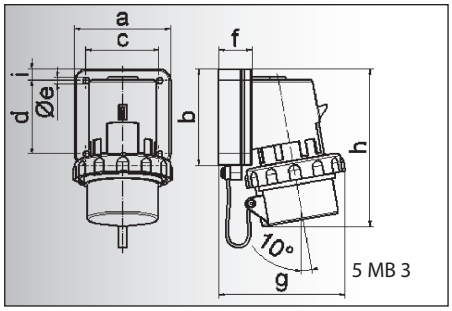

5 MB 3

Prąd [A]	16	16	16	32	32	32
Bieguny	**3**	**4**	**5**	**3**	**4**	**5**
a	74,0	75,0	84,0	90,0	90,0	90,0
b	84,0	100,0	84,0	75,0	75,0	75,0
c	58,0	62,0	64,0	78,0	78,0	78,0
d	64,0	74,0	64,0	45,0	45,0	45,0
e ø	5,5	4,3	5,5	5,5	5,5	5,5
f	12,0	12,0	29,0	29,0	29,0	29,0
g	80,0	88,0	111,0	123,0	123,0	123,0
h	133,0	152,0	134,0	147,0	147,0	148,0
i	-	-	10,0	13,0	13,0	13,0
Przewód mm^2 min	1	1	1	2,5	2,5	2,5
Przewód mm^2 max	2,5	2,5	2,5	6	6	6

Wtyczka odbiornikowa maszynowa

- Zaciski śrubowe
- Niklowane styki
- Osłona wtyczki
- Stopień ochrony IP 67

Bals-Polska
ELEKTROTECHNIKA Sp. z o.o.

Liczba biegunów: 3 (2P+E), 4 (3P+E), 5 (3P+N+E)

Rysunek Typ: 26 12

Prąd [A]	Bieguny	110V 50-60 Hz 3pol 4h	110V 4pol 4h	110V 5pol 4h	230V 50-60 Hz 3pol 6h	230V 4pol 9h	230V 5pol 9h	400V 50-60 Hz 3pol 9h	400V 4pol 6h	400V 5pol 6h	500V 50-60 Hz 3pol 7h	500V 4pol 7h	500V 5pol 7h	100-300 Hz >50V 3pol 10h	100-300 Hz >50V 4pol 10h	100-300 Hz >50V 5pol 10h	301-500 Hz >50V 3pol 2h	301-500 Hz >50V 4pol 2h	301-500 Hz >50V 5pol 2h	Sztuk	g Szt.
16	3	26 0			**26 1**			26 2												10	165
16	4	26 3			26 4			**26 5**			26 6			26 7			26 8			10	180
16	5	26 10			26 11			**26 12**			26 49						26 036			10	200
32	3				**26 62**															10	220
32	4	26 026			26 84			**26 63**			26 64			26 79			26 028			10	235
32	5	26 023			26 030			**26 00**			26 065						26 029			10	265

Rysunek Typ: 26 55

Prąd [A]	Bieguny	110V 50-60 Hz 3pol 4h	110V 4pol 4h	110V 5pol 4h	230V 50-60 Hz 3pol 6h	230V 4pol 9h	230V 5pol 9h	400V 50-60 Hz 3pol 9h	400V 4pol 6h	400V 5pol 6h	500V 50-60 Hz 3pol 7h	500V 4pol 7h	500V 5pol 7h	100-300 Hz >50V 3pol 10h	100-300 Hz >50V 4pol 10h	100-300 Hz >50V 5pol 10h	301-500 Hz >50V 3pol 2h	301-500 Hz >50V 4pol 2h	301-500 Hz >50V 5pol 2h	Sztuk	g Szt.
16	3	26 25			**26 26**			26 27												10	185
16	4	26 28			26 29			**26 30**			26 31			26 32			26 33			10	200
16	5	26 34			26 35			**26 36**			26 71									10	330
32	3				**26 56**															10	350
32	4				26 85			**26 57**			26 58									10	370
32	5	26 015						**26 55**												10	390

Rysunek Typ: 26 01

Prąd [A]	Bieguny	110V 50-60 Hz 3pol 4h	110V 4pol 4h	110V 5pol 4h	230V 50-60 Hz 3pol 6h	230V 4pol 9h	230V 5pol 9h	400V 50-60 Hz 3pol 9h	400V 4pol 6h	400V 5pol 6h	500V 50-60 Hz 3pol 7h	500V 4pol 7h	500V 5pol 7h	100-300 Hz >50V 3pol 10h	100-300 Hz >50V 4pol 10h	100-300 Hz >50V 5pol 10h	301-500 Hz >50V 3pol 2h	301-500 Hz >50V 4pol 2h	301-500 Hz >50V 5pol 2h	Sztuk	g Szt.
16	3	26 13			**26 14**			26 15												10	185
16	4	26 16			26 17			**26 18**			26 19			26 20			26 21			10	220
16	5	26 22			26 23			**26 24**			26 50									10	225
32	3	26 033			**26 65**															10	265
32	4				26 94			**26 66**			26 67									10	280
32	5							**26 01**												10	310

Rysunek Typ: 26 04

Prąd [A]	Bieguny	110V 50-60 Hz 3pol 4h	110V 4pol 4h	110V 5pol 4h	230V 50-60 Hz 3pol 6h	230V 4pol 9h	230V 5pol 9h	400V 50-60 Hz 3pol 9h	400V 4pol 6h	400V 5pol 6h	500V 50-60 Hz 3pol 7h	500V 4pol 7h	500V 5pol 7h	100-300 Hz >50V 3pol 10h	100-300 Hz >50V 4pol 10h	100-300 Hz >50V 5pol 10h	301-500 Hz >50V 3pol 2h	301-500 Hz >50V 4pol 2h	301-500 Hz >50V 5pol 2h	Sztuk	g Szt.
16	3	26 37			**26 38**			26 39												10	210
16	4	26 40			26 41			**26 42**			26 43			26 44			26 45			10	380
16	5	26 46			26 47			**26 48**												10	400
32	3				**26 59**															10	375
32	4							**26 60**			26 61									10	390
32	5							**26 04**												10	420

WTYCZKI ODBIORNIKOWE TABLICOWE

16A i 32A również z technologią bezśrubową Quick-Connect
PN-IEC 60309, EN 60309, VDE 0623
Stopień ochrony IP 44, IP 67

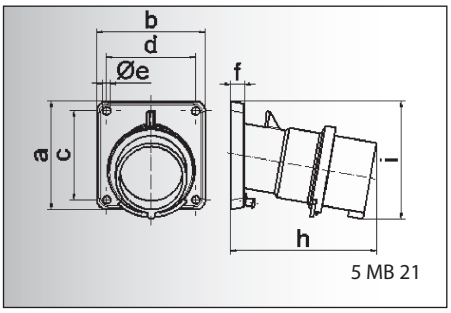

Prąd [A]	16	16	16	32	32	32
Bieguny	3	4	5	3	4	5
a	85,0	85,0	85,0	85,0	85,0	85,0
b	85,0	85,0	85,0	85,0	85,0	85,0
c	70,0	70,0	70,0	70,0	70,0	70,0
d	70,0	70,0	70,0	70,0	70,0	70,0
e ø	6,3	6,3	6,3	6,3	6,3	6,3
f	11,0	11,0	11,0	11,0	11,0	11,0
h	104,0	110,0	116,0	121,0	121,0	127,0
i	83,0	90,0	92,0	96,0	96,0	100,0
Przewód mm² min	1	1	1	2,5	2,5	2,5
Przewód mm² max	2,5	2,5	2,5	6	6	6

Wtyczka odbiornikowa tablicowa TE
- Zaciski śrubowe
- Nachylenie 10°
- Wysokotermostabilny wkład
- Niklowane styki
- Stopień ochrony IP 44

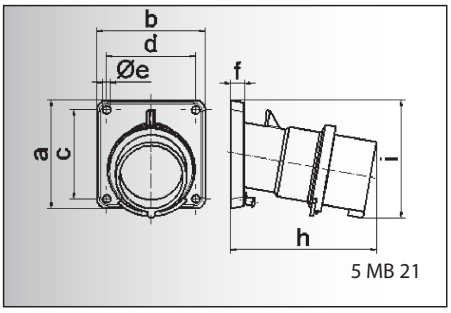

Prąd [A]	63	63	63
Bieguny	3	4	5
a	107,0	107,0	107,0
b	100,0	100,0	100,0
c	85,0	85,0	85,0
d	77,0	77,0	77,0
e ø	6,5	6,5	6,5
f	12,0	12,0	12,0
h	155,0	155,0	155,0
i	118,0	118,0	118,0
Przewód mm² min	6	6	6
Przewód mm² max	16	16	16

Wtyczka odbiornikowa tablicowa TE
- Zaciski śrubowe - klatkowe
- Nachylenie 10°
- Wysokotermostabilny wkład
- Niklowane styki
- Stopień ochrony IP 44

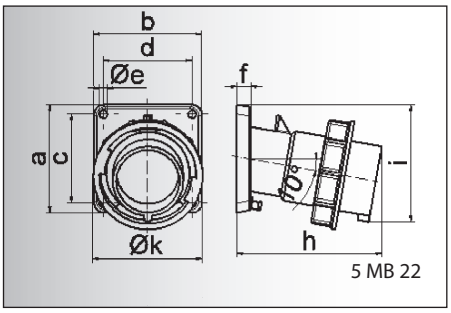

Prąd [A]	16	16	16	32	32	32
Bieguny	3	4	5	3	4	5
a	85,0	85,0	85,0	85,0	85,0	85,0
b	85,0	85,0	85,0	85,0	85,0	85,0
c	70,0	70,0	70,0	70,0	70,0	70,0
d	70,0	70,0	70,0	70,0	70,0	70,0
e ø	6,3	6,3	6,3	6,3	6,3	6,3
f	11,0	11,0	11,0	11,0	11,0	11,0
h	104,0	110,0	116,0	121,0	121,0	127,0
i	83,0	90,0	92,0	96,0	96,0	100,0
k	70,5	79,5	86,5	95,0	95,0	101,5
Przewód mm² min	1	1	1	2,5	2,5	2,5
Przewód mm² max	2,5	2,5	2,5	6	6	6

Wtyczka odbiornikowa tablicowa TE
- Zaciski śrubowe
- Nachylenie 10°
- Wysokotermostabilny wkład
- Niklowane styki
- Stopień ochrony IP 67

Akcesoria:
Osłona wtyczki patrz str. 211

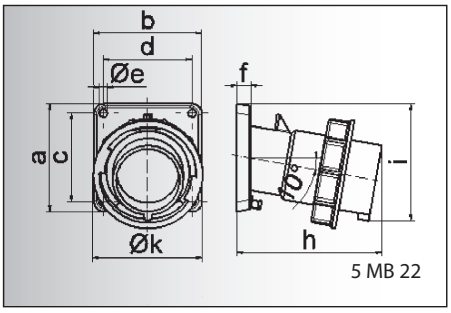

Prąd [A]	63	63	63
Bieguny	3	4	5
a	107,0	107,0	107,0
b	100,0	100,0	100,0
c	85,0	85,0	85,0
d	77,0	77,0	77,0
e ø	6,5	6,5	6,5
f	12,0	12,0	12,0
h	155,0	155,0	155,0
i	118,0	118,0	118,0
k	113,5	113,5	113,5
Przewód mm² min	6	6	6
Przewód mm² max	16	16	16

Wtyczka odbiornikowa tablicowa TE
- Zaciski śrubowe - klatkowe
- Nachylenie 10°
- Wysokotermostabilny wkład
- Niklowane styki
- Stopień ochrony IP 67

Akcesoria:
Osłona wtyczki patrz str. 211

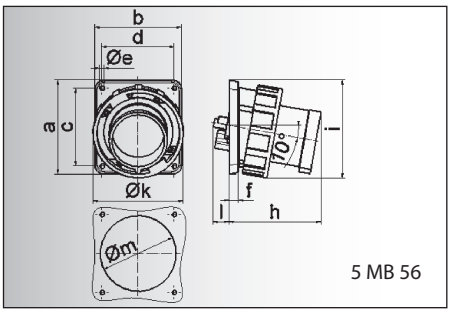

Prąd [A]	125	125	125
Bieguny	3	4	5
a	130,0	130,0	130,0
b	120,0	120,0	120,0
c	108,0	108,0	108,0
d	100,0	100,0	100,0
e ø	6,5	6,5	6,5
f	13,0	13,0	13,0
h	130,0	130,0	130,0
i	135,0	135,0	135,0
k	126,0	126,0	126,0
l	23,0	23,0	23,0
m ø	105,0	105,0	105,0
Przewód mm² min	16	16	16
Przewód mm² max	50	50	50

Wtyczka odbiornikowa tablicowa TE
- Zaciski śrubowe - klatkowe
- Wysokotermostabilny wkład
- Niklowane styki
- Stopień ochrony IP 67

Akcesoria:
Osłona wtyczki patrz str. 211

Bals-Polska
ELEKTROTECHNIKA Sp. z o.o.

Liczba biegunów: 3 (2P+E), 4 (3P+E), 5 (3P+N+E)

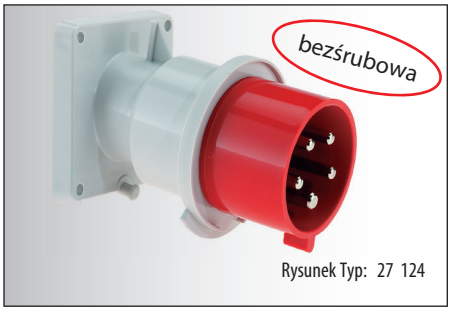

Rysunek Typ: 27 124

Prąd [A]	Bieguny	110V 50-60 Hz 3pol 4h	110V 4pol 4h	110V 5pol 4h	230V 50-60 Hz 3pol 6h	230V 4pol 9h	230V 5pol 9h	400V 50-60 Hz 3pol 9h	400V 4pol 6h	400V 5pol 6h	500V 50-60 Hz 3pol 7h	500V 4pol 7h	500V 5pol 7h	100-300 Hz >50V 3pol 10h	100-300 Hz >50V 4pol 10h	100-300 Hz >50V 5pol 10h	301-500 Hz >50V 3pol 2h	301-500 Hz >50V 4pol 2h	301-500 Hz >50V 5pol 2h	Sztuk	g Szt.
16	3	27 209			**27 121**			27 210												10	140
16	4	27 211			27 207			**27 122**			27 212			27 213			27 214			10	215
16	5	27 215			27 216			**27 124**			27 217									10	240
32	3	27 218			**27 219**			**27 220**												10	275
32	4	27 221			27 222			**27 223**			27 224			27 225			27 226			10	290
32	5	27 247			27 248			**27 249**												10	315

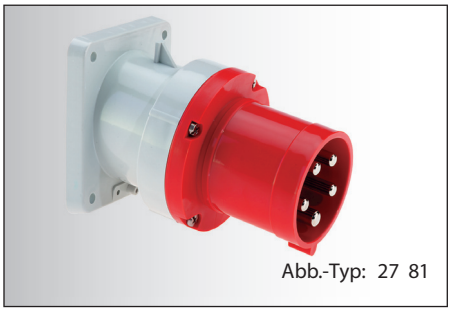
Abb.-Typ: 27 81

63	3	27 70			**27 71**			27 72												10	550
63	4	27 73			27 74			**27 75**			27 76			27 77			27 78			10	620
63	5	27 79			27 80			**27 81**												10	675

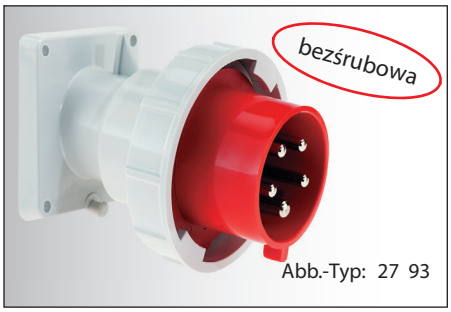

Abb.-Typ: 27 93

16	3	27 227			**27 83**			27 228												10	215
16	4	27 229			27 86			**27 87**			27 230			27 231			27 232			10	245
16	5	27 233			27 234			**27 93**			27 278									10	275
32	3	27 235			**27 236**			27 237												10	330
32	4	27 238			27 239			**27 240**			27 241			27 242			27 243			10	350
32	5	27 244			27 245			**27 246**												10	400

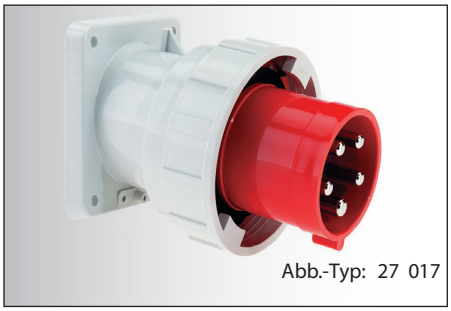
Abb.-Typ: 27 017

63	3	27 006			**27 007**			27 008												5	615
63	4	27 009			27 010			**27 011**			27 012			27 013			27 014			5	685
63	5	27 015			27 016			**27 017**												5	740

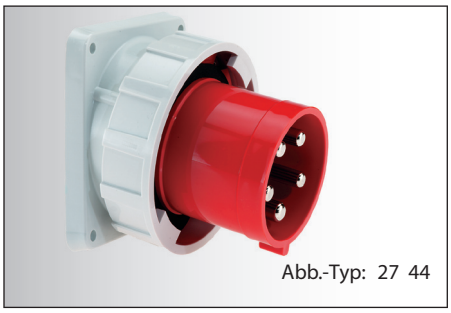
Abb.-Typ: 27 44

125	3	27 35			**27 36**			27 37												5	1050
125	4	27 38			27 39			**27 40**			27 41			27 252			27 023			5	1140
125	5	27 42			27 43			**27 44**			27 024									5	1265

WTYCZKI ODBIORNIKOWE TABLICOWE

PN-IEC 60309, EN 60309, VDE 0623
Stopień ochrony IP 44, IP 67

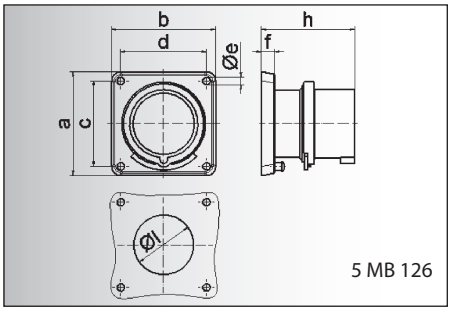

Prąd [A]	16	16	16	32	32	32
Bieguny	**3**	**4**	**5**	**3**	**4**	**5**
a	85,0	85,0	85,0	85,0	85,0	85,0
b	85,0	85,0	85,0	85,0	85,0	85,0
c	70,0	70,0	70,0	70,0	70,0	70,0
d	70,0	70,0	70,0	70,0	70,0	70,0
e ø	6,3	6,3	6,3	6,3	6,3	6,3
f	11,0	11,0	11,0	11,0	11,0	11,0
h	75,5	75,0	76,5	85,0	85,0	85,0
l ø	49,0	49,0	49,0	49,0	49,0	49,0
Przewód mm² min	1	1	1	2,5	2,5	2,5
Przewód mm² max	2,5	2,5	2,5	6	6	6

Wtyczka odbiornikowa tablicowa

- Zaciski śrubowe
- Prosta
- Stopień ochrony IP 44

Należy przewidzieć zaczep klapki gniazda przenośnego.

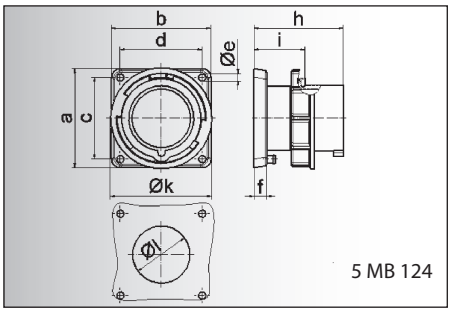

Prąd [A]	16	16	16	32	32	32
Bieguny	**3**	**4**	**5**	**3**	**4**	**5**
a	85,0	85,0	85,0	85,0	85,0	85,0
b	85,0	85,0	85,0	85,0	85,0	85,0
c	70,0	70,0	70,0	70,0	70,0	70,0
d	70,0	70,0	70,0	70,0	70,0	70,0
e ø	6,3	6,3	6,3	6,3	6,3	6,3
f	11,0	11,0	11,0	11,0	11,0	11,0
h	75,5	75,0	76,5	85,0	85,0	85,0
i	44,0	44,0	44,0	44,0	44,0	44,0
k	70,5	78,5	86,5	94,0	94,0	101,5
l ø	49,0	49,0	49,0	49,0	49,0	49,0
Przewód mm² min	1	1	1	2,5	2,5	2,5
Przewód mm² max	2,5	2,5	2,5	6	6	6

Wtyczka odbiornikowa tablicowa

- Zaciski śrubowe
- Prosta
- Wysokotermostabilny wkład
- Niklowane styki
- Stopień ochrony IP 67

Akcesoria:
Osłona wtyczki patrz str. 211

Bals-Polska
ELEKTROTECHNIKA Sp. z o.o.

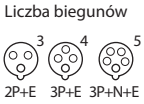

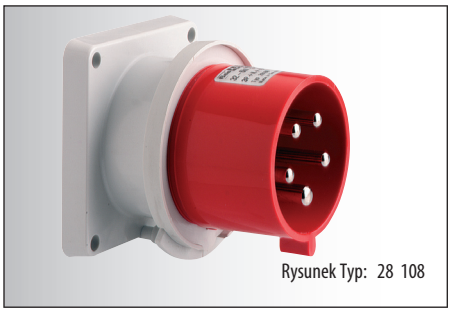
Rysunek Typ: 28 108

Liczba biegunów		110V 50-60 Hz			230V 50-60 Hz			400V 50-60 Hz			500V 50-60 Hz			100-300 Hz >50V			301-500 Hz >50V			Sztuk	g Szt.
Prąd [A]	Bieguny	3pol 4h	4pol 4h	5pol 4h	3pol 6h	4pol 9h	5pol 9h	3pol 9h	4pol 6h	5pol 6h	3pol 7h	4pol 7h	5pol 7h	3pol 10h	4pol 10h	5pol 10h	3pol 2h	4pol 2h	5pol 2h		
16	3				**28 98**															10	210
16	4							**28 100**												10	225
16	5							**28 102**												10	230
32	3				**28 104**															10	230
32	4							**28 106**												10	255
32	5							**28 108**												10	275

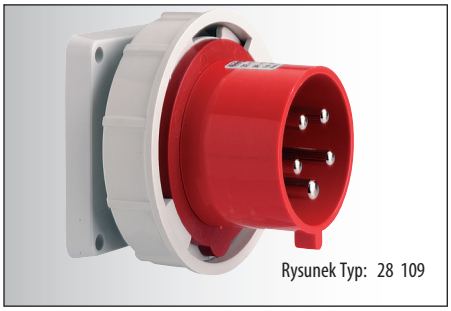
Rysunek Typ: 28 109

16	3				**28 99**															10	230
16	4							**28 101**												10	250
16	5							**28 103**												10	265
32	3				**28 105**															10	270
32	4							**28 107**												10	295
32	5							**28 109**												10	315

WTYCZKI ODBIORNIKOWE TABLICOWE

16A i 32A również z technologią bezśrubową Quick-Connect
PN-IEC 60309, EN 60309, VDE 0623
Stopień ochrony IP 44, IP 67

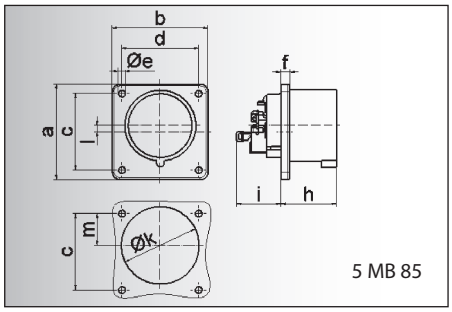

5 MB 85

Prąd [A]	16	16	16	32	32	32
Bieguny	3	4	5	3	4	5
a	75,0	75,0	75,0	75,0	75,0	75,0
b	75,0	75,0	75,0	75,0	75,0	75,0
c	60,0	60,0	60,0	60,0	60,0	60,0
d	60,0	60,0	60,0	60,0	60,0	60,0
e ø	5,5	5,5	5,5	5,5	5,5	5,5
f	7,0	7,0	7,0	7,0	7,0	7,0
h	43,0	43,0	43,0	53,0	53,0	53,0
i	39,0	39,0	39,0	50,0	50,0	50,0
k ø	42,0	48,0	61,0	57,0	57,0	60,0
l	-	-	5,0	2,0	2,0	-
m	30,0	30,0	25,0	28,0	28,0	30,0
Przewód mm² min	1	1	1	2,5	2,5	2,5
Przewód mm² max	2,5	2,5	2,5	6	6	6

Wtyczka odbiornikowa tablicowa Quick-Connect

- Zaciski bezśrubowe
- Kołnierz 75 x 75 mm
- Stopień ochrony IP 44

Należy przewidzieć zaczep klapki gniazda przenośnego.

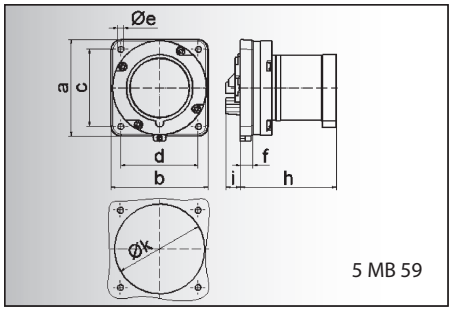

5 MB 59

Prąd [A]	63	63	63	63	63	63
Bieguny	3	4	5	3	4	5
a	110,0	110,0	110,0	100,0	100,0	100,0
b	106,0	106,0	106,0	100,0	100,0	100,0
c	90,0	90,0	90,0	80,0	80,0	80,0
d	90,0	90,0	90,0	80,0	80,0	80,0
e ø	5,5	5,5	5,5	5,5	5,5	5,5
f	13,0	13,0	13,0	13,0	13,0	13,0
h	96,0	96,0	96,0	96,0	96,0	96,0
i	19,0	19,0	19,0	19,0	19,0	19,0
k	93,0	93,0	93,0	93,0	93,0	93,0
Przewód mm² min	6	6	6	6	6	6
Przewód mm² max	16	16	16	16	16	16

Wtyczka odbiornikowa tablicowa TE

- Zaciski śrubowe - klatkowe
- Wysokotermostabilny wkład
- Niklowane styki
- Stopień ochrony IP 44

Należy przewidzieć zaczep klapki gniazda przenośnego.

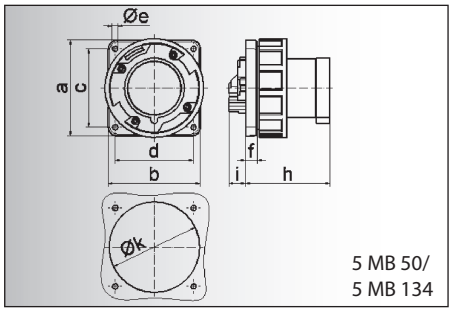

5 MB 50/
5 MB 134

Prąd [A]	63	63	63	63	63	63
Bieguny	3	4	5	3	4	5
a	110,0	110,0	110,0	100,0	100,0	100,0
b	106,0	106,0	106,0	100,0	100,0	100,0
c	90,0	90,0	90,0	80,0	80,0	80,0
d	90,0	90,0	90,0	80,0	80,0	80,0
e ø	5,5	5,5	5,5	5,5	5,5	5,5
f	13,0	13,0	13,0	13,0	13,0	13,0
h	96,0	96,0	96,0	96,0	96,0	96,0
i	19,0	19,0	19,0	19,0	19,0	19,0
k	93,0	93,0	93,0	93,0	93,0	93,0
Przewód mm² min	6	6	6	6	6	6
Przewód mm² max	16	16	16	16	16	16

Wtyczka odbiornikowa tablicowa TE

- Zaciski śrubowe - klatkowe
- Wysokotermostabilny wkład
- Niklowane styki
- Stopień ochrony IP 67

Akcesoria:
Osłona wtyczki patrz str. 211

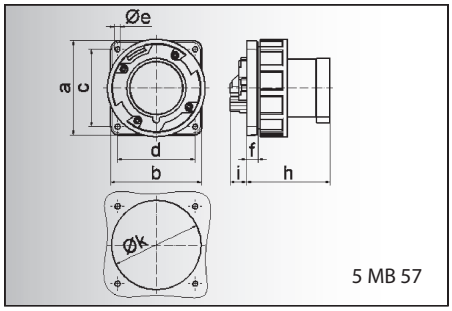

5 MB 57

Prąd [A]	125	125	125
Bieguny	3	4	5
a	120,0	120,0	120,0
b	120,0	120,0	120,0
c	100,0	100,0	100,0
d	100,0	100,0	100,0
e ø	6,5	6,5	6,5
f	13,0	13,0	13,0
h	116,0	116,0	116,0
i	20,0	20,0	20,0
k	104,0	104,0	104,0
Przewód mm² min	16	16	16
Przewód mm² max	50	50	50

Wtyczka odbiornikowa tablicowa TE

- Zaciski śrubowe - klatkowe
- Kołnierz 120 x 120 mm
- Wysokotermostabilny wkład
- Niklowane styki
- Stopień ochrony IP 67

Akcesoria:
Osłona wtyczki patrz str. 211

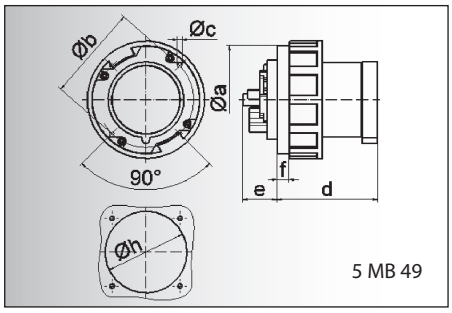

5 MB 49

Prąd [A]	125	125	125
Bieguny	3	4	5
a	115,0	115,0	115,0
b ø	102,0	102,0	102,0
c	5,2	5,2	5,2
d	108,0	108,0	108,0
e	37,0	37,0	37,0
f	13,0	13,0	13,0
h	87,0	87,0	87,0
Przewód mm² min	16	16	16
Przewód mm² max	50	50	50

Wtyczka odbiornikowa tablicowa TE

- Zaciski śrubowe - klatkowe
- Wysokotermostabilny wkład
- Niklowane styki
- Stopień ochrony IP 67

Akcesoria:
Osłona wtyczki patrz str. 211

Bals-Polska
ELEKTROTECHNIKA Sp. z o.o.

Liczba biegunów: 3 (2P+E), 4 (3P+E), 5 (3P+N+E)

Rysunek Typ: 28 2002

Prąd [A]	Bieguny	110V 50-60 Hz 3pol 4h	110V 4pol 4h	110V 5pol 4h	230V 50-60 Hz 3pol 6h	230V 4pol 9h	230V 5pol 9h	400V 50-60 Hz 3pol 9h	400V 4pol 6h	400V 5pol 6h	500V 50-60 Hz 3pol 7h	500V 4pol 7h	500V 5pol 7h	100-300 Hz >50V 3pol 10h	100-300 Hz >50V 4pol 10h	100-300 Hz >50V 5pol 10h	301-500 Hz >50V 3pol 2h	301-500 Hz >50V 4pol 2h	301-500 Hz >50V 5pol 2h	Sztuk	g Szt.
16	3	28 001			**28 111**												28 002			10	120
16	4	28 003			28 017			**28 112**			28 004						28 005			10	130
16	5				28 006			**28 2001**									28 008			10	135
32	3	28 009			**28 010**															10	180
32	4				28 011			**28 012**			28 013									10	205
32	5	28 014			28 015			**28 2002**												10	240

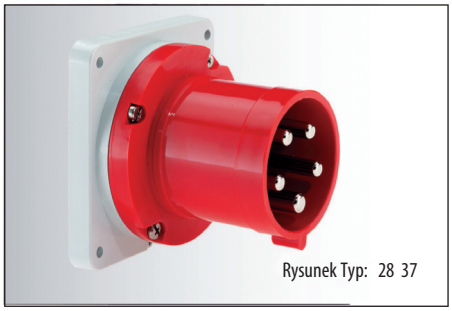
Rysunek Typ: 28 37

63	3	28 80			**28 34**									28 69						5	485
63	4				28 41			**28 33**			28 64									5	550
63	5							**28 37**			28 58									5	610
63	3	28 05			**28 175**															5	480
63	4							**28 32**			28 179									5	545
63	5							**28 052**												5	605

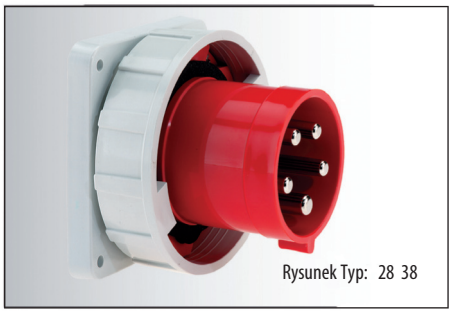
Rysunek Typ: 28 38

63	3	28 81			**28 35**															5	550
63	4				28 42			**28 36**												5	620
63	5							**28 38**												5	675
63	3	28 177			**28 176**															5	545
63	4							**28 178**			28 72									5	615
63	5							**28 180**												5	670

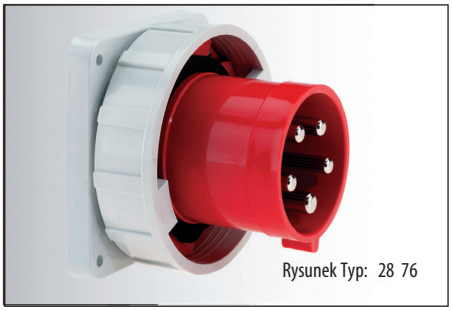
Rysunek Typ: 28 76

125	3	28 82			**28 60**															5	920
125	4							**28 61**												5	1010
125	5							**28 76**												5	1135

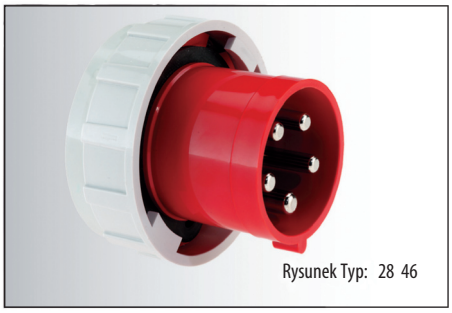
Rysunek Typ: 28 46

125	3				**28 43**															5	870
125	4				28 44			**28 45**												5	960
125	5							**28 46**												5	1085

Bals-Polska
ELEKTROTECHNIKA Sp. z o.o.

ZWROTNICE FAZ

PN-IEC 60309, EN 60309, VDE 0623
Stopień ochrony IP44, IP67

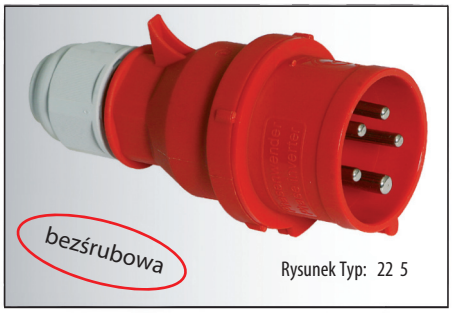

Rysunek Typ: 22 5

Zwrotnica faz Quick-Connect z Multi-Grip
- Zaciski bezśrubowe
- System szybkiego zamykania z blokadą
- Specjalny dławik z odciążeniem naprężenia
- Stopień ochrony IP44

Rysunek techniczny – patrz strona 43/1 (2 MB 99)

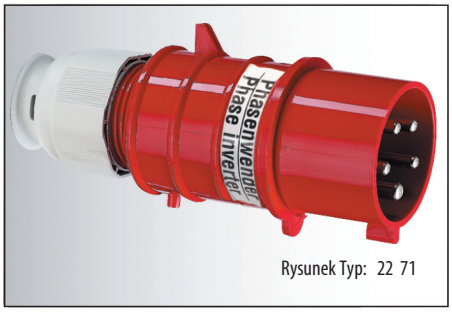

Rysunek Typ: 22 71

Zwrotnica faz TE z Multi-Grip
- Zaciski śrubowe
- Specjalny dławik z odciążeniem naprężenia
- Wysokotermostabilny wkład
- Niklowane styki
- Stopień ochrony IP44

Rysunek techniczny– patrz strona 43/3 (2 MB 93)

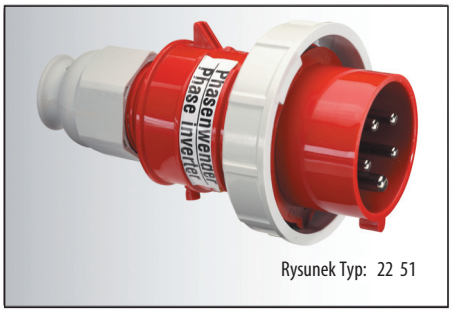

Rysunek Typ: 22 51

Zwrotnica faz TE z Multi-Grip
- Zaciski śrubowe
- Specjalny dławik z odciążeniem naprężenia
- Wysokotermostabilny wkład
- Niklowane styki
- Stopień ochrony IP67

Akcesoria:
Osłona wtyczki patrz str. 211

Rysunek techniczny – patrz strona 45/2 (2 MB 94)

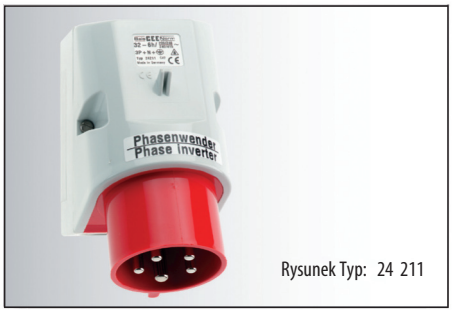

Rysunek Typ: 24 211

Zwrotnica faz
- Zaciski śrubowe
- Wtyczka odbiornikowa naścienna
- Wysokotermostabilny wkład
- Niklowane styki
- Stopień ochrony IP44

Rysunek techniczny – patrz strona 47/4 (5 MB 45)

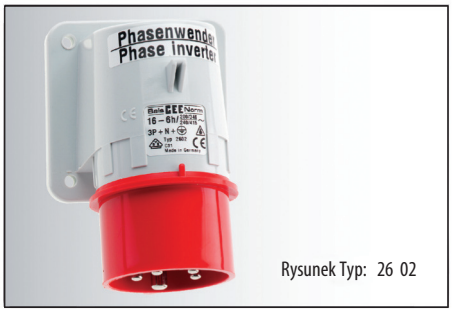

Rysunek Typ: 26 02

Zwrotnica faz
- Zaciski śrubowe
- Wtyczka odbiornikowa maszynowa
- Niklowane styki
- Stopień ochrony IP44

Rysunek techniczny – patrz strona 53/1 (5 MB 24)

Rysunek Typ: 26 020

Zwrotnica faz
- Zaciski śrubowe
- Wtyczka odbiornikowa maszynowa
- Samozamykająca się klapka ochronna
- Niklowane styki
- Stopień ochrony IP44

Rysunek techniczny – patrz strona 53/2 (5 MB 2)

Prąd [A]	Liczba biegunów (Bieguny)	230V 50-60 Hz 9h	400V 50-60 Hz 6h	Sztuk	g Szt.
16	4 (3P+E)	22 052	**22 053**	10	150
16	5 (3P+N+E)	22 4	**22 5**	10	175
32	4	22 054	**22 055**	10	260
32	5	22 6	**22 7**	10	290
16	5	22 86	**22 71**	10	210
32	5	22 87	**22 88**	10	280
16	5	22 66	**22 51**	10	250
32	5	22 67	**22 52**	10	320
16	5	24 208	**24 209**	10	300
32	5	24 210	**24 211**	10	330
16	5	26 008	**26 02**	10	215
32	5	26 52	**26 03**	10	285
16	5		**26 020**	10	340
32	5		**26 74**	10	480

dalsze informacje na stronie www.bals.com; www.bals.pl · inne wartości napięć i częstotliwości dostępne na zamówienie

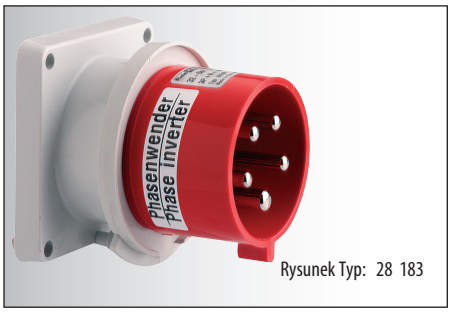

Rysunek Typ: 28 183

Zwrotnica faz
- Zaciski śrubowe
- Wtyczka odbiornikowa tablicowa
- Niklowane styki
- Stopień ochrony IP44

Należy przewidzieć zaczep klapki gniazda przenośnego.

Rysunek techniczny – patrz strona 57/1 (5 MB 126)

Prąd [A]	Liczba biegunów: Bieguny (4 3P+E, 5 3P+N+E)	230V 50-60 Hz 9h	400V 50-60 Hz 6h	Sztuk	g Szt.
16	5		**28 181**	10	215
32	5		**28 183**	10	275

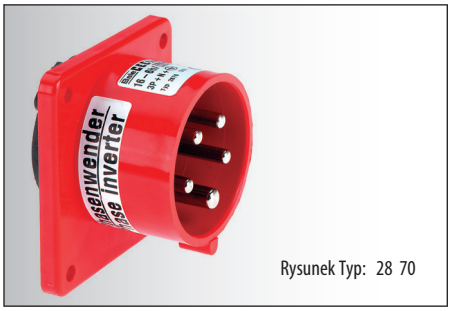

Rysunek Typ: 28 70

Zwrotnica faz
- Zaciski śrubowe
- Wtyczka odbiornikowa tablicowa
- Niklowane styki
- Stopień ochrony IP44
- Wysokotermostabilny wkład

Należy przewidzieć zaczep klapki gniazda przenośnego.

Rysunek techniczny – patrz strona 59/1 (5 MB 85)

Prąd [A]	Bieguny	230V 50-60 Hz 9h	400V 50-60 Hz 6h	Sztuk	g Szt.
16	5		**28 70**	10	165
32	5		**28 57**	10	215

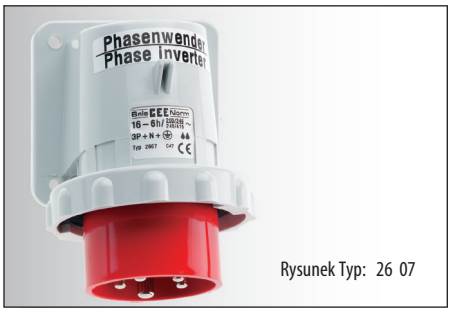

Rysunek Typ: 26 07

Zwrotnica faz
- Zaciski śrubowe
- Wtyczka odbiornikowa maszynowa
- Wysokotermostabilny wkład
- Niklowane styki
- Stopień ochrony IP67

Akcesoria:
Osłona wtyczki patrz str. 211

Rysunek techniczny – patrz strona 53/3 (5 MB 1)

Prąd [A]	Bieguny	230V 50-60 Hz 9h	400V 50-60 Hz 6h	Sztuk	g Szt.
16	5	26 009	**26 07**	10	230
32	5	26 010	**26 08**	10	315

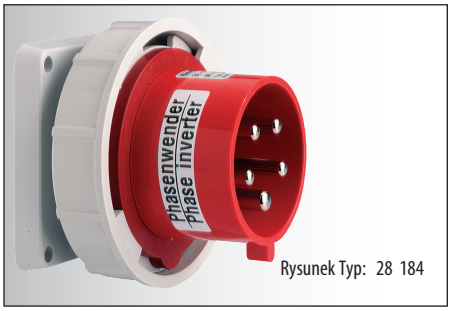

Rysunek Typ: 28 184

Zwrotnica faz
- Zaciski śrubowe
- Wtyczka odbiornikowa tablicowa
- Niklowane styki
- Stopień ochrony IP67

Należy przewidzieć zaczep klapki gniazda przenośnego.

Rysunek techniczny – patrz strona 57/2 (5 MB 124)

Prąd [A]	Bieguny	230V 50-60 Hz 9h	400V 50-60 Hz 6h	Sztuk	g Szt.
16	5		**28 182**	10	250
32	5		**28 184**	10	320

GNIAZDA PRZENOŚNE

GNIAZDA PRZENOŚNE
gniazda kątowe, gniazda podwieszane

ZAWARTOŚĆ

Gniazda przenośne
Strony 65-68

Gniazda kątowe
Strony 69-70

Gniazda podwieszane
Strony 69-70

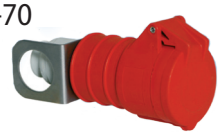

Jakość, która przekonuje

Preferowane obszary zastosowań:

Budownictwo

Kampingi

Przemysł

Budownictwo indywidualne

Rolnictwo

Żegluga

GNIAZDA PRZENOŚNE

częściowo z technologią bezśrubową Quick-Connect
PN-IEC 60309, EN 60309, VDE 0623
Stopień ochrony IP 44, IP 67

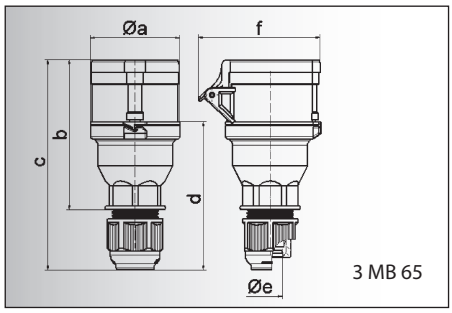

3 MB 65

Prąd [A]	16	16	16	32	32	32
Bieguny	**3**	**4**	**5**	**3**	**4**	**5**
a ø	53,0	60,0	66,0	74,5	74,5	74,5
b	100,5	112,5	113,5	133,5	133,5	134,5
c	141,0	153,0	154,0	186,0	186,0	187,0
d	97,5	104,5	105,5	127,5	127,5	128,5
e ø	18,0	18,0	18,0	23,0	23,0	23,0
f	76,0	79,0	86,0	92,0	92,0	97,0
Przewód mm^2 min	1	1	1	2,5	2,5	2,5
Przewód mm^2 max	2,5	2,5	2,5	6	6	6

Gniazdo przenośne Quick-Connect z Multi-Gript

- Zaciski bezśrubowe
- Kontakty Kontex
- System szybkiego zamykania z blokadą
- Specjalny dławik z odciążeniem naprężenia
- Stopień ochrony IP 44

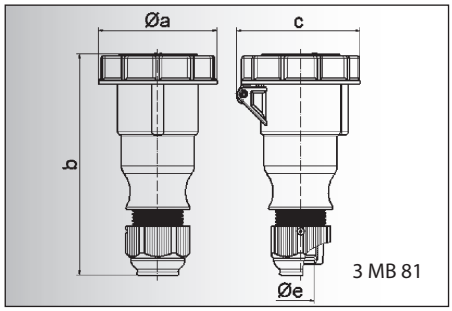

3 MB 81

Prąd [A]	16	16	16	32	32	32
Bieguny	**3**	**4**	**5**	**3**	**4**	**5**
a ø	70,5	78,0	86,5	94,0	94,0	101,5
b	154,0	155,0	160,0	190,0	190,0	190,0
c	77,0	83,0	93,0	99,0	99,0	107,0
e ø	18,0	18,0	18,0	23,0	23,0	23,0
Przewód mm^2 min	1	1	1	2,5	2,5	2,5
Przewód mm^2 max	2,5	2,5	2,5	6	6	6

Gniazdo przenośne z Multi-Grip

- Zaciski śrubowe
- Kontakty Kontex
- Jednoczęściowa obudowa
- Specjalny dławik z odciążeniem naprężenia
- Stopień ochrony IP 67

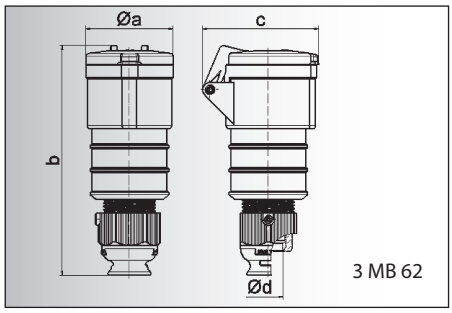

3 MB 62

Prąd [A]	16	16	16	32	32	32
Bieguny	**3**	**4**	**5**	**3**	**4**	**5**
a ø	51,0	58,0	65,0	66,5	66,5	72,0
b	156,0	162,0	168,0	195,0	195,0	198,0
c	72,0	78,0	86,0	89,0	89,0	99,0
d ø	18,0	18,0	21,0	23,0	23,0	27,0
Przewód mm^2 min	1	1	1	2,5	2,5	2,5
Przewód mm^2 max	2,5	2,5	2,5	6	6	6

Gniazdo przenośne TE-Plus z Multi-Grip

- Zaciski bezśrubowe
- Kontakty Kontex
- Wysokotermostabilny wkład
- Niklowane styki
- Specjalny dławik z odciążeniem naprężenia
- Stopień ochrony IP 44

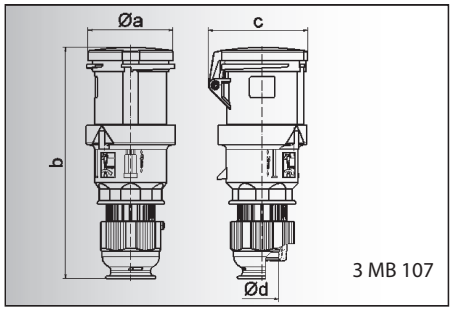

3 MB 107

Prąd [A]	63	63
Bieguny	**4**	**5**
a ø	95,0	95,0
b	251,0	251,0
c	109,0	109,0
d ø	36,0	36,0
Przewód mm^2 min	6	6
Przewód mm^2 max	16	16

Gniazdo przenośne TE-Plus z Multi-Grip

- Zaciski bezśrubowe
- Kontakty Kontex-Plus
- Wysokotermostabilny wkład
- Niklowane styki
- Specjalny dławik z odciążeniem naprężenia
- Stopień ochrony IP 44

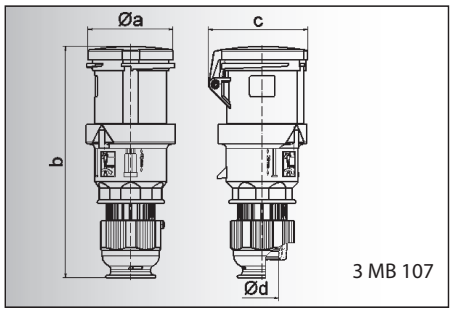

3 MB 107

Prąd [A]	63	63	63
Bieguny	**3**	**4**	**5**
a ø	95,0	95,0	95,0
b	251,0	251,0	251,0
c	109,0	109,0	109,0
d ø	36,0	36,0	36,0
Przewód mm^2 min	6	6	6
Przewód mm^2 max	16	16	16

Gniazdo przenośne TE z Multi-Grip

- Zaciski śrubowe - klatkowe
- Kontakty Kontex-Plus
- Wysokotermostabilny wkład
- Niklowane styki
- Specjalny dławik z odciążeniem naprężenia
- Stopień ochrony IP 44

przy gniazdach 63A i 125A ze stykiem pomocniczym (pilot) proszę dodać „P" do numeru katalogowego
dalsze informacje na stronie www.bals.com; www.bals.pl · Inne wartości napięć i częstotliwości dostępne na zamówienie

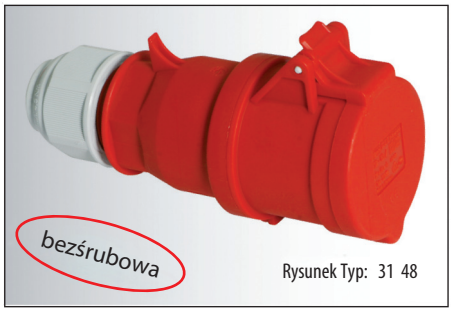

Liczba biegunów: 2P+E (3)	3P+E (4)	3P+N+E (5)	110V 50-60 Hz			230V 50-60 Hz			400V 50-60 Hz			500V 50-60 Hz			100-300 Hz >50V			301-500 Hz >50V			Sztuk	g Szt.
Prąd [A]	Bieguny		3pol 4h	4pol 4h	5pol 4h	3pol 6h	4pol 9h	5pol 9h	3pol 9h	4pol 6h	5pol 6h	3pol 7h	4pol 7h	5pol 7h	3pol 10h	4pol 10h	5pol 10h	3pol 2h	4pol 2h	5pol 2h		
16	3		31 25			**31 26**															10	145
16	4					31 29			**31 30**												10	175
16	5					31 35			**31 36**												10	200
32	3		31 37			**31 38**															10	270
32	4					31 41			**31 42**												10	285
32	5					31 47			**31 48**												10	310

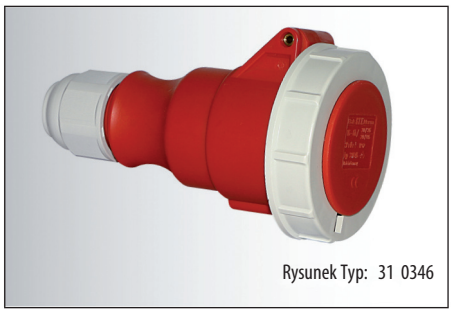

16	3		31 0331			**31 0333**			31 0334			31 0335			31 0336			31 0337			10	191
16	4		31 0338			31 0339			**31 0340**			31 0341			31 0342			31 0343			10	218
16	5		31 0344			31 0345			**31 0346**			31 0347			31 0348			31 0349			10	245
32	3		31 0350			**31 0351**			31 0352			31 0353			31 0354			31 0355			10	322
32	4		31 0356			31 0357			**31 0358**			31 0359			31 0360			31 0361			10	334
32	5		31 0362			31 0363			**31 0364**			31 0365			31 0366			31 0367			10	380

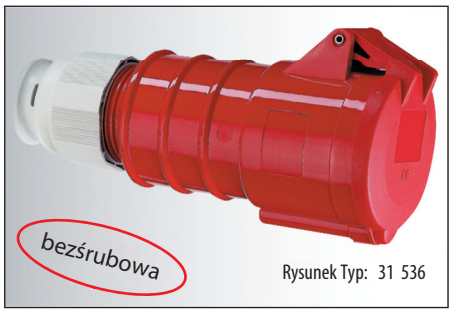

16	3		31 659			**31 533**			31 665			31 955			31 956			31 957			10	155
16	4		31 681			31 661			**31 534**			31 959			31 669			31 671			10	195
16	5		31 962			31 662			**31 536**			31 964			31 965			31 966			10	225
32	3		31 967			**31 968**			31 666			31 970			31 971			31 972			10	290
32	4		31 973			31 974			**31 975**			31 976			31 670			31 672			10	310
32	5		31 979			31 664			**31 981**			31 884			31 983			31 984			10	350

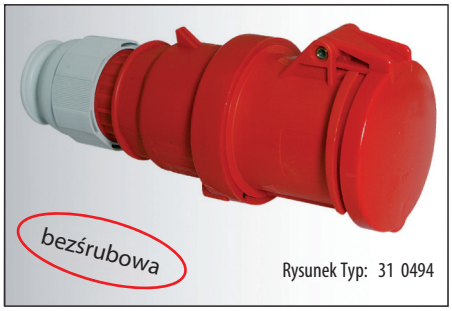

63	4								**31 0490**			31 0492									5	770
63	5								**31 0494**												5	825

Nakrętka dławika z dodatkowym odciążeniem przewodu – patrz str. 211

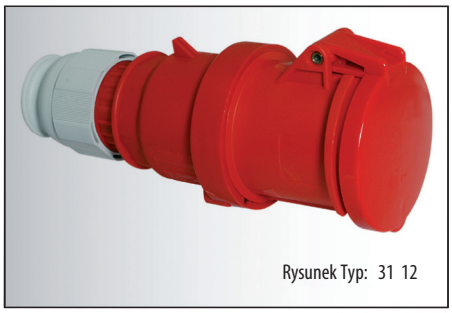

63	3		31 08			**31 04**			31 09			31 723			31 606			31 858			5	670
63	4		31 49			31 50			**31 51**			31 52			31 085			31 642			5	730
63	5		31 53			31 54			**31 12**			31 086			31 500			31 257			5	775

Nakrętka dławika z dodatkowym odciążeniem przewodu – patrz str. 211

przy gniazdach 63A i 125A ze stykiem pomocniczym (pilot) proszę dodać „P" do numeru katalogowego
dalsze informacje na stronie www.bals.com; www.bals.pl · Inne wartości napięć i częstotliwości dostępne na zamówienie

GNIAZDA PRZENOŚNE

częściowo z technologią bezśrubową Quick-Connect
PN-IEC 60309, EN 60309, VDE 0623
Stopień ochrony IP 67

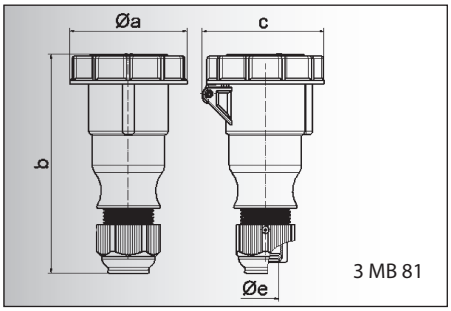

3 MB 81

Prąd [A]	16	16	16	32	32	32
Bieguny	**3**	**4**	**5**	**3**	**4**	**5**
a ø	70,5	78,0	86,5	94,0	94,0	101,5
b	154,0	155,0	160,0	190,0	190,0	190,0
c	77,0	83,0	93,0	99,0	99,0	107,0
e ø	18,0	18,0	18,0	23,0	23,0	23,0
Przewód mm² min	1	1	1	2,5	2,5	2,5
Przewód mm² max	2,5	2,5	2,5	6	6	6

Gniazdo przenośne z Multi-Grip

- Zaciski śrubowe
- Kontakty Kontex
- Jednoczęściowa obudowa
- Specjalny dławik z odciążeniem naprężenia
- Stopień ochrony IP67

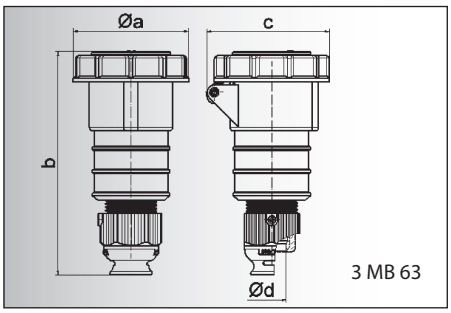

3 MB 63

Prąd [A]	16	16	16	32	32	32
Bieguny	**3**	**4**	**5**	**3**	**4**	**5**
a ø	70,5	78,0	86,5	94,0	94,0	101,5
b	161,0	161,0	168,0	196,0	196,0	200,0
c	77,0	83,0	93,0	99,0	99,0	107,0
d ø	18,0	18,0	21,0	23,0	23,0	27,0
Przewód mm² min	1	1	1	2,5	2,5	2,5
Przewód mm² max	2,5	2,5	2,5	6	6	6

Gniazdo przenośne TE-Plus z Multi-Grip

- Zaciski bezśrubowe
- Kontakty Kontex
- Wysokotermostabilny wkład
- Niklowane styki
- Specjalny dławik z odciążeniem naprężenia
- Stopień ochrony IP67

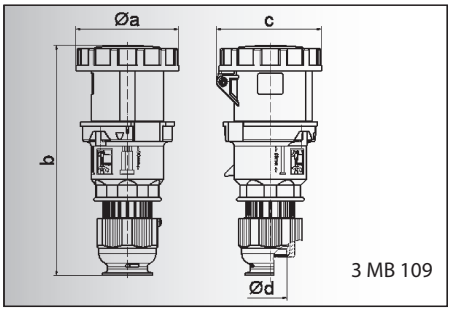

3 MB 109

Prąd [A]	63	63	63
Bieguny	**3**	**4**	**5**
a ø	110,0	110,0	110,0
b	251,0	251,0	251,0
c	113,0	113,0	113,0
d ø	36,0	36,0	36,0
Przewód mm² min	6	6	6
Przewód mm² max	16	16	16

Gniazdo przenośne TE z Multi-Grip

- Zaciski śrubowe - klatkowe
- Kontakty Kontex-Plus
- Wysokotermostabilny wkład
- Niklowane styki
- Specjalny dławik z odciążeniem naprężenia
- Stopień ochrony IP67

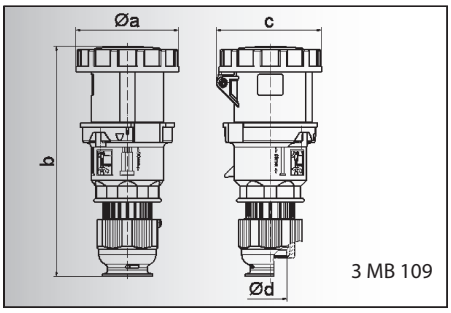

3 MB 109

Prąd [A]	63	63
Bieguny	**4**	**5**
a ø	110,0	110,0
b	251,0	251,0
c	113,0	113,0
d ø	36,0	36,0
Przewód mm² min	6	6
Przewód mm² max	16	16

Gniazdo przenośne TE-Plus z Multi-Grip

- Zaciski bezśrubowe
- Kontakty Kontex-Plus
- Wysokotermostabilny wkład
- Niklowane styki
- Specjalny dławik z odciążeniem naprężenia
- Stopień ochrony IP67

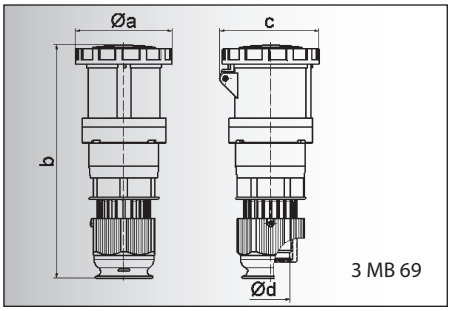

3 MB 69

Prąd [A]	125	125	125
Bieguny	**3**	**4**	**5**
a ø	125,0	125,0	125,0
b	300,0	300,0	300,0
c	128,0	128,0	128,0
d ø	50,0	50,0	50,0
Przewód mm² min	16	16	16
Przewód mm² max	50	50	50

Gniazdo przenośne TE z Multi-Grip

- Zaciski śrubowe - klatkowe
- Kontakty Kontex-Plus
- Wysokotermostabilny wkład
- Niklowane styki
- Specjalny dławik z odciążeniem naprężenia
- Stopień ochrony IP67

przy gniazdach 63A i 125A ze stykiem pomocniczym (pilot) proszę dodać „P" do numeru katalogowego
dalsze informacje na stronie www.bals.com; www.bals.pl · Inne wartości napięć i częstotliwości dostępne na zamówienie

Bals-Polska
ELEKTROTECHNIKA Sp. z o.o.

Prąd [A]	Bieguny	110V 50-60 Hz 3pol 4h	110V 50-60 Hz 4pol 4h	110V 50-60 Hz 5pol 4h	230V 50-60 Hz 3pol 6h	230V 50-60 Hz 4pol 9h	230V 50-60 Hz 5pol 9h	400V 50-60 Hz 3pol 9h	400V 50-60 Hz 4pol 6h	400V 50-60 Hz 5pol 6h	500V 50-60 Hz 3pol 7h	500V 50-60 Hz 4pol 7h	500V 50-60 Hz 5pol 7h	100-300 Hz >50V 3pol 10h	100-300 Hz >50V 4pol 10h	100-300 Hz >50V 5pol 10h	301-500 Hz >50V 3pol 2h	301-500 Hz >50V 4pol 2h	301-500 Hz >50V 5pol 2h	Sztuk	g Szt.
16	3	31 0331			**31 0333**			31 0334			31 0335			31 0336			31 0337			10	191
16	4	31 0338			31 0339			**31 0340**			31 0341			31 0342			31 0343			10	218
16	5	31 0344			31 0345			**31 0346**			31 0347			31 0348			31 0349			10	245
32	3	31 0350			**31 0351**			31 0352			31 0353			31 0354			31 0355			10	322
32	4	31 0356			31 0357			**31 0358**			31 0359			31 0360			31 0361			10	334
32	5	31 0362			31 0363			**31 0364**			31 0365			31 0366			31 0367			10	380

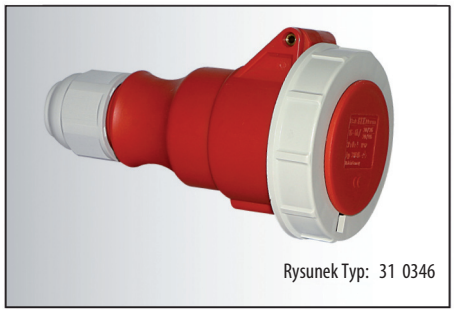
Rysunek Typ: 31 0346

16	3	31 298			**31 240**			31 299			31 457						31 0417			10	195
16	4	31 301			31 302			**31 241**			31 242			31 303			31 304			10	230
16	5	31 305			31 306			**31 243**			31 501						31 409			10	265
32	3	31 307			**31 244**			31 308												10	355
32	4	31 309			31 310			**31 245**			31 246			31 311			31 312			10	375
32	5	31 313			31 314			**31 247**			31 207						31 0415			10	420

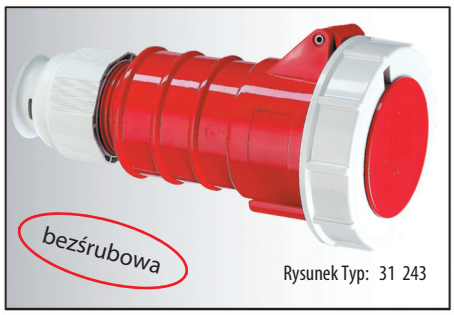

Rysunek Typ: 31 243

63	3	31 80			**31 81**			31 82			31 724			31 605						5	725
63	4	31 83			31 84			**31 85**			31 86			31 504			31 251			5	785
63	5	31 87			31 88			**31 24**			31 082			31 505			31 183			5	830

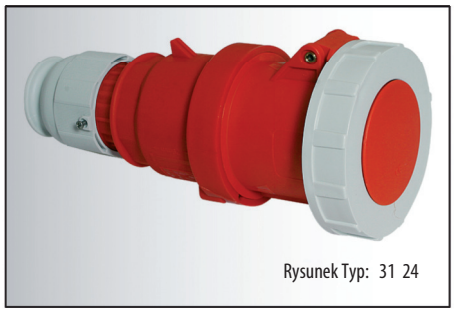
Rysunek Typ: 31 24

Nakrętka dławika z dodatkowym odciążeniem przewodu – patrz str. 211

63	4							**31 0491**			31 0493									5	745
63	5							**31 0495**												5	825

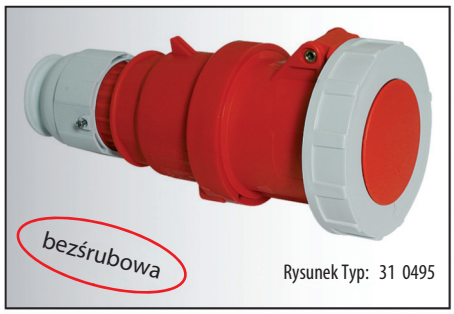

Rysunek Typ: 31 0495

Nakrętka dławika z dodatkowym odciążeniem przewodu – patrz str. 211

125	3	31 90			**31 91**			31 92												5	1130
125	4	31 93			31 94			**31 95**			31 96			31 611						5	1230
125	5	31 97			31 98			**31 99**			31 417									5	1350

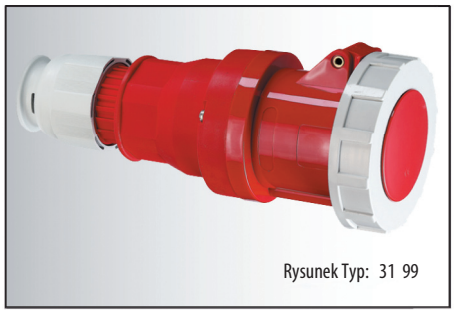
Rysunek Typ: 31 99

Nakrętka dławika z dodatkowym odciążeniem przewodu – patrz str. 211

przy gniazdach 63A i 125A ze stykiem pomocniczym (pilot) proszę dodać „P" do numeru katalogowego
dalsze informacje na stronie www.bals.com; www.bals.pl · Inne wartości napięć i częstotliwości dostępne na zamówienie

GNIAZDA KĄTOWE/PODWIESZANE

PN-IEC 60309, EN 60309, VDE 0623
Stopień ochrony IP 44

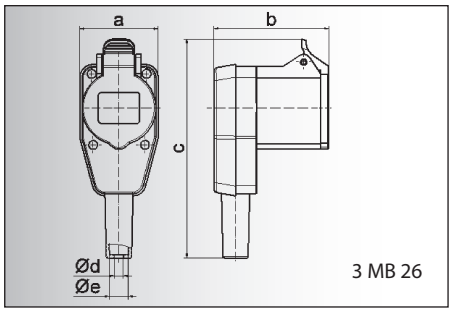

3 MB 26

Prąd [A]	16
Bieguny	**3**
a	54,0
b	79,0
c	139,0
d ø	6,5
e ø	13,0
Przewód mm² min	1
Przewód mm² max	2,5

Gniazdo kątowe
- Zaciski śrubowe
- Długa tuleja wprowadzenia przewodu
- Stopień ochrony IP44

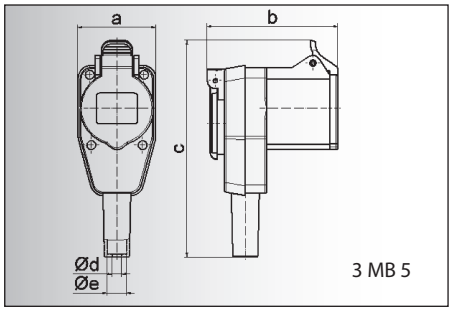

3 MB 5

Prąd [A]	16
Bieguny	**3**
a	54,0
b	89,0
c	139,0
d ø	6,5
e ø	13,0
Przewód mm² min	1
Przewód mm² max	2,5

Gniazdo kątowe
- Zaciski śrubowe
- Dodatkowe gniazdo 230V
- Długa tuleja wprowadzenia przewodu
- Stopień ochrony IP44

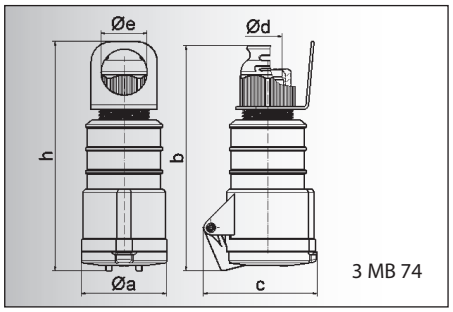

3 MB 74

Prąd [A]	16	16	16	32	32	32
Bieguny	**3**	**4**	**5**	**3**	**4**	**5**
a ø	51,0	58,0	65,0	66,5	66,5	72,0
b	156,0	162,0	168,0	195,0	195,0	198,0
c	72,0	78,0	86,0	89,0	89,0	99,0
d ø	18,0	18,0	21,0	23,0	23,0	27,0
e ø	39,5	39,5	35,5	48,5	48,5	44,5
h	167,5	173,5	171,5	208,0	208,0	205,0
Przewód mm² min	1	1	1	2,5	2,5	2,5
Przewód mm² max	2,5	2,5	2,5	6	6	6

Gniazdo podwieszane TE-Plus z Multi-Grip
- Zaciski bezśrubowe
- Kontakty Kontex
- Wysokotermostabilny wkład
- Niklowane styki
- Specjalny dławik z odciążeniem naprężenia
- Stopień ochrony IP44

Bals-Polska
ELEKTROTECHNIKA Sp. z o.o.

Liczba biegunów: 2P+E (3), 3P+E (4), 3P+N+E (5)

Prąd [A]	Bieguny	110V 50-60 Hz 3pol 4h	110V 50-60 Hz 4pol 4h	110V 50-60 Hz 5pol 4h	230V 50-60 Hz 3pol 6h	230V 50-60 Hz 4pol 9h	230V 50-60 Hz 5pol 9h	400V 50-60 Hz 3pol 9h	400V 50-60 Hz 4pol 6h	400V 50-60 Hz 5pol 6h	500V 50-60 Hz 3pol 7h	500V 50-60 Hz 4pol 7h	500V 50-60 Hz 5pol 7h	100-300 Hz >50V 3pol 10h	100-300 Hz >50V 4pol 10h	100-300 Hz >50V 5pol 10h	301-500 Hz >50V 3pol 2h	301-500 Hz >50V 4pol 2h	301-500 Hz >50V 5pol 2h	Sztuk	g Szt.
16	3				**33 0**															10	155

Prąd [A]	Bieguny	110V 50-60 Hz 3pol 4h	110V 50-60 Hz 4pol 4h	110V 50-60 Hz 5pol 4h	230V 50-60 Hz 3pol 6h	230V 50-60 Hz 4pol 9h	230V 50-60 Hz 5pol 9h	400V 50-60 Hz 3pol 9h	400V 50-60 Hz 4pol 6h	400V 50-60 Hz 5pol 6h	500V 50-60 Hz 3pol 7h	500V 50-60 Hz 4pol 7h	500V 50-60 Hz 5pol 7h	100-300 Hz >50V 3pol 10h	100-300 Hz >50V 4pol 10h	100-300 Hz >50V 5pol 10h	301-500 Hz >50V 3pol 2h	301-500 Hz >50V 4pol 2h	301-500 Hz >50V 5pol 2h	Sztuk	g Szt.
16	3				**33 1**															10	175

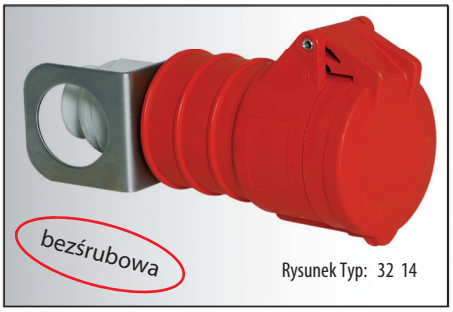

Prąd [A]	Bieguny	110V 50-60 Hz 3pol 4h	110V 50-60 Hz 4pol 4h	110V 50-60 Hz 5pol 4h	230V 50-60 Hz 3pol 6h	230V 50-60 Hz 4pol 9h	230V 50-60 Hz 5pol 9h	400V 50-60 Hz 3pol 9h	400V 50-60 Hz 4pol 6h	400V 50-60 Hz 5pol 6h	500V 50-60 Hz 3pol 7h	500V 50-60 Hz 4pol 7h	500V 50-60 Hz 5pol 7h	100-300 Hz >50V 3pol 10h	100-300 Hz >50V 4pol 10h	100-300 Hz >50V 5pol 10h	301-500 Hz >50V 3pol 2h	301-500 Hz >50V 4pol 2h	301-500 Hz >50V 5pol 2h	Sztuk	g Szt.
16	3	32 08			**32 09**															10	170
16	4					**32 10**				32 11			32 13			32 12				10	210
16	5					**32 14**														10	240
32	3	32 15			**32 16**															10	305
32	4					**32 17**				32 18			32 20			32 19				10	325
32	5					**32 21**														10	365

GNIAZDA NAŚCIENNE

GNIAZDA NAŚCIENNE

zabezpieczone, z wyłącznikiem, z wyłącznikiem i blokadą, zabezpieczone z wyłącznikiem, zabezpieczone z wyłącznikiem i blokadą

Jakość, która przekonuje

ZAWARTOŚĆ

Gniazda naścienne zabezpieczone
Strony 73-86

Gniazda naścienne z wyłącznikiem
Strony 87-90

Gniazda naścienne z wyłącznikiem i blokadą
Strony 91-94

Gniazda naścienne zabezpieczone z wyłącznikiem
Strony 95-100

Gniazda naścienne zabezpieczone z wyłącznikiem i blokadą
Strony 101-106

Preferowane obszary zastosowań:

Budownictwo

Kampingi

Przemysł

Budownictwo indywidualne

Rolnictwo

Żegluga

GNIAZDA NAŚCIENNE

z zabezpieczeniem PN-IEC 60309, EN 60309, VDE 0623. Stopień ochrony IP 44
Obudowa, pokrywa rewizyjna i wkład z tworzywa wysokiej jakości

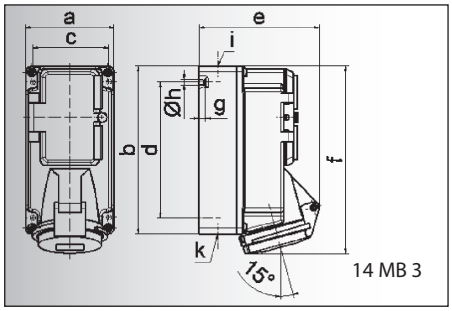

Prąd [A]	16	16	16
Bieguny	**3**	**4**	**5**
a	90,0	90,0	90,0
b	170,0	170,0	170,0
c	77,0	77,0	77,0
d	137,5	137,5	137,5
e	118,0	114,0	121,0
f	188,5	188,5	190,0
g	6,0	6,0	6,0
h ø	5,5	5,5	5,5
i	M 20	M 20	M 20
k	M 20/25	M 20/25	M 20/25

Gniazdo naścienne
- Szyna DIN
- 5 modułów
- Stopień ochrony IP 44

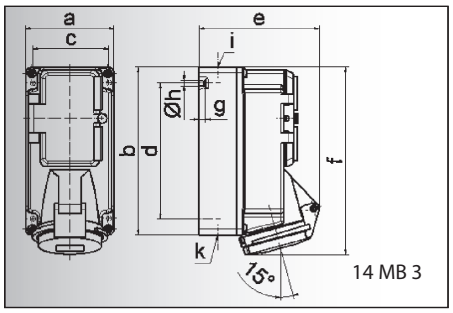

Prąd [A]	16	16	16
Bieguny	**3**	**4**	**5**
a	90,0	90,0	90,0
b	170,0	170,0	170,0
c	77,0	77,0	77,0
d	137,5	137,5	137,5
e	118,0	114,0	121,0
f	188,5	188,5	190,0
g	6,0	6,0	6,0
h ø	5,5	5,5	5,5
i	M 20	M 20	M 20
k	M 20/25	M 20/25	M 20/25

Gniazdo naścienne
- Gniazdo bezpiecznikowe D01 1p / 3p
- Stopień ochrony IP 44

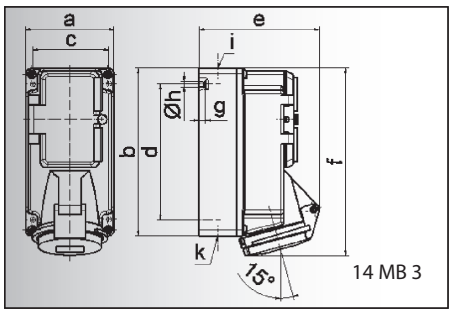

Prąd [A]	16	16	16
Bieguny	**3**	**4**	**5**
a	90,0	90,0	90,0
b	170,0	170,0	170,0
c	77,0	77,0	77,0
d	137,5	137,5	137,5
e	118,0	114,0	121,0
f	188,5	188,5	190,0
g	6,0	6,0	6,0
h ø	5,5	5,5	5,5
i	M 20	M 20	M 20
k	M 20/25	M 20/25	M 20/25

Gniazdo naścienne
- Zabezpieczenie nadmiarowo-prądowe C 1p / 3p
- Stopień ochrony IP 44

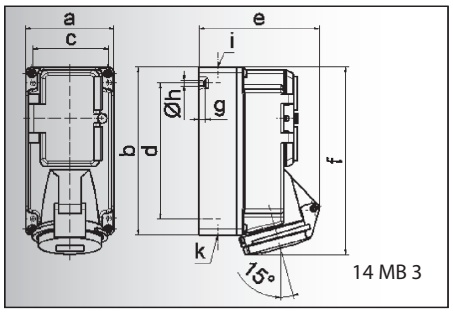

Prąd [A]	16	16	16
Bieguny	**3**	**4**	**5**
a	90,0	90,0	90,0
b	170,0	170,0	170,0
c	77,0	77,0	77,0
d	137,5	137,5	137,5
e	118,0	114,0	121,0
f	188,5	188,5	190,0
g	6,0	6,0	6,0
h ø	5,5	5,5	5,5
i	M 20	M 20	M 20
k	M 20/25	M 20/25	M 20/25

Gniazdo naścienne
- Zabezpieczenie różnicowoprądowe 25/0,03A 2p / 4p
- Stopień ochrony IP 44

Bals-Polska
ELEKTROTECHNIKA Sp. z o.o.

Liczba biegunów: 3 (2P+E), 4 (3P+E), 5 (3P+N+E)

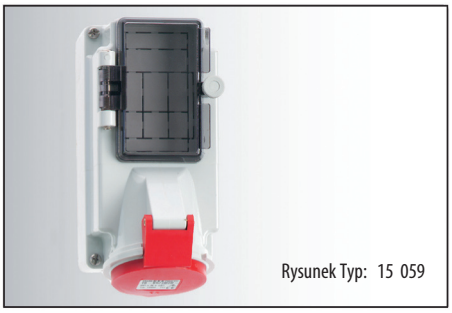
Rysunek Typ: 15 059

Prąd [A]	Bieguny	110V 50-60 Hz 3pol 4h	110V 50-60 Hz 4pol 4h	110V 50-60 Hz 5pol 4h	230V 50-60 Hz 3pol 6h	230V 50-60 Hz 4pol 9h	230V 50-60 Hz 5pol 9h	400V 50-60 Hz 3pol 9h	400V 50-60 Hz 4pol 6h	400V 50-60 Hz 5pol 6h	500V 50-60 Hz 3pol 7h	500V 50-60 Hz 4pol 7h	500V 50-60 Hz 5pol 7h	100-300 Hz >50V 3pol 10h	100-300 Hz >50V 4pol 10h	100-300 Hz >50V 5pol 10h	301-500 Hz >50V 3pol 2h	301-500 Hz >50V 4pol 2h	301-500 Hz >50V 5pol 2h	Sztuk	g Szt.
16	3	15 239			**15 019**															1	650
16	4				15 095			**15 6**												1	670
16	5				15 096			**15 059**												1	700

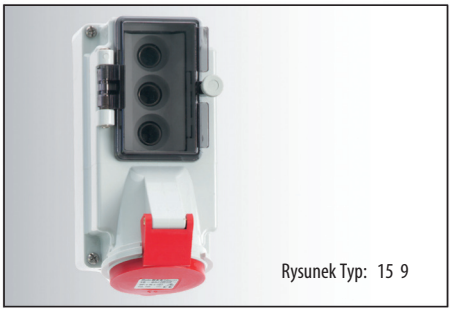
Rysunek Typ: 15 9

Prąd [A]	Bieguny	110V 50-60 Hz 3pol 4h	110V 50-60 Hz 4pol 4h	110V 50-60 Hz 5pol 4h	230V 50-60 Hz 3pol 6h	230V 50-60 Hz 4pol 9h	230V 50-60 Hz 5pol 9h	400V 50-60 Hz 3pol 9h	400V 50-60 Hz 4pol 6h	400V 50-60 Hz 5pol 6h	500V 50-60 Hz 3pol 7h	500V 50-60 Hz 4pol 7h	500V 50-60 Hz 5pol 7h	100-300 Hz >50V 3pol 10h	100-300 Hz >50V 4pol 10h	100-300 Hz >50V 5pol 10h	301-500 Hz >50V 3pol 2h	301-500 Hz >50V 4pol 2h	301-500 Hz >50V 5pol 2h	Sztuk	g Szt.
16	3	15 382			**15 00**															1	700
16	4				15 29			**15 8**												1	920
16	5				15 30			**15 9**												1	950

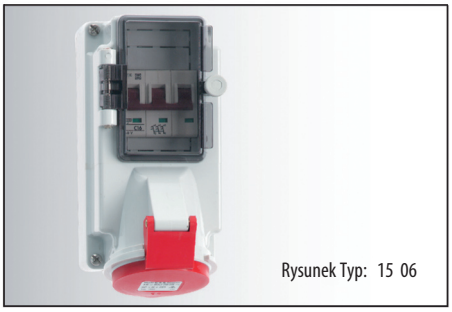
Rysunek Typ: 15 06

Prąd [A]	Bieguny	110V 50-60 Hz 3pol 4h	110V 50-60 Hz 4pol 4h	110V 50-60 Hz 5pol 4h	230V 50-60 Hz 3pol 6h	230V 50-60 Hz 4pol 9h	230V 50-60 Hz 5pol 9h	400V 50-60 Hz 3pol 9h	400V 50-60 Hz 4pol 6h	400V 50-60 Hz 5pol 6h	500V 50-60 Hz 3pol 7h	500V 50-60 Hz 4pol 7h	500V 50-60 Hz 5pol 7h	100-300 Hz >50V 3pol 10h	100-300 Hz >50V 4pol 10h	100-300 Hz >50V 5pol 10h	301-500 Hz >50V 3pol 2h	301-500 Hz >50V 4pol 2h	301-500 Hz >50V 5pol 2h	Sztuk	g Szt.
16	3	15 384			**15 04**															1	750
16	4				15 33			**15 05**												1	1080
16	5				15 34			**15 06**												1	1110

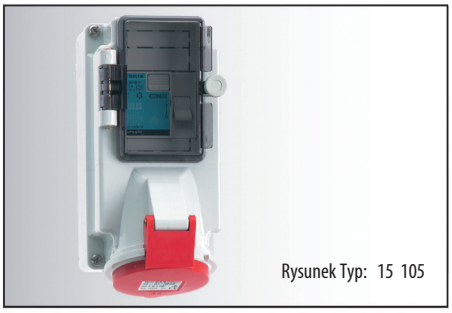
Rysunek Typ: 15 105

Prąd [A]	Bieguny	110V 50-60 Hz 3pol 4h	110V 50-60 Hz 4pol 4h	110V 50-60 Hz 5pol 4h	230V 50-60 Hz 3pol 6h	230V 50-60 Hz 4pol 9h	230V 50-60 Hz 5pol 9h	400V 50-60 Hz 3pol 9h	400V 50-60 Hz 4pol 6h	400V 50-60 Hz 5pol 6h	500V 50-60 Hz 3pol 7h	500V 50-60 Hz 4pol 7h	500V 50-60 Hz 5pol 7h	100-300 Hz >50V 3pol 10h	100-300 Hz >50V 4pol 10h	100-300 Hz >50V 5pol 10h	301-500 Hz >50V 3pol 2h	301-500 Hz >50V 4pol 2h	301-500 Hz >50V 5pol 2h	Sztuk	g Szt.
16	3	15 386			**15 101**															1	1110
16	4				15 102			**15 103**												1	1130
16	5				15 104			**15 105**												1	1160

GNIAZDA NAŚCIENNE

z zabezpieczeniem PN-IEC 60309, EN 60309, VDE 0623. Stopień ochrony IP 67
Obudowa, pokrywa rewizyjna i wkład z tworzywa wysokiej jakości

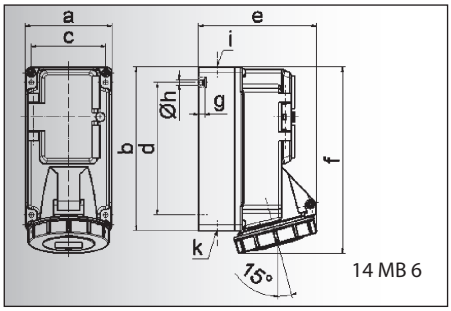

Prąd [A]	16	16	16
Bieguny	**3**	**4**	**5**
a	90,0	90,0	90,0
b	170,0	170,0	170,0
c	77,0	77,0	77,0
d	137,5	137,5	137,5
e	108,0	115,0	121,0
f	191,5	191,5	191,5
g	6,0	6,0	6,0
h ø	5,5	5,5	5,5
i	M 20	M 20	M 20
k	M 20/25	M 20/25	M 20/25

Gniazdo naścienne
- Szyna DIN
- 5 modułów
- Stopień ochrony IP 67

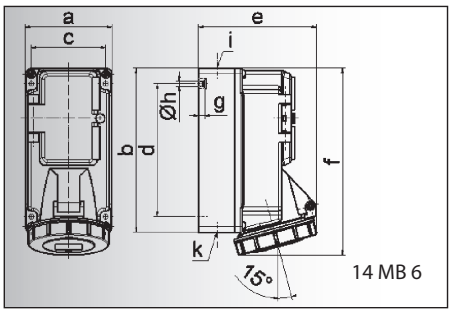

Prąd [A]	16	16	16
Bieguny	**3**	**4**	**5**
a	90,0	90,0	90,0
b	170,0	170,0	170,0
c	77,0	77,0	77,0
d	137,5	137,5	137,5
e	108,0	115,0	121,0
f	191,5	191,5	191,5
g	6,0	6,0	6,0
h ø	5,5	5,5	5,5
i	M 20	M 20	M 20
k	M 20/25	M 20/25	M 20/25

Gniazdo naścienne
- Gniazdo bezpiecznikowe D01 1p / 3p
- Stopień ochrony IP 67

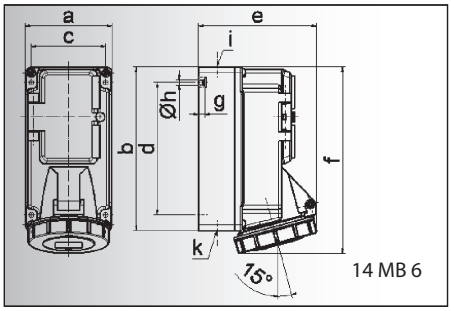

Prąd [A]	16	16	16
Bieguny	**3**	**4**	**5**
a	90,0	90,0	90,0
b	170,0	170,0	170,0
c	77,0	77,0	77,0
d	137,5	137,5	137,5
e	108,0	115,0	121,0
f	191,5	191,5	191,5
g	6,0	6,0	6,0
h ø	5,5	5,5	5,5
i	M 20	M 20	M 20
k	M 20/25	M 20/25	M 20/25

Gniazdo naścienne
- Zabezpieczenie nadmiarowo-prądowe C 1p / 3p
- Stopień ochrony IP 67

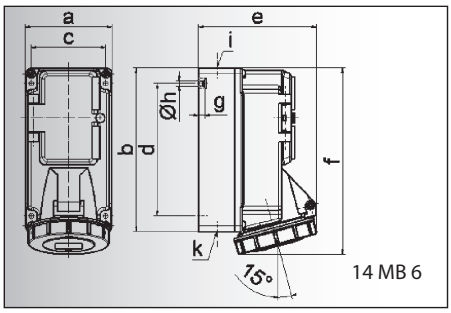

Prąd [A]	16	16	16
Bieguny	**3**	**4**	**5**
a	90,0	90,0	90,0
b	170,0	170,0	170,0
c	77,0	77,0	77,0
d	137,5	137,5	137,5
e	108,0	115,0	121,0
f	191,5	191,5	191,5
g	6,0	6,0	6,0
h ø	5,5	5,5	5,5
i	M 20	M 20	M 20
k	M 20/25	M 20/25	M 20/25

Gniazdo naścienne
- Zabezpieczenie różnicowoprądowe 25/0,03A 2p / 4p
- Stopień ochrony IP 67

Bals-Polska
ELEKTROTECHNIKA Sp. z o.o.

Liczba biegunów: 3 (2P+E), 4 (3P+E), 5 (3P+N+E)

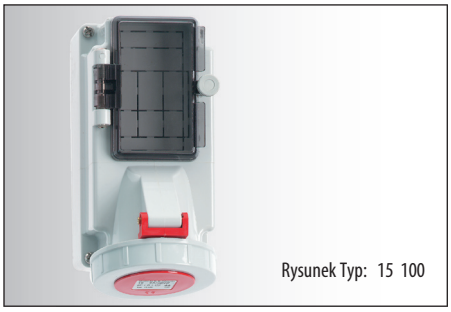
Rysunek Typ: 15 100

Prąd [A]	Bieguny	110V 50-60 Hz 3pol 4h	110V 50-60 Hz 4pol 4h	110V 50-60 Hz 5pol 4h	230V 50-60 Hz 3pol 6h	230V 50-60 Hz 4pol 9h	230V 50-60 Hz 5pol 9h	400V 50-60 Hz 3pol 9h	400V 50-60 Hz 4pol 6h	400V 50-60 Hz 5pol 6h	500V 50-60 Hz 3pol 7h	500V 50-60 Hz 4pol 7h	500V 50-60 Hz 5pol 7h	100-300 Hz >50V 3pol 10h	100-300 Hz >50V 4pol 10h	100-300 Hz >50V 5pol 10h	301-500 Hz >50V 3pol 2h	301-500 Hz >50V 4pol 2h	301-500 Hz >50V 5pol 2h	Sztuk	g Szt.
16	3	15 240			**15 024**															1	670
16	4				15 097			**15 098**												1	690
16	5				15 099			**15 100**												1	720

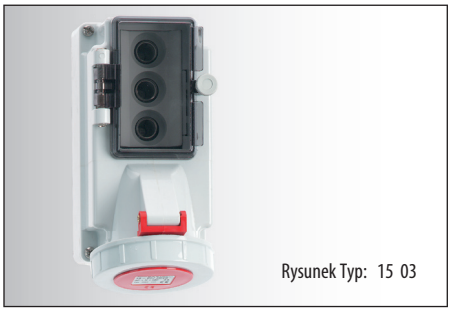
Rysunek Typ: 15 03

16	3	15 383			**15 01**															1	720
16	4				15 31			**15 02**												1	930
16	5				15 32			**15 03**												1	980

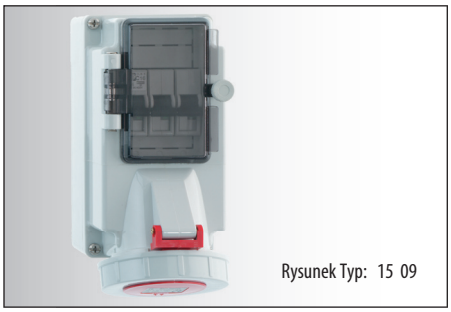
Rysunek Typ: 15 09

16	3	15 385			**15 07**															1	770
16	4				15 35			**15 08**												1	1100
16	5				15 36			**15 09**												1	1130

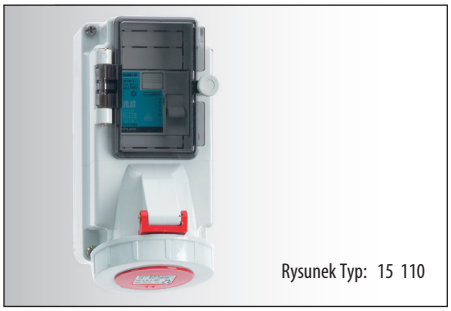
Rysunek Typ: 15 110

16	3	15 387			**15 106**															1	1140
16	4				15 107			**15 108**												1	1180
16	5				15 109			**15 110**												1	1200

GNIAZDA NAŚCIENNE

z zabezpieczeniem PN-IEC 60309, EN 60309, VDE 0623. Stopień ochrony IP 44
Obudowa, pokrywa rewizyjna i wkład z tworzywa wysokiej jakości

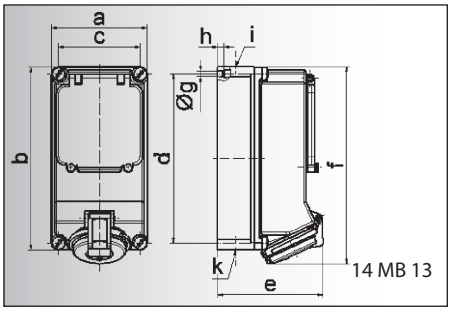

Prąd [A]	16	16	32	32	32
Bieguny	**4**	**5**	**3**	**4**	**5**
a	118,0	118,0	118,0	118,0	118,0
b	225,0	225,0	225,0	225,0	225,0
c	101,0	101,0	101,0	101,0	101,0
d	208,0	208,0	208,0	208,0	208,0
e	123,0	130,0	134,0	134,0	141,0
f	242,0	242,0	250,0	250,0	250,0
g ø	6,5	6,5	6,5	6,5	6,5
h	8,0	8,0	8,0	8,0	8,0
i	2 x M 25	2 x M 25	2 x M 25	2 x M 25	2 x M 25
k	2 x M 25	2 x M 25	2 x M 25	2 x M 25	2 x M 25

Gniazdo naścienne
- Szyna DIN
- 5 modułów
- Stopień ochrony IP 44

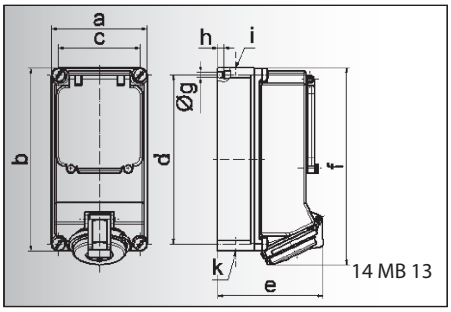

Prąd [A]	16	16	32	32	32
Bieguny	**4**	**5**	**3**	**4**	**5**
a	118,0	118,0	118,0	118,0	118,0
b	225,0	225,0	225,0	225,0	225,0
c	101,0	101,0	101,0	101,0	101,0
d	208,0	208,0	208,0	208,0	208,0
e	123,0	130,0	134,0	134,0	141,0
f	242,0	242,0	250,0	250,0	250,0
g ø	6,5	6,5	6,5	6,5	6,5
h	8,0	8,0	8,0	8,0	8,0
i	2 x M 25	2 x M 25	2 x M 25	2 x M 25	2 x M 25
k	2 x M 25	2 x M 25	2 x M 25	2 x M 25	2 x M 25

Gniazdo naścienne
- Gniazdo bezpiecznikowe
  przy 16A D 01
  przy 32A D 02
- Stopień ochrony IP 44

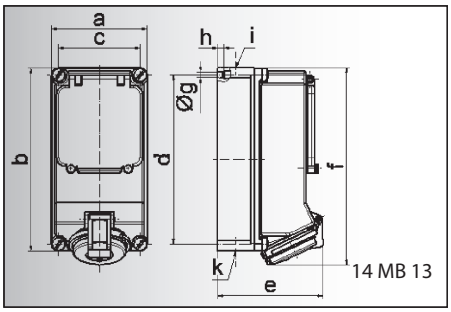

Prąd [A]	16	16	32	32	32
Bieguny	**4**	**5**	**3**	**4**	**5**
a	118,0	118,0	118,0	118,0	118,0
b	225,0	225,0	225,0	225,0	225,0
c	101,0	101,0	101,0	101,0	101,0
d	208,0	208,0	208,0	208,0	208,0
e	123,0	130,0	134,0	134,0	141,0
f	242,0	242,0	250,0	250,0	250,0
g ø	6,5	6,5	6,5	6,5	6,5
h	8,0	8,0	8,0	8,0	8,0
i	2 x M 25	2 x M 25	2 x M 25	2 x M 25	2 x M 25
k	2 x M 25	2 x M 25	2 x M 25	2 x M 25	2 x M 25

Gniazdo naścienne
- Gniazdo bezpiecznikowe D II 3p
- Stopień ochrony IP 44

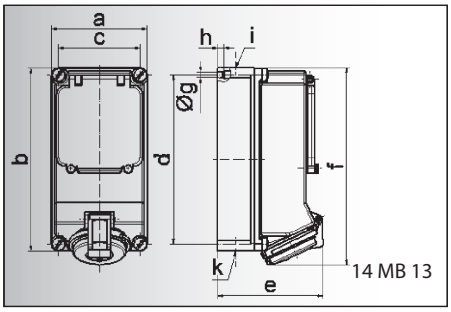

Prąd [A]	16	16	32	32
Bieguny	**4**	**5**	**4**	**5**
a	118,0	118,0	118,0	118,0
b	225,0	225,0	225,0	225,0
c	101,0	101,0	101,0	101,0
d	208,0	208,0	208,0	208,0
e	123,0	130,0	134,0	141,0
f	242,0	242,0	250,0	250,0
g ø	6,5	6,5	6,5	6,5
h	8,0	8,0	8,0	8,0
i	2 x M 25	2 x M 25	2 x M 25	2 x M 25
k	2 x M 25	2 x M 25	2 x M 25	2 x M 25

Gniazdo naścienne
- Zabezpieczenie nadmiarowo-prądowe C 3p
- Stopień ochrony IP 44

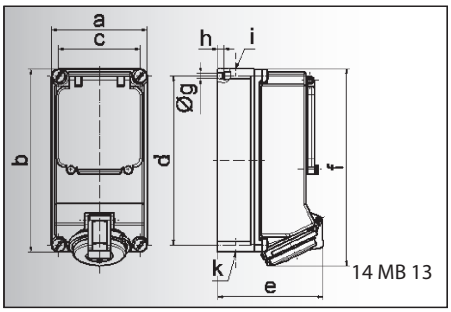

Prąd [A]	16	16	32	32
Bieguny	**4**	**5**	**4**	**5**
a	118,0	118,0	118,0	118,0
b	225,0	225,0	225,0	225,0
c	101,0	101,0	101,0	101,0
d	208,0	208,0	208,0	208,0
e	123,0	130,0	134,0	141,0
f	242,0	242,0	250,0	250,0
g ø	6,5	6,5	6,5	6,5
h	8,0	8,0	8,0	8,0
i	2 x M 25	2 x M 25	2 x M 25	2 x M 25
k	2 x M 25	2 x M 25	2 x M 25	2 x M 25

Gniazdo naścienne
- Zabezpieczenie różnicowoprądowe
  przy 16A 25/0,03A 4p
  przy 32A 40/0,03A 4p
- Stopień ochrony IP 44

Prąd [A]	16	16	32	32
Bieguny	**4**	**5**	**4**	**5**
a	118,0	118,0	118,0	118,0
b	225,0	225,0	225,0	225,0
c	101,0	101,0	101,0	101,0
d	208,0	208,0	208,0	208,0
e	123,0	130,0	134,0	141,0
f	242,0	242,0	250,0	250,0
g ø	6,5	6,5	6,5	6,5
h	8,0	8,0	8,0	8,0
i	2 x M 25	2 x M 25	2 x M 25	2 x M 25
k	2 x M 25	2 x M 25	2 x M 25	2 x M 25

Gniazdo naścienne
- Zabezpieczenie różnicowoprądowe
  przy 16A 25/0,03A 4p
  przy 32A 40/0,03A 4p
- Stopień ochrony IP 44

Bals-Polska
ELEKTROTECHNIKA Sp. z o.o.

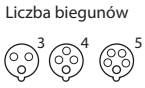

Liczba biegunów

Prąd [A]	Bieguny	110V 50-60 Hz 3pol 4h	110V 4pol 4h	110V 5pol 4h	230V 50-60 Hz 3pol 6h	230V 4pol 9h	230V 5pol 9h	400V 50-60 Hz 3pol 9h	400V 4pol 6h	400V 5pol 6h	500V 50-60 Hz 3pol 7h	500V 4pol 7h	500V 5pol 7h	100-300 Hz >50V 3pol 10h	100-300 Hz >50V 4pol 10h	100-300 Hz >50V 5pol 10h	301-500 Hz >50V 3pol 2h	301-500 Hz >50V 4pol 2h	301-500 Hz >50V 5pol 2h	Sztuk	g Szt.
16	4							**15 82**			15 044									1	920
16	5							**15 83**												1	950
32	3		15 029			**15 030**														1	960
32	4							**15 84**			15 045									1	980
32	5							**15 85**												1	1120

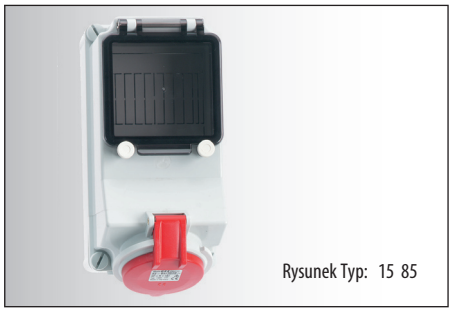
Rysunek Typ: 15 85

16	4							**15 86**												1	1120
16	5							**15 87**												1	1150
32	3				15 37															1	1160
32	4							**15 88**												1	1180
32	5							**15 89**												1	1320

Rysunek Typ: 15 89

16	4							**15 90**			15 040									1	1370
16	5							**15 91**												1	1400
32	3				15 40															1	1550
32	4							**15 92**			15 037									1	1570
32	5							**15 93**												1	1620

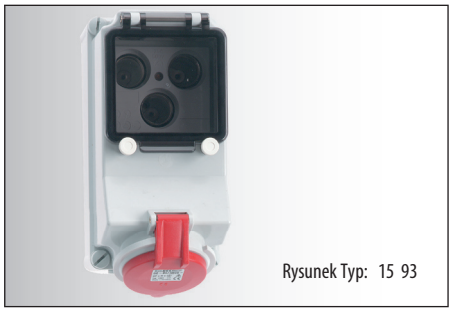
Rysunek Typ: 15 93

16	4							**15 94**												1	1220
16	5							**15 95**												1	1250
32	4							**15 96**												1	1280
32	5							**15 97**												1	1420

Rysunek Typ: 15 97

16	4							**15 125**												1	1380
16	5							**15 076**												1	1410
32	4							**15 126**												1	1440
32	5							**15 077**												1	1480

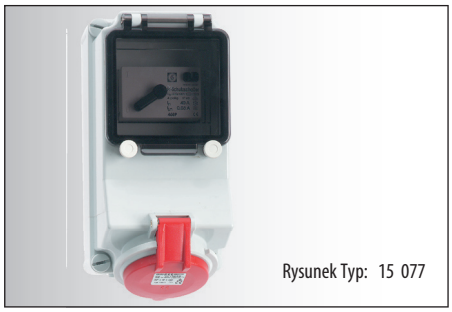
Rysunek Typ: 15 077

GNIAZDA NAŚCIENNE

z zabezpieczeniem PN-IEC 60309, EN 60309, VDE 0623. Stopień ochrony IP 67
Obudowa, pokrywa rewizyjna i wkład z tworzywa wysokiej jakości

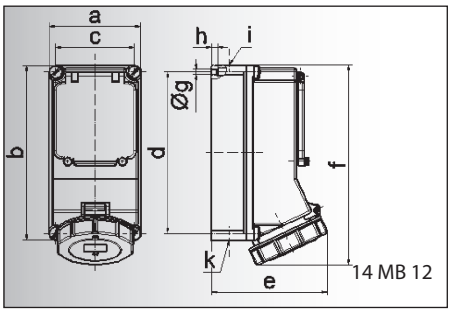

Prąd [A]	16	16	32	32	32
Bieguny	**4**	**5**	**3**	**4**	**5**
a	118,0	118,0	118,0	118,0	118,0
b	225,0	225,0	225,0	225,0	225,0
c	101,0	101,0	101,0	101,0	101,0
d	208,0	208,0	208,0	208,0	208,0
e	127,0	134,0	143,0	143,0	149,0
f	245,0	245,0	255,0	255,0	255,0
g ø	6,5	6,5	6,5	6,5	6,5
h	8,0	8,0	8,0	8,0	8,0
i	2 x M 25	2 x M 25	2 x M 25	2 x M 25	2 x M 25
k	2 x M 25	2 x M 25	2 x M 25	2 x M 25	2 x M 25

Gniazdo naścienne
- Szyna DIN
- 5 modułów
- Stopień ochrony IP 67

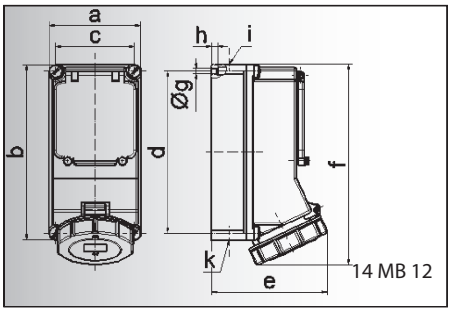

Prąd [A]	16	16	32	32	32
Bieguny	**4**	**5**	**3**	**4**	**5**
a	118,0	118,0	118,0	118,0	118,0
b	225,0	225,0	225,0	225,0	225,0
c	101,0	101,0	101,0	101,0	101,0
d	208,0	208,0	208,0	208,0	208,0
e	127,0	134,0	143,0	143,0	149,0
f	245,0	245,0	255,0	255,0	255,0
g ø	6,5	6,5	6,5	6,5	6,5
h	8,0	8,0	8,0	8,0	8,0
i	2 x M 25	2 x M 25	2 x M 25	2 x M 25	2 x M 25
k	2 x M 25	2 x M 25	2 x M 25	2 x M 25	2 x M 25

Gniazdo naścienne
- Gniazdo bezpiecznikowe
  przy 16A D 01
  przy 32A D 02
- Stopień ochrony IP 67

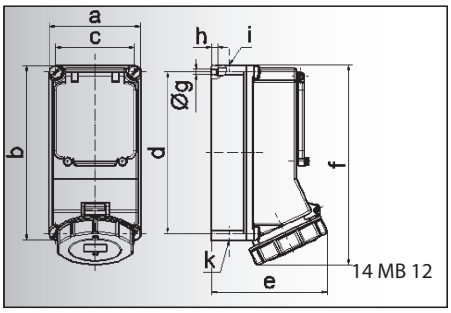

Prąd [A]	16	16	32	32
Bieguny	**4**	**5**	**4**	**5**
a	118,0	118,0	118,0	118,0
b	225,0	225,0	225,0	225,0
c	101,0	101,0	101,0	101,0
d	208,0	208,0	208,0	208,0
e	127,0	134,0	143,0	149,0
f	245,0	245,0	255,0	255,0
g ø	6,5	6,5	6,5	6,5
h	8,0	8,0	8,0	8,0
i	2 x M 25	2 x M 25	2 x M 25	2 x M 25
k	2 x M 25	2 x M 25	2 x M 25	2 x M 25

Gniazdo naścienne
- Gniazdo bezpiecznikowe D II 3p
- Stopień ochrony IP 67

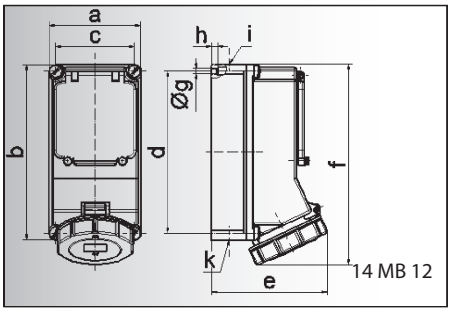

Prąd [A]	16	16	32	32
Bieguny	**4**	**5**	**4**	**5**
a	118,0	118,0	118,0	118,0
b	225,0	225,0	225,0	225,0
c	101,0	101,0	101,0	101,0
d	208,0	208,0	208,0	208,0
e	127,0	134,0	143,0	149,0
f	245,0	245,0	255,0	255,0
g ø	6,5	6,5	6,5	6,5
h	8,0	8,0	8,0	8,0
i	2 x M 25	2 x M 25	2 x M 25	2 x M 25
k	2 x M 25	2 x M 25	2 x M 25	2 x M 25

Gniazdo naścienne
- Zabezpieczenie nadmiarowo-prądowe C 3p
- Stopień ochrony IP 67

Prąd [A]	16	16	32	32
Bieguny	**4**	**5**	**4**	**5**
a	118,0	118,0	118,0	118,0
b	225,0	225,0	225,0	225,0
c	101,0	101,0	101,0	101,0
d	208,0	208,0	208,0	208,0
e	127,0	134,0	143,0	149,0
f	245,0	245,0	255,0	255,0
g ø	6,5	6,5	6,5	6,5
h	8,0	8,0	8,0	8,0
i	2 x M 25	2 x M 25	2 x M 25	2 x M 25
k	2 x M 25	2 x M 25	2 x M 25	2 x M 25

Gniazdo naścienne
- Zabezpieczenie różnicowoprądowe
  przy 32A 40/0,03A 4p
  przy 63A 63/0,03A 4p
- 63A z zaciskami klatkowymi i kontaktami Kontex-Plus
- Stopień ochrony IP 67

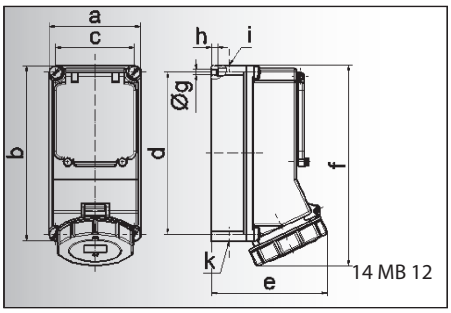

Prąd [A]	16	16	32	32
Bieguny	**4**	**5**	**4**	**5**
a	118,0	118,0	118,0	118,0
b	225,0	225,0	225,0	225,0
c	101,0	101,0	101,0	101,0
d	208,0	208,0	208,0	208,0
e	127,0	134,0	143,0	149,0
f	245,0	245,0	255,0	255,0
g ø	6,5	6,5	6,5	6,5
h	8,0	8,0	8,0	8,0
i	2 x M 25	2 x M 25	2 x M 25	2 x M 25
k	2 x M 25	2 x M 25	2 x M 25	2 x M 25

Gniazdo naścienne
- Zabezpieczenie różnicowoprądowe
  przy 32A 40/0,03A 4p
  przy 63A 63/0,03A 4p
- 63A z zaciskami klatkowymi i kontaktami Kontex-Plus
- Stopień ochrony IP 67

Bals-Polska
ELEKTROTECHNIKA Sp. z o.o.

Liczba biegunów: 2P+E (3), 3P+E (4), 3P+N+E (5)

Prąd [A]	Bieguny	110V 50-60 Hz 3pol 4h	110V 4pol 4h	110V 5pol 4h	230V 50-60 Hz 3pol 6h	230V 4pol 9h	230V 5pol 9h	400V 50-60 Hz 3pol 9h	400V 4pol 6h	400V 5pol 6h	500V 50-60 Hz 3pol 7h	500V 4pol 7h	500V 5pol 7h	100-300 Hz >50V 3pol 10h	100-300 Hz >50V 4pol 10h	100-300 Hz >50V 5pol 10h	301-500 Hz >50V 3pol 2h	301-500 Hz >50V 4pol 2h	301-500 Hz >50V 5pol 2h	Sztuk	g Szt.
16	4							**15 027**			15 176									1	950
16	5							**15 028**												1	980
32	3		15 388			**15 352**														1	1000
32	4							**15 111**			15 177									1	1020
32	5							**15 112**												1	1160

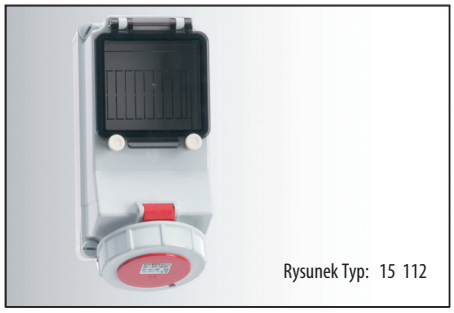
Rysunek Typ: 15 112

16	4							**15 113**												1	1150
16	5							**15 114**												1	1180
32	3					**15 65**														1	1200
32	4							**15 115**												1	1220
32	5							**15 116**												1	1360

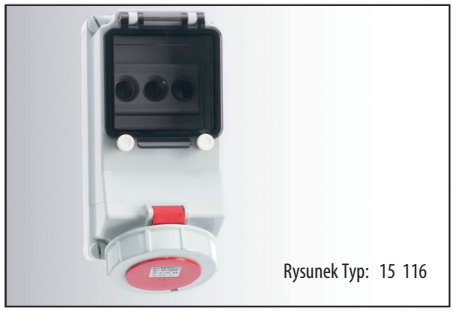
Rysunek Typ: 15 116

16	4							**15 117**			15 178									1	1400
16	5							**15 118**												1	1430
32	4							**15 119**			15 179									1	1610
32	5							**15 120**												1	1660

Rysunek Typ: 15 120

16	4							**15 121**												1	1250
16	5							**15 122**												1	1280
32	4							**15 123**												1	1320
32	5							**15 124**												1	1460

Rysunek Typ: 15 124

16	4							**15 127**												1	1410
16	5							**15 078**												1	1440
32	4							**15 128**												1	1480
32	5							**15 079**												1	1520

Rysunek Typ: 15 079

GNIAZDA NAŚCIENNE

z zabezpieczeniem PN-IEC 60309, EN 60309, VDE 0623. Stopień ochrony IP 44
Obudowa, pokrywa rewizyjna i wkład z tworzywa wysokiej jakości

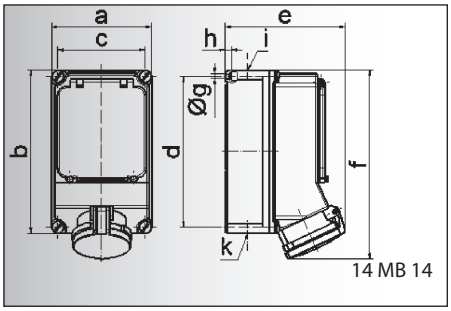

Prąd [A]	32	32	63	63	63
Bieguny	**4**	**5**	**3**	**4**	**5**
a	160,0	160,0	160,0	160,0	160,0
b	260,0	260,0	260,0	260,0	260,0
c	140,0	140,0	140,0	140,0	140,0
d	240,0	240,0	240,0	240,0	240,0
e	160,0	168,0	185,0	185,0	185,0
f	286,0	286,0	303,0	303,0	303,0
g ø	8,1	8,1	8,1	8,1	8,1
h	10,0	10,0	10,0	10,0	10,0
i	M 40	M 40	M 40	M 40	M 40
k	M 32/40	M 32/40	M 32/40	M 32/40	M 32/40

Gniazdo naścienne
- Szyna DIN
- 7 modułów
- 63A z zaciskami klatkowymi i kontaktami Kontex-Plus
- Stopień ochrony IP 44

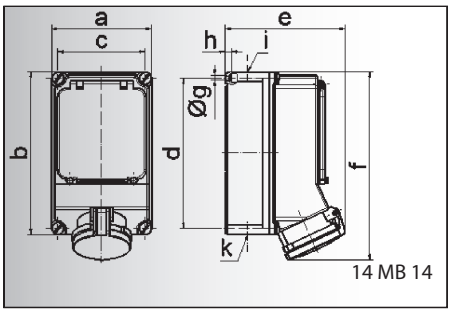

Prąd [A]	32	32	63	63	63
Bieguny	**4**	**5**	**3**	**4**	**5**
a	160,0	160,0	160,0	160,0	160,0
b	260,0	260,0	260,0	260,0	260,0
c	140,0	140,0	140,0	140,0	140,0
d	240,0	240,0	240,0	240,0	240,0
e	160,0	168,0	185,0	185,0	185,0
f	286,0	286,0	303,0	303,0	303,0
g ø	8,1	8,1	8,1	8,1	8,1
h	10,0	10,0	10,0	10,0	10,0
i	M 40	M 40	M 40	M 40	M 40
k	M 32/40	M 32/40	M 32/40	M 32/40	M 32/40

Gniazdo naścienne
- Gniazdo bezpiecznikowe D 02 3p
- 63A z zaciskami klatkowymi i kontaktami Kontex-Plus
- Stopień ochrony IP 44

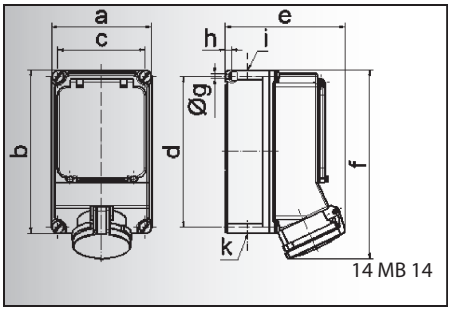

Prąd [A]	32	32	63	63
Bieguny	**4**	**5**	**4**	**5**
a	160,0	160,0	160,0	160,0
b	260,0	260,0	260,0	260,0
c	140,0	140,0	140,0	140,0
d	240,0	240,0	240,0	240,0
e	160,0	168,0	185,0	185,0
f	286,0	286,0	303,0	303,0
g ø	8,1	8,1	8,1	8,1
h	10,0	10,0	10,0	10,0
i	M 40	M 40	M 40	M 40
k	M 32/40	M 32/40	M 32/40	M 32/40

Gniazdo naścienne
- Gniazdo bezpiecznikowe D III 3p
- 63A z zaciskami klatkowymi i kontaktami Kontex-Plus
- Stopień ochrony IP 44

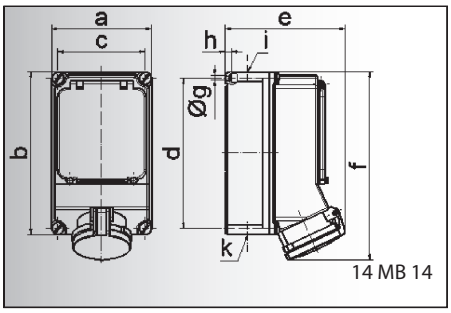

Prąd [A]	32	32	63	63
Bieguny	**4**	**5**	**4**	**5**
a	160,0	160,0	160,0	160,0
b	260,0	260,0	260,0	260,0
c	140,0	140,0	140,0	140,0
d	240,0	240,0	240,0	240,0
e	160,0	168,0	185,0	185,0
f	286,0	286,0	303,0	303,0
g ø	8,1	8,1	8,1	8,1
h	10,0	10,0	10,0	10,0
i	M 40	M 40	M 40	M 40
k	M 32/40	M 32/40	M 32/40	M 32/40

Gniazdo naścienne
- Zabezpieczenie nadmiarowo-prądowe C 3p
- 63A z zaciskami klatkowymi i kontaktami Kontex-Plus
- Stopień ochrony IP 44

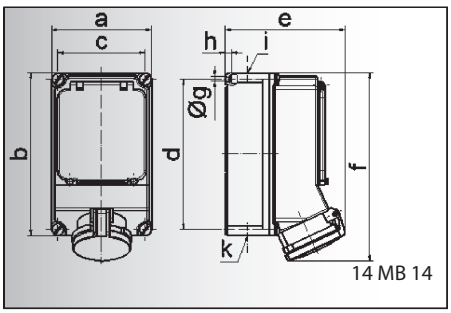

Prąd [A]	32	32	63	63
Bieguny	**4**	**5**	**4**	**5**
a	160,0	160,0	160,0	160,0
b	260,0	260,0	260,0	260,0
c	140,0	140,0	140,0	140,0
d	240,0	240,0	240,0	240,0
e	160,0	168,0	185,0	185,0
f	286,0	286,0	303,0	303,0
g ø	8,1	8,1	8,1	8,1
h	10,0	10,0	10,0	10,0
i	M 40	M 40	M 40	M 40
k	M 32/40	M 32/40	M 32/40	M 32/40

Gniazdo naścienne
- Zabezpieczenie różnicowoprądowe przy 32A 40/0,03A 4p przy 63A 63/0,03A 4p
- 63A z zaciskami klatkowymi i kontaktami Kontex-Plus
- Stopień ochrony IP 44

Prąd [A]	32	32	63	63
Bieguny	**4**	**5**	**4**	**5**
a	160,0	160,0	160,0	160,0
b	260,0	260,0	260,0	260,0
c	140,0	140,0	140,0	140,0
d	240,0	240,0	240,0	240,0
e	160,0	168,0	185,0	185,0
f	286,0	286,0	303,0	303,0
g ø	8,1	8,1	8,1	8,1
h	10,0	10,0	10,0	10,0
i	M 40	M 40	M 40	M 40
k	M 32/40	M 32/40	M 32/40	M 32/40

Gniazdo naścienne
- Zabezpieczenie różnicowoprądowe przy 32A 40/0,03A 4p przy 63A 63/0,03A 4p
- 63A z zaciskami klatkowymi i kontaktami Kontex-Plus
- Stopień ochrony IP 44

Bals-Polska
ELEKTROTECHNIKA Sp. z o.o.

Liczba biegunów: 2P+E (3), 3P+E (4), 3P+N+E (5)

Prąd [A]	Bieguny	110V 50-60 Hz 3pol 4h	110V 4pol 4h	110V 5pol 4h	230V 50-60 Hz 3pol 6h	230V 4pol 9h	230V 5pol 9h	400V 50-60 Hz 3pol 9h	400V 4pol 6h	400V 5pol 6h	500V 50-60 Hz 3pol 7h	500V 4pol 7h	500V 5pol 7h	100-300 Hz >50V 3pol 10h	100-300 Hz >50V 4pol 10h	100-300 Hz >50V 5pol 10h	301-500 Hz >50V 3pol 2h	301-500 Hz >50V 4pol 2h	301-500 Hz >50V 5pol 2h	Sztuk	g Szt.
32	4							**15 129**			15 172									1	1980
32	5							**15 130**												1	2020
63	3				**15 052**															1	2110
63	4							**15 035**			15 173									1	2140
63	5							**15 036**												1	2340

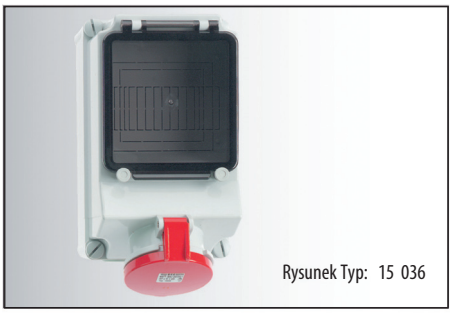
Rysunek Typ: 15 036

32	4							**15 131**												1	2280
32	5							**15 132**												1	2320
63	3				**15 058**															1	2410
63	4							**15 081**												1	2440
63	5							**15 082**												1	2640

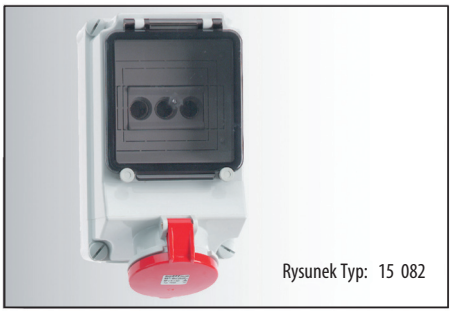
Rysunek Typ: 15 082

32	4							**15 135**			15 085									1	2580
32	5							**15 136**												1	2620
63	4							**15 137**			15 087									1	2740
63	5							**15 054**												1	2940

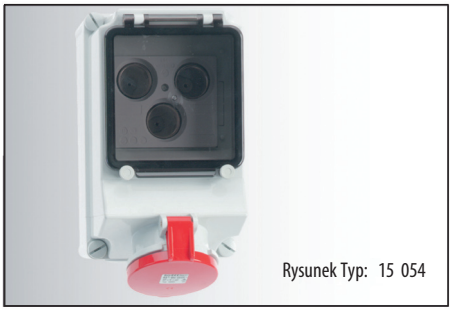
Rysunek Typ: 15 054

32	4							**15 138**												1	2380
32	5							**15 139**												1	2420
63	4							**15 140**												1	2540
63	5							**15 141**												1	2740

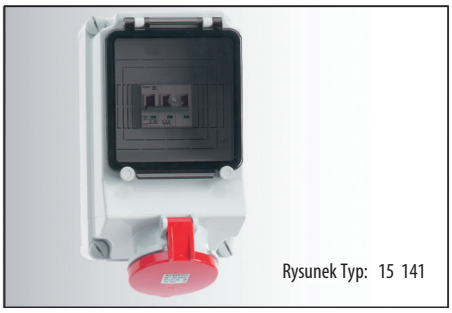
Rysunek Typ: 15 141

32	4							**15 146**												1	2420
32	5							**15 147**												1	2460
63	4							**15 148**												1	2580
63	5							**15 017**												1	2780

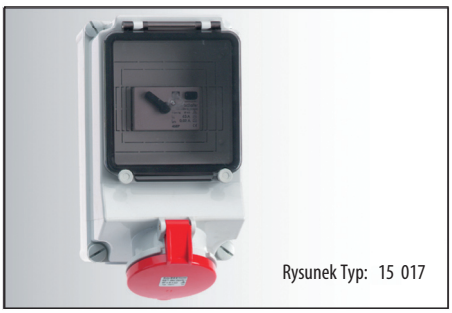
Rysunek Typ: 15 017

przy gniazdach 63A i 125A ze stykiem pomocniczym (pilot) proszę dodać „P" do numeru katalogowego
dalsze informacje na stronie www.bals.com; www.bals.pl · Inne wartości napięć i częstotliwości dostępne na zamówienie

GNIAZDA NAŚCIENNE

z zabezpieczeniem PN-IEC 60309, EN 60309, VDE 0623. Stopień ochrony IP 44
Obudowa, pokrywa rewizyjna i wkład z tworzywa wysokiej jakości

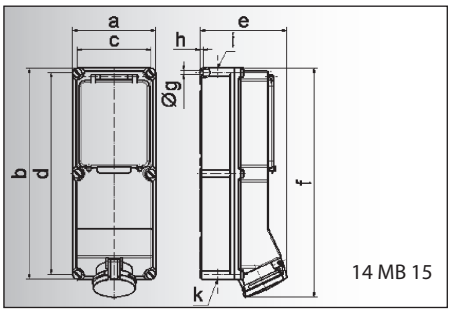

14 MB 15

Prąd [A]	63	63
Bieguny	4	5
a	180,0	180,0
b	460,0	460,0
c	160,0	160,0
d	440,0	440,0
e	182,0	182,0
f	498,0	498,0
g ø	8,3	8,3
h	6,5	6,5
i	M 40	M 40
k	M 32/40	M 32/40

Gniazdo naścienne
- Rozłącznik bezpiecznikowy NH 00
- Kontakty Kontex-Plus
- Zaciski klatkowe
- Stopień ochrony IP 44

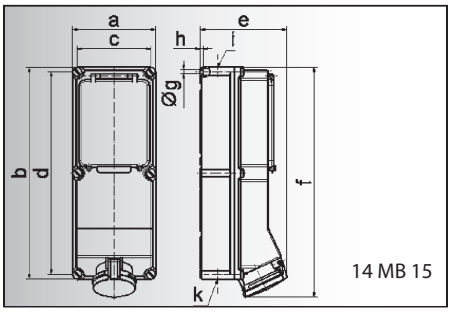

14 MB 15

Prąd [A]	63	63
Bieguny	4	5
a	180,0	180,0
b	460,0	460,0
c	160,0	160,0
d	440,0	440,0
e	182,0	182,0
f	498,0	498,0
g ø	8,3	8,3
h	6,5	6,5
i	M 40	M 40
k	M 32/40	M 32/40

Gniazdo naścienne
- Szyna DIN
- 8 modułów
- Kontakty Kontex-Plus
- Zaciski klatkowe
- Stopień ochrony IP 44

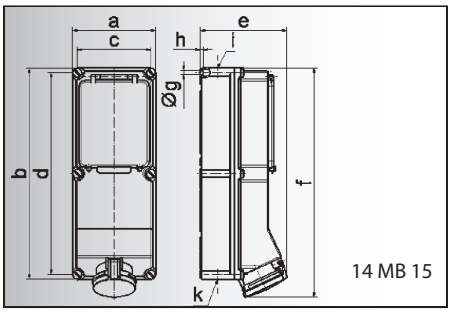

14 MB 15

Prąd [A]	63	63
Bieguny	4	5
a	180,0	180,0
b	460,0	460,0
c	160,0	160,0
d	440,0	440,0
e	182,0	182,0
f	498,0	498,0
g ø	8,3	8,3
h	6,5	6,5
i	M 40	M 40
k	M 32/40	M 32/40

Gniazdo naścienne
- Zabezpieczenie różnicowoprądowe 63A 63/0,03A 4p
- Kontakty Kontex-Plus
- Zaciski klatkowe
- Stopień ochrony IP 44

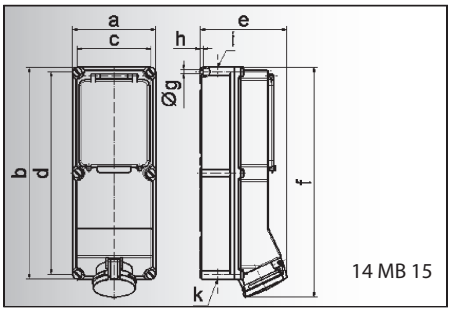

14 MB 15

Prąd [A]	63	63
Bieguny	4	5
a	180,0	180,0
b	460,0	460,0
c	160,0	160,0
d	440,0	440,0
e	182,0	182,0
f	498,0	498,0
g ø	8,3	8,3
h	6,5	6,5
i	M 40	M 40
k	M 32/40	M 32/40

Gniazdo naścienne
- Zabezpieczenie różnicowoprądowe 63A 63/0,3A 4p
- Kontakty Kontex-Plus
- Zaciski klatkowe
- Stopień ochrony IP 44

Bals-Polska
ELEKTROTECHNIKA Sp. z o.o.

	Prąd [A]	Liczba biegunów / Bieguny (2P+E, 3P+E, 3P+N+E)	110V 50-60 Hz (3pol 4pol 5pol)	230V 50-60 Hz (3pol 4pol 5pol)	400V 50-60 Hz (3pol 4pol 5pol)	500V 50-60 Hz (3pol 4pol 5pol)	100-300 Hz >50V (3pol 4pol 5pol)	301-500 Hz >50V (3pol 4pol 5pol)	Sztuk	g Szt.
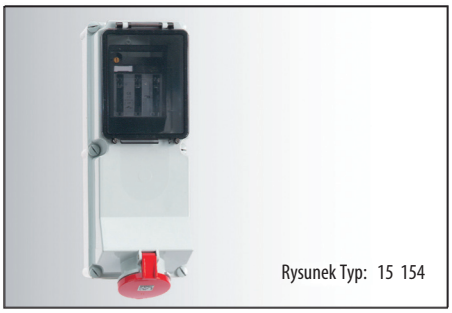 Rysunek Typ: 15 154	63	4			**15 152**	15 153			2	4900
	63	5			**15 154**				2	5000
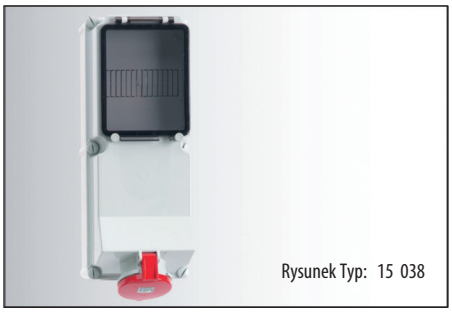 Rysunek Typ: 15 038	63	4			**15 155**	15 156			2	3800
	63	5			**15 038**				2	4000
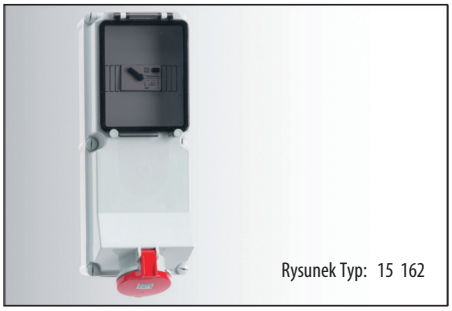 Rysunek Typ: 15 162	63	4			**15 161**				2	5300
	63	5			**15 162**				2	5400
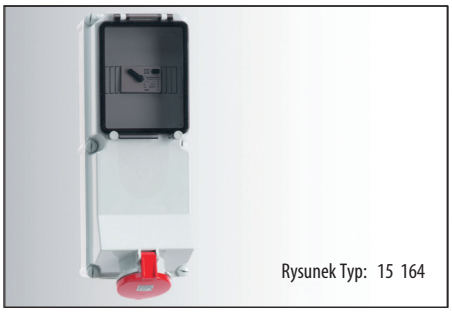 Rysunek Typ: 15 164	63	4			**15 163**				2	5300
	63	5			**15 164**				2	5400

przy gniazdach 63A i 125A ze stykiem pomocniczym (pilot) proszę dodać „P" do numeru katalogowego
dalsze informacje na stronie www.bals.com; www.bals.pl · Inne wartości napięć i częstotliwości dostępne na zamówienie

GNIAZDA NAŚCIENNE

z zabezpieczeniem PN-IEC 60309, EN 60309, VDE 0623. Stopień ochrony IP 67
Obudowa, pokrywa rewizyjna i wkład z tworzywa wysokiej jakości

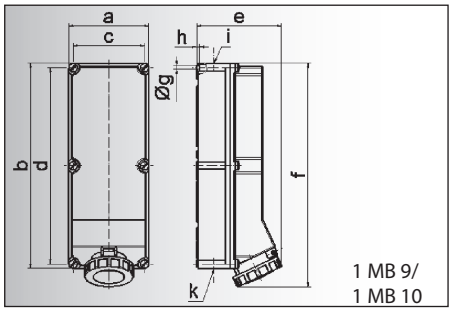

1 MB 9/
1 MB 10

Prąd [A]	63	63	125	125
Bieguny	4	5	4	5
a	180,0	180,0	180,0	180,0
b	460,0	460,0	460,0	460,0
c	160,0	160,0	160,0	160,0
d	440,0	440,0	440,0	440,0
e	191,0	191,0	210,0	210,0
f	500,0	500,0	512,0	512,0
g ø	8,3	8,3	8,3	8,3
h	6,5	6,5	6,5	6,5
i	M 40	M 40	M 40	M 40
k	M 32/40	M 32/40	M 40/50	M 40/50

Gniazdo naścienne
- Rozłącznik bezpiecznikowy NH 00
- Kontakty Kontex-Plus
- Zaciski klatkowe
- Stopień ochrony IP 67

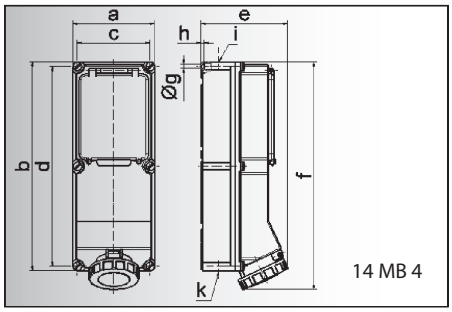

14 MB 4

Prąd [A]	63	63	63	125	125
Bieguny	3	4	5	4	5
a	180,0	180,0	180,0	180,0	180,0
b	460,0	460,0	460,0	460,0	460,0
c	160,0	160,0	160,0	160,0	160,0
d	440,0	440,0	440,0	440,0	440,0
e	191,0	191,0	191,0	210,0	210,0
f	500,0	500,0	500,0	512,0	512,0
g ø	8,3	8,3	8,3	8,3	8,3
h	6,5	6,5	6,5	6,5	6,5
i	M 40	M 40	M 40	M 40	M 40
k	M 32/40	M 32/40	M 32/40	M 40/50	M 40/50

Gniazdo naścienne
- Szyna DIN
- 8 modułów
- Kontakty Kontex-Plus
- Zaciski klatkowe
- Stopień ochrony IP 67

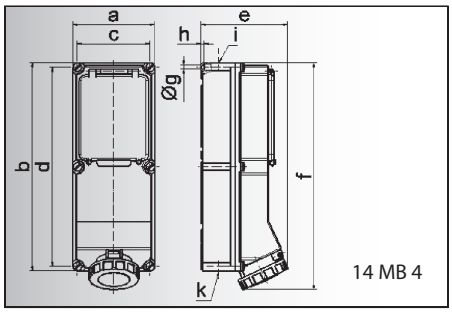

14 MB 4

Prąd [A]	63	63	125	125
Bieguny	4	5	4	5
a	180,0	180,0	180,0	180,0
b	460,0	460,0	460,0	460,0
c	160,0	160,0	160,0	160,0
d	440,0	440,0	440,0	440,0
e	191,0	191,0	210,0	210,0
f	500,0	500,0	512,0	512,0
g ø	8,3	8,3	8,3	8,3
h	6,5	6,5	6,5	6,5
i	M 40	M 40	M 40	M 40
k	M 32/40	M 32/40	M 40/50	M 40/50

Gniazdo naścienne
- Zabezpieczenie różnicowoprądowe
  63A 63/0,03A 4p
  125A 125/0,03A 4p
- Kontakty Kontex-Plus
- Zaciski klatkowe
- Stopień ochrony IP 67

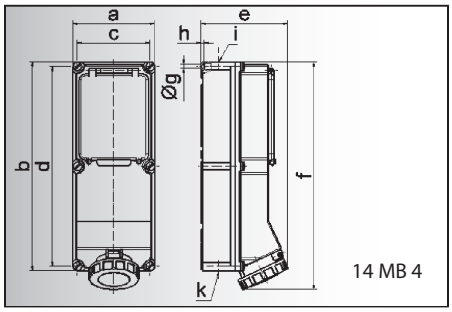

14 MB 4

Prąd [A]	63	63	125	125
Bieguny	4	5	4	5
a	180,0	180,0	180,0	180,0
b	460,0	460,0	460,0	460,0
c	160,0	160,0	160,0	160,0
d	440,0	440,0	440,0	440,0
e	191,0	191,0	210,0	210,0
f	500,0	500,0	512,0	512,0
g ø	8,3	8,3	8,3	8,3
h	6,5	6,5	6,5	6,5
i	M 40	M 40	M 40	M 40
k	M 32/40	M 32/40	M 40/50	M 40/50

Gniazdo naścienne
- Zabezpieczenie różnicowoprądowe
  63A 63/0,3A 4p
  125A 125/0,3A 4p
- Kontakty Kontex-Plus
- Zaciski klatkowe
- Stopień ochrony IP 67

Bals-Polska
ELEKTROTECHNIKA Sp. z o.o.

Liczba biegunów: 3 (2P+E), 4 (3P+E), 5 (3P+N+E)

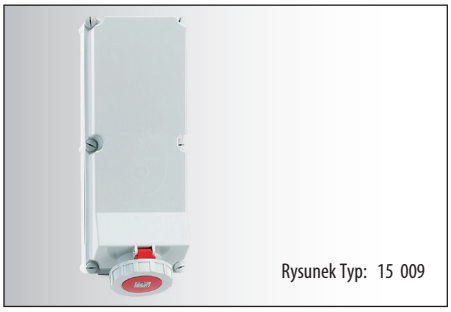
Rysunek Typ: 15 009

Prąd [A]	Bieguny	110V 50-60 Hz 3pol 4h	110V 4pol 4h	110V 5pol 4h	230V 50-60 Hz 3pol 6h	230V 4pol 9h	230V 5pol 9h	400V 50-60 Hz 3pol 9h	400V 4pol 6h	400V 5pol 6h	500V 50-60 Hz 3pol 7h	500V 4pol 7h	500V 5pol 7h	100-300 Hz >50V 3pol 10h	100-300 Hz >50V 4pol 10h	100-300 Hz >50V 5pol 10h	301-500 Hz >50V 3pol 2h	301-500 Hz >50V 4pol 2h	301-500 Hz >50V 5pol 2h	Sztuk	g Szt.
63	4							**15 006**			15 042									2	5000
63	5							**15 007**												2	5100
125	4							**15 008**			15 043									2	6800
125	5							**15 009**												2	7000

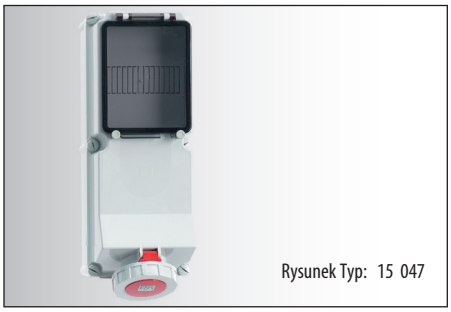
Rysunek Typ: 15 047

63	3	15 072																		2	3970
63	4							**15 80**			15 157									2	4000
63	5							**15 047**												2	4200
125	4							**15 158**			15 159									2	5300
125	5							**15 160**												2	5500

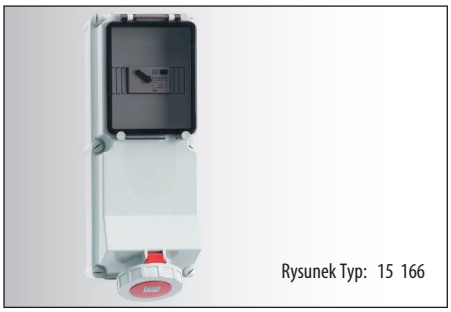
Rysunek Typ: 15 166

63	4							**15 165**												2	5400
63	5							**15 166**												2	5500
125	4							**15 169**												2	5800
125	5							**15 170**												2	5900

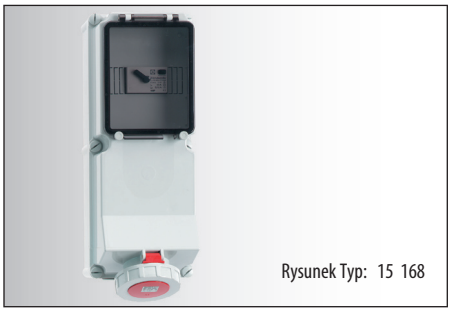
Rysunek Typ: 15 168

63	4							**15 167**												2	5400
63	5							**15 168**												2	5500
125	4							**15 171**												2	5800
125	5							**15 075**												2	5900

przy gniazdach 63A i 125A ze stykiem pomocniczym (pilot) proszę dodać „P" do numeru katalogowego
dalsze informacje na stronie www.bals.com; www.bals.pl · Inne wartości napięć i częstotliwości dostępne na zamówienie

Bals-Polska
ELEKTROTECHNIKA Sp. z o.o.

GNIAZDA NAŚCIENNE

z wyłącznikiem PN-IEC 60309, EN 60309, VDE 0623. Stopień ochrony IP 44
Obudowa i wkład z tworzywa wysokiej jakości, kierunek otwierania pokrywy gniazda zapobiega wnikaniu kurzu, wilgoci i brudu.

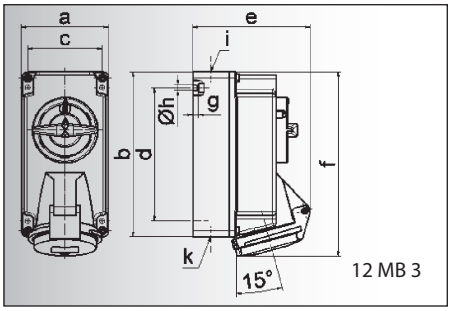

12 MB 3

Prąd [A]	16	16	16
Bieguny	3	4	5
a	90,0	90,0	90,0
b	170,0	170,0	170,0
c	77,0	77,0	77,0
d	137,5	137,5	137,5
e	108,0	114,0	121,0
f	188,5	188,5	190,0
g	6,0	6,0	6,0
h ø	5,5	5,5	5,5
i	M 20	M 20	M 20
k	M 20/25	M 20/25	M 20/25

Gniazdo naścienne
- Z wyłącznikiem 0-1
- Możliwość zamknięcia w pozycji 0
- Stopień ochrony IP 44

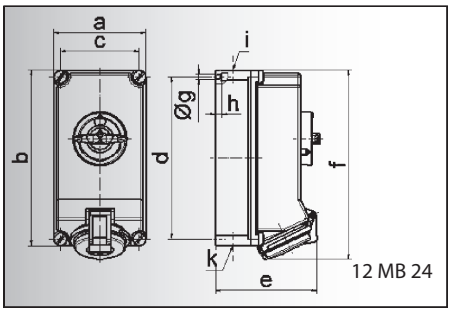

12 MB 24

Prąd [A]	16	16
Bieguny	4	5
a	118,0	118,0
b	225,0	225,0
c	101,0	101,0
d	208,0	208,0
e	126,0	134,0
f	242,0	242,0
g ø	6,5	6,5
h	8,0	8,0
i	2 x M 25	2 x M 25
k	2 x M 25	2 x M 25

Gniazdo naścienne
- Z wyłącznikiem 0-1
- Możliwość zamknięcia w pozycji 0
- Stopień ochrony IP 44

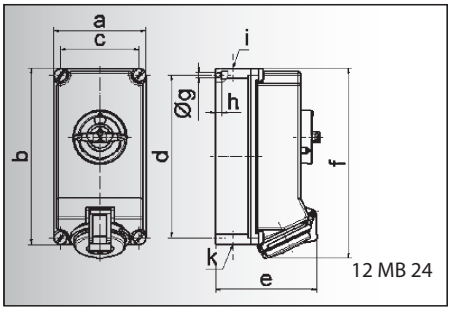

12 MB 24

Prąd [A]	32	32	32
Bieguny	3	4	5
a	118,0	118,0	118,0
b	225,0	225,0	225,0
c	101,0	101,0	101,0
d	208,0	208,0	208,0
e	137,0	137,0	144,0
f	251,0	251,0	251,0
g ø	6,5	6,5	6,5
h	8,0	8,0	8,0
i	2 x M 25	2 x M 25	2 x M 25
k	2 x M 25	2 x M 25	2 x M 25

Gniazdo naścienne
- Z wyłącznikiem 0-1
- Możliwość zamknięcia w pozycji 0
- Stopień ochrony IP 44

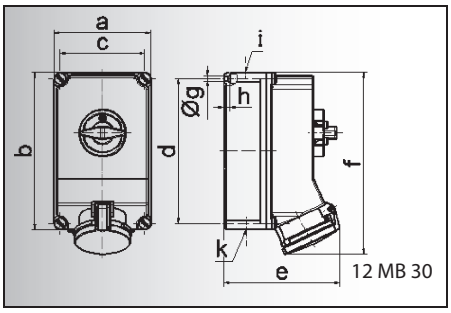

12 MB 30

Prąd [A]	63	63	63
Bieguny	3	4	5
a	160,0	160,0	160,0
b	260,0	260,0	260,0
c	140,0	140,0	140,0
d	240,0	240,0	240,0
e	184,0	184,0	184,0
f	302,0	302,0	302,0
g ø	8,1	8,1	8,1
h	10,0	10,0	10,0
i	M40	M 40	M 40
k	M 32/40	M 32/40	M 32/40

Gniazdo naścienne
- Z wyłącznikiem 0-1
- Możliwość zamknięcia w pozycji 0
- Kontakty Kontex-Plus
- Zaciski klatkowe
- Stopień ochrony IP 44

Bals-Polska
ELEKTROTECHNIKA Sp. z o.o.

Rysunek Typ: 16 1

Liczba biegunów: 2P+E (3) / 3P+E (4) / 3P+N+E (5)		110V 50-60 Hz	230V 50-60 Hz	400V 50-60 Hz	500V 50-60 Hz	100-300 Hz >50V	301-500 Hz >50V		
Prąd [A]	Bieguny	3pol 4pol 5pol 4h 4h 4h	3pol 4pol 5pol 6h 9h 9h	3pol 4pol 5pol 9h 6h 6h	3pol 4pol 5pol 7h 7h 7h	3pol 4pol 5pol 10h 10h 10h	3pol 4pol 5pol 2h 2h 2h	Sztuk	g Szt.
16	3	16 145	**16 20**					1	610
16	4		16 47	**16 0**	16 6			1	690
16	5		16 48	**16 1**				1	700

Rysunek Typ: 16 027

16	4		16 052	**16 026**	16 113			1	1120
16	5			**16 027**				1	1130

Rysunek Typ: 16 031

32	3	16 147	**16 013**					1	1210
32	4		16 054	**16 030**	16 115			1	1230
32	5			**16 031**	16 095			1	1240

Rysunek Typ: 16 035

63	3	16 118	**16 149**					1	2740
63	4		16 056	**16 034**	16 116			1	2800
63	5			**16 035**				1	2930

przy gniazdach 63A i 125A ze stykiem pomocniczym (pilot) proszę dodać „P" do numeru katalogowego
dalsze informacje na stronie www.bals.com; www.bals.pl · Inne wartości napięć i częstotliwości dostępne na zamówienie

Bals-Polska
ELEKTROTECHNIKA Sp. z o.o.

GNIAZDA NAŚCIENNE

z wyłącznikiem PN-IEC 60309, EN 60309, VDE 0623. Stopień ochrony IP 67
Obudowa i wkład z tworzywa wysokiej jakości, kierunek otwierania pokrywy gniazda zapobiega wnikaniu kurzu, wilgoci i brudu.

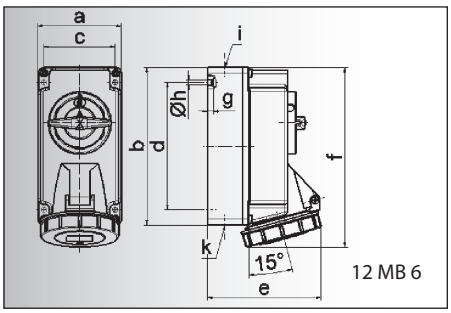

12 MB 6

Prąd [A]	16	16	16
Bieguny	3	4	5
a	90,0	90,0	90,0
b	170,0	170,0	170,0
c	77,0	77,0	77,0
d	137,5	137,5	137,5
e	108,0	115,0	121,0
f	191,5	191,5	191,5
g	6,0	6,0	6,0
h ø	5,5	5,5	5,5
i	M 20	M 20	M 20
k	M 20/25	M 20/25	M 20/25

Gniazdo naścienne
- Z wyłącznikiem 0-1
- Możliwość zamknięcia w pozycji 0
- Stopień ochrony IP 67

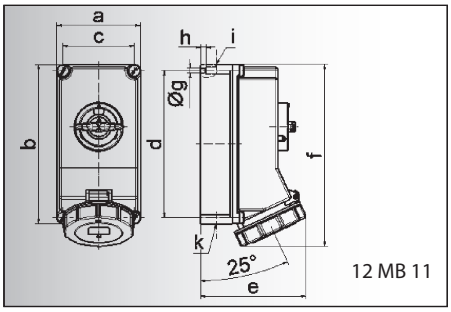

12 MB 11

Prąd [A]	16	16
Bieguny	4	5
a	118,0	118,0
b	225,0	225,0
c	101,0	101,0
d	208,0	208,0
e	127,0	134,0
f	245,0	245,0
g ø	6,5	6,5
h	8,0	8,0
i	2 x M 25	2 x M 25
k	2 x M 25	2 x M 25

Gniazdo naścienne
- Z wyłącznikiem 0-1
- Możliwość zamknięcia w pozycji 0
- Stopień ochrony IP 67

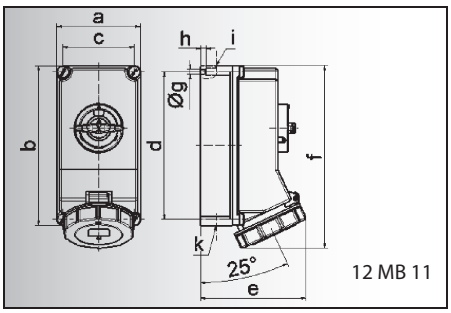

12 MB 11

Prąd [A]	32	32	32
Bieguny	3	4	5
a	118,0	118,0	118,0
b	225,0	225,0	225,0
c	101,0	101,0	101,0
d	208,0	208,0	208,0
e	143,0	143,0	149,0
f	255,0	255,0	255,0
g ø	6,5	6,5	6,5
h	8,0	8,0	8,0
i	2 x M 25	2 x M 25	2 x M 25
k	2 x M 25	2 x M 25	2 x M 25

Gniazdo naścienne
- Z wyłącznikiem 0-1
- Możliwość zamknięcia w pozycji 0
- Stopień ochrony IP 67

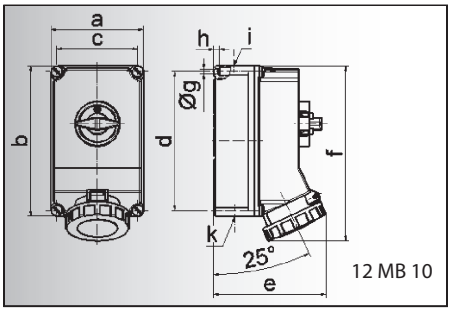

12 MB 10

Prąd [A]	63	63	63
Bieguny	3	4	5
a	160,0	160,0	160,0
b	260,0	260,0	260,0
c	140,0	140,0	140,0
d	240,0	240,0	240,0
e	195,0	195,0	195,0
f	304,0	304,0	304,0
g ø	8,1	8,1	8,1
h	10,0	10,0	10,0
i	M40	M 40	M 40
k	M 32/40	M 32/40	M 32/40

Gniazdo naścienne
- Z wyłącznikiem 0-1
- Możliwość zamknięcia w pozycji 0
- Kontakty Kontex-Plus
- Zaciski klatkowe
- Stopień ochrony IP 67

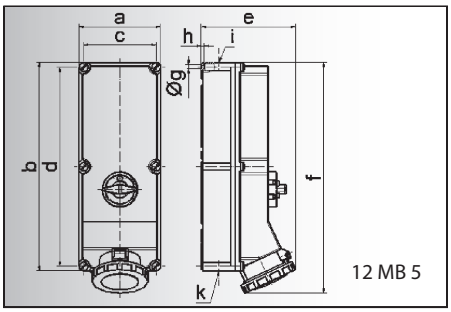

12 MB 5

Prąd [A]	125	125	125
Bieguny	3	4	5
a	180,0	180,0	180,0
b	460,0	460,0	460,0
c	160,0	160,0	160,0
d	440,0	440,0	440,0
e	208,0	208,0	208,0
f	510,0	510,0	510,0
g ø	8,3	8,3	8,3
h	6,5	6,5	6,5
i	M40	M 40	M 40
k	M 40/50	M 40/50	M 40/50

Gniazdo naścienne
- Z wyłącznikiem 0-1
- Możliwość zamknięcia w pozycji 0
- Kontakty Kontex-Plus
- Zaciski klatkowe
- Stopień ochrony IP 67

Bals-Polska
ELEKTROTECHNIKA Sp. z o.o.

Liczba biegunów: 2P+E (3), 3P+E (4), 3P+N+E (5)

Prąd [A]	Bieguny	110V 50-60 Hz 3pol 4h	110V 4pol 4h	110V 5pol 4h	230V 50-60 Hz 3pol 6h	230V 4pol 9h	230V 5pol 9h	400V 50-60 Hz 3pol 9h	400V 4pol 6h	400V 5pol 6h	500V 50-60 Hz 3pol 7h	500V 4pol 7h	500V 5pol 7h	100-300 Hz >50V 3pol 10h	100-300 Hz >50V 4pol 10h	100-300 Hz >50V 5pol 10h	301-500 Hz >50V 3pol 2h	301-500 Hz >50V 4pol 2h	301-500 Hz >50V 5pol 2h	Sztuk	g Szt.
16	3	16 146			**16 23**															1	710
16	4				16 49			**16 24**			16 51									1	740
16	5				16 50			**16 25**												1	750

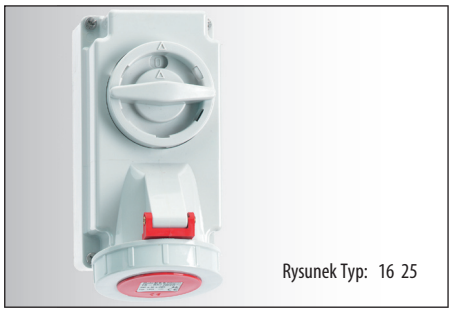
Rysunek Typ: 16 25

16	4				16 053			**16 028**			16 243									1	1140
16	5							**16 029**												1	1160

Rysunek Typ: 16 029

32	3	16 148			**16 103**															1	1270
32	4				16 055			**16 032**			16 244									1	1290
32	5							**16 033**												1	1300

Rysunek Typ: 16 033

63	3	16 150			**16 121**															1	2800
63	4				16 057			**16 036**			16 245									1	2860
63	5							**16 037**												1	3000

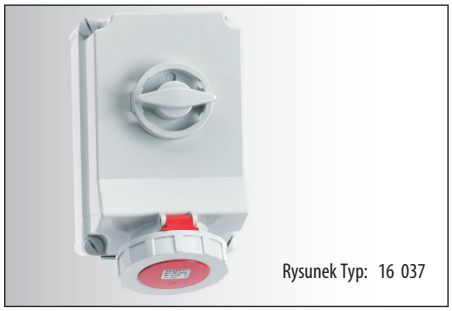
Rysunek Typ: 16 037

125	3				**16 419**															2	5640
125	4				16 66			**16 67**			16 68									2	5700
125	5				16 69			**16 70**												2	5800

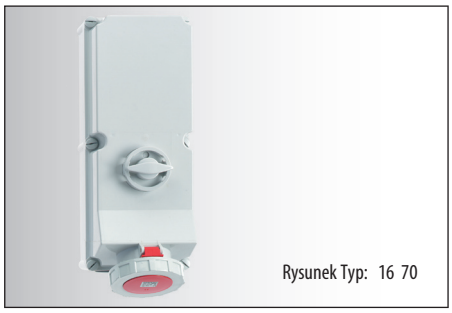
Rysunek Typ: 16 70

przy gniazdach 63A i 125A ze stykiem pomocniczym (pilot) proszę dodać „P" do numeru katalogowego
dalsze informacje na stronie www.bals.com; www.bals.pl · Inne wartości napięć i częstotliwości dostępne na zamówienie

Bals-Polska
ELEKTROTECHNIKA Sp. z o.o.

GNIAZDA NAŚCIENNE

z wyłącznikiem i blokadą PN-IEC 60309, EN 60309, VDE 0623. Stopień ochrony IP 44 Obudowa i wkład z tworzywa wysokiej jakości, kierunek otwierania pokrywy gniazda zapobiega wnikaniu kurzu, wilgoci i brudu.

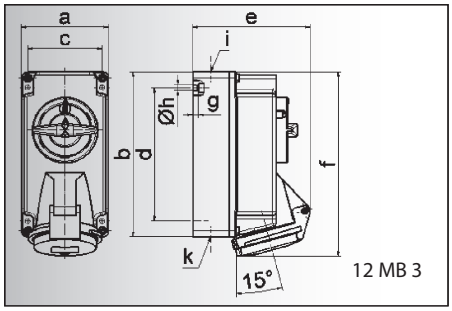

12 MB 3

Prąd [A]	16	16	16
Bieguny	3	4	5
a	90,0	90,0	90,0
b	170,0	170,0	170,0
c	77,0	77,0	77,0
d	137,5	137,5	137,5
e	108,0	114,0	121,0
f	188,5	188,5	190,0
g	6,0	6,0	6,0
h ø	5,5	5,5	5,5
i	M 20	M 20	M 20
k	M 20/25	M 20/25	M 20/25

Gniazdo naścienne
- Z wyłącznikiem 0-1
- Możliwość zamknięcia w pozycji 0
- Podwójna blokada mechaniczna
- Stopień ochrony IP 44

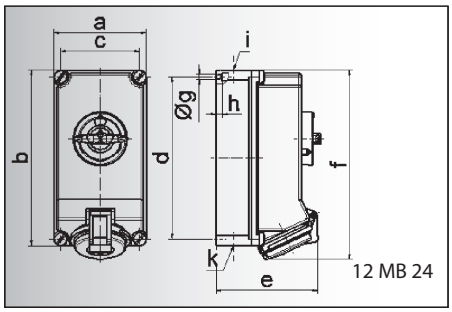

12 MB 24

Prąd [A]	16	16
Bieguny	4	5
a	118,0	118,0
b	225,0	225,0
c	101,0	101,0
d	208,0	208,0
e	126,0	134,0
f	242,0	242,0
g ø	6,5	6,5
h	8,0	8,0
i	2 x M 25	2 x M 25
k	2 x M 25	2 x M 25

Gniazdo naścienne
- Z wyłącznikiem 0-1
- Możliwość zamknięcia w pozycji 0
- Podwójna blokada mechaniczna
- Stopień ochrony IP 44

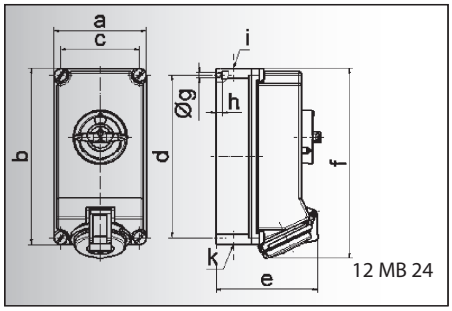

12 MB 24

Prąd [A]	32	32	32
Bieguny	3	4	5
a	118,0	118,0	118,0
b	225,0	225,0	225,0
c	101,0	101,0	101,0
d	208,0	208,0	208,0
e	137,0	137,0	144,0
f	251,0	251,0	251,0
g ø	6,5	6,5	6,5
h	8,0	8,0	8,0
i	2 x M 25	2 x M 25	2 x M 25
k	2 x M 25	2 x M 25	2 x M 25

Gniazdo naścienne
- Z wyłącznikiem 0-1
- Możliwość zamknięcia w pozycji 0
- Podwójna blokada mechaniczna
- Stopień ochrony IP 44

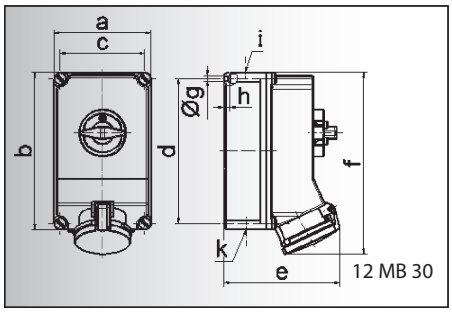

12 MB 30

Prąd [A]	63	63	63
Bieguny	3	4	5
a	160,0	160,0	160,0
b	260,0	260,0	260,0
c	140,0	140,0	140,0
d	240,0	240,0	240,0
e	184,0	184,0	184,0
f	302,0	302,0	302,0
g ø	8,1	8,1	8,1
h	10,0	10,0	10,0
i	M 40	M 40	M 40
k	M 32/40	M 32/40	M 32/40

Gniazdo naścienne
- Z wyłącznikiem 0-1
- Możliwość zamknięcia w pozycji 0
- Podwójna blokada mechaniczna
- Kontakty Kontex-Plus
- Zaciski klatkowe
- Stopień ochrony IP 44

Bals-Polska
ELEKTROTECHNIKA Sp. z o.o.

Liczba biegunów: 3 (2P+E), 4 (3P+E), 5 (3P+N+E)

Rysunek Typ: 16 11

Prąd [A]	Bieguny	110V 50-60 Hz 3pol 4h	110V 50-60 Hz 4pol 4h	110V 50-60 Hz 5pol 4h	230V 50-60 Hz 3pol 6h	230V 50-60 Hz 4pol 9h	230V 50-60 Hz 5pol 9h	400V 50-60 Hz 3pol 9h	400V 50-60 Hz 4pol 6h	400V 50-60 Hz 5pol 6h	500V 50-60 Hz 3pol 7h	500V 50-60 Hz 4pol 7h	500V 50-60 Hz 5pol 7h	100-300 Hz >50V 3pol 10h	100-300 Hz >50V 4pol 10h	100-300 Hz >50V 5pol 10h	301-500 Hz >50V 3pol 2h	301-500 Hz >50V 4pol 2h	301-500 Hz >50V 5pol 2h	Sztuk	g Szt.
16	3	16 008			**16 19**															1	640
16	4				16 41			**16 10**			16 16									1	720
16	5				16 42			**16 11**												1	730

Rysunek Typ: 16 039

16	4				16 058			**16 038**			16 064									1	1150
16	5							**16 039**												1	1160

Rysunek Typ: 16 043

32	3	16 123			**16 097**															1	1260
32	4				16 060			**16 042**			16 066									1	1280
32	5							**16 043**												1	1290

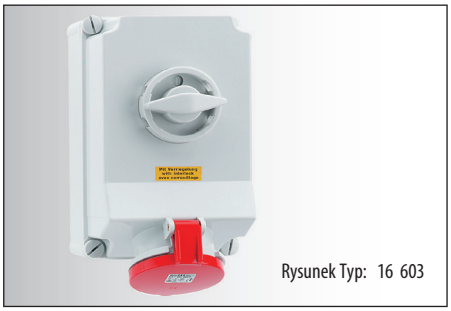
Rysunek Typ: 16 603

63	3	16 093			**16 956**															1	2840
63	4				16 933			**16 605**			16 827									1	2900
63	5							**16 603**			16 721									1	3030

przy gniazdach 63A i 125A ze stykiem pomocniczym (pilot) proszę dodać „P" do numeru katalogowego
dalsze informacje na stronie www.bals.com; www.bals.pl · Inne wartości napięć i częstotliwości dostępne na zamówienie

Bals-Polska
ELEKTROTECHNIKA Sp. z o.o.

GNIAZDA NAŚCIENNE

z wyłącznikiem i blokadą PN-IEC 60309, EN 60309, VDE 0623. Stopień ochrony IP 67 Obudowa i wkład z tworzywa wysokiej jakości, kierunek otwierania pokrywy gniazda zapobiega wnikaniu kurzu, wilgoci i brudu.

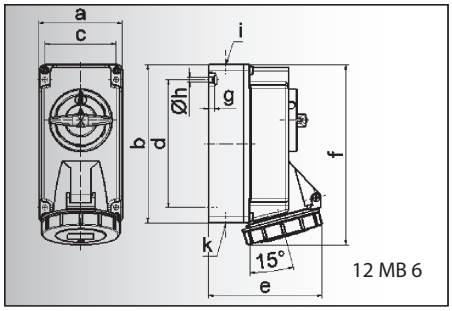

12 MB 6

Prąd [A]	16	16	16
Bieguny	3	4	5
a	90,0	90,0	90,0
b	170,0	170,0	170,0
c	77,0	77,0	77,0
d	137,5	137,5	137,5
e	108,0	115,0	121,0
f	191,5	191,5	191,5
g	6,0	6,0	6,0
h ø	5,5	5,5	5,5
i	M 20	M 20	M 20
k	M 20/25	M 20/25	M 20/25

Gniazdo naścienne
- Z wyłącznikiem 0-1
- Możliwość zamknięcia w pozycji 0
- Podwójna blokada mechaniczna
- Stopień ochrony IP 67

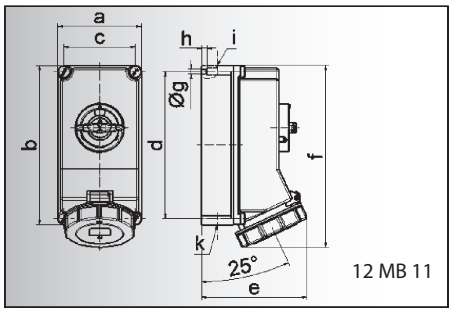

12 MB 11

Prąd [A]	16	16
Bieguny	4	5
a	118,0	118,0
b	225,0	225,0
c	101,0	101,0
d	208,0	208,0
e	127,0	134,0
f	245,0	245,0
g ø	6,5	6,5
h	8,0	8,0
i	2 x M 25	2 x M 25
k	2 x M 25	2 x M 25

Gniazdo naścienne
- Z wyłącznikiem 0-1
- Możliwość zamknięcia w pozycji 0
- Podwójna blokada mechaniczna
- Stopień ochrony IP 67

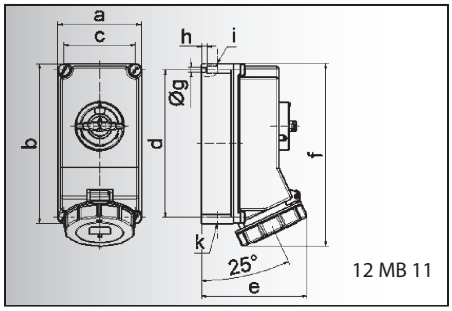

12 MB 11

Prąd [A]	32	32	32
Bieguny	3	4	5
a	118,0	118,0	118,0
b	225,0	225,0	225,0
c	101,0	101,0	101,0
d	208,0	208,0	208,0
e	143,0	143,0	149,0
f	255,0	255,0	255,0
g ø	6,5	6,5	6,5
h	8,0	8,0	8,0
i	2 x M 25	2 x M 25	2 x M 25
k	2 x M 25	2 x M 25	2 x M 25

Gniazdo naścienne
- Z wyłącznikiem 0-1
- Możliwość zamknięcia w pozycji 0
- Podwójna blokada mechaniczna
- Stopień ochrony IP 67

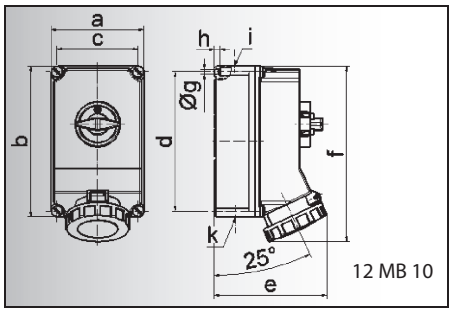

12 MB 10

Prąd [A]	63	63	63
Bieguny	3	4	5
a	160,0	160,0	160,0
b	260,0	260,0	260,0
c	140,0	140,0	140,0
d	240,0	240,0	240,0
e	195,0	195,0	195,0
f	304,0	304,0	304,0
g ø	8,1	8,1	8,1
h	10,0	10,0	10,0
i	M40	M 40	M 40
k	M 32/40	M 32/40	M 32/40

Gniazdo naścienne
- Z wyłącznikiem 0-1
- Możliwość zamknięcia w pozycji 0
- Podwójna blokada mechaniczna
- Kontakty Kontex-Plus
- Zaciski klatkowe
- Stopień ochrony IP 67

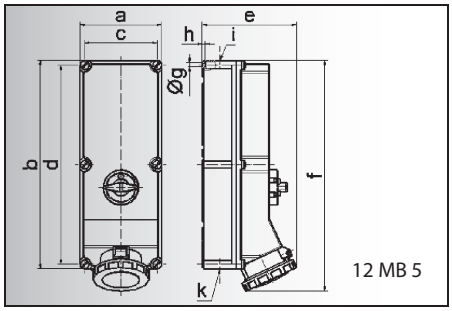

12 MB 5

Prąd [A]	125	125	125
Bieguny	3	4	5
a	180,0	180,0	180,0
b	460,0	460,0	460,0
c	160,0	160,0	160,0
d	440,0	440,0	440,0
e	208,0	208,0	208,0
f	510,0	510,0	510,0
g ø	8,3	8,3	8,3
h	6,5	6,5	6,5
i	M40	M 40	M 40
k	M 40/50	M 40/50	M 40/50

Gniazdo naścienne
- Z wyłącznikiem 0-1
- Możliwość zamknięcia w pozycji 0
- Podwójna blokada mechaniczna
- Kontakty Kontex-Plus
- Zaciski klatkowe
- Stopień ochrony IP 67

Bals-Polska
ELEKTROTECHNIKA Sp. z o.o.

Liczba biegunów: 2P+E (3), 3P+E (4), 3P+N+E (5)

Prąd [A]	Bieguny	110V 50-60 Hz 3pol 4h	110V 4pol 4h	110V 5pol 4h	230V 50-60 Hz 3pol 6h	230V 4pol 9h	230V 5pol 9h	400V 50-60 Hz 3pol 9h	400V 4pol 6h	400V 5pol 6h	500V 50-60 Hz 3pol 7h	500V 4pol 7h	500V 5pol 7h	100-300 Hz >50V 3pol 10h	100-300 Hz >50V 4pol 10h	100-300 Hz >50V 5pol 10h	301-500 Hz >50V 3pol 2h	301-500 Hz >50V 4pol 2h	301-500 Hz >50V 5pol 2h	Sztuk	g Szt.
16	3	16 138			**16 0048**			16 0056												1	740
16	4				16 0053			**16 0049**			16 0057									1	770
16	5				16 0055			**16 0052**			16 0058									1	780

Rysunek Typ: 16 0052

16	4				16 059			**16 040**			16 065									1	1170
16	5							**16 041**												1	1190

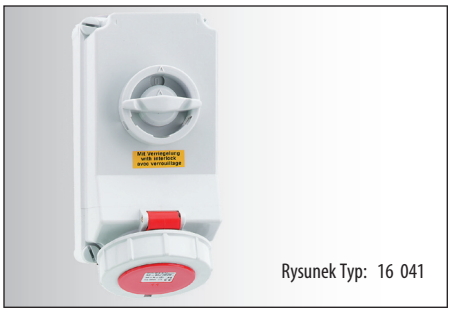
Rysunek Typ: 16 041

32	3	16 124			**16 104**															1	1320
32	4				16 875			**16 0178**			16 0179									1	1340
32	5							**16 0177**												1	1350

Rysunek Typ: 16 0177

63	3	16 125			**16 606**															1	2900
63	4				16 934			**16 604**			16 828									1	2960
63	5							**16 602**			16 0290									1	3100

Rysunek Typ: 16 602

125	3				**16 620**															2	5740
125	4				16 930			**16 621**			16 831									2	5800
125	5							**16 622**												2	5900

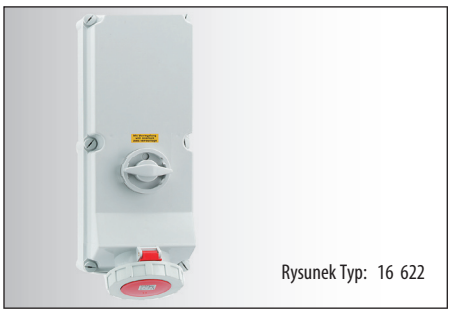
Rysunek Typ: 16 622

przy gniazdach 63A i 125A ze stykiem pomocniczym (pilot) proszę dodać „P" do numeru katalogowego
dalsze informacje na stronie www.bals.com; www.bals.pl · Inne wartości napięć i częstotliwości dostępne na zamówienie

Bals-Polska
ELEKTROTECHNIKA Sp. z o.o.

GNIAZDA NAŚCIENNE

z wyłącznikiem i zabezpieczeniem
PN-IEC 60309, EN 60309, VDE 0623
Stopień ochrony IP 44
Obudowa, pokrywa rewizyjna
i wkład z tworzywa wysokiej jakości

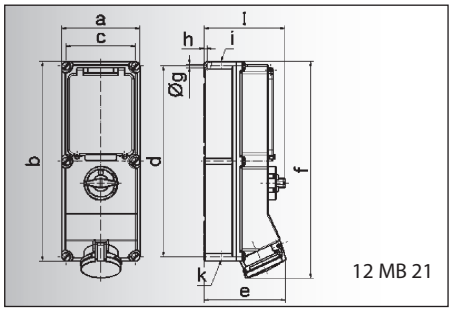

12 MB 21

Prąd [A]	16	16	32	32	63	63
Bieguny	**4**	**5**	**4**	**5**	**4**	**5**
a	134,0	134,0	134,0	134,0	180,0	180,0
b	365,0	365,0	365,0	365,0	460,0	460,0
c	117,0	117,0	117,0	117,0	160,0	160,0
d	348,0	348,0	348,0	348,0	440,0	440,0
e	135,0	141,0	146,0	152,0	184,0	184,0
f	382,0	382,0	391,0	391,0	500,0	500,0
g ø	6,5	6,5	6,5	6,5	8,3	8,3
h	8,0	8,0	8,0	8,0	6,5	6,5
i	M 25/32	M 25/32	M 32/40	M 32/40	M 40	M 40
k	M 25/32	M 25/32	M 32/40	M 32/40	M 32/40	M 32/40
l	156,0	156,0	156,0	156,0	189,0	189,0

Gniazdo naścienne
- Wyłącznik 0-1
- Możliwość zamknięcia w pozycji 0
- Szyna DIN
- 6 modułów przy 16A i 32A
  8 modułów przy 63A
- 63A z zaciskami klatkowymi i kontaktami Kontex-Plus
- Stopień ochrony IP44

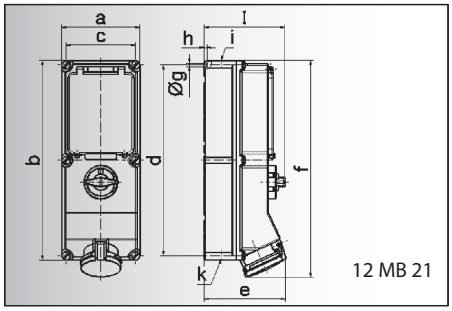

12 MB 21

Prąd [A]	16	16	32	32	63	63
Bieguny	**4**	**5**	**4**	**5**	**4**	**5**
a	134,0	134,0	134,0	134,0	180,0	180,0
b	365,0	365,0	365,0	365,0	460,0	460,0
c	117,0	117,0	117,0	117,0	160,0	160,0
d	348,0	348,0	348,0	348,0	440,0	440,0
e	135,0	141,0	146,0	152,0	184,0	184,0
f	382,0	382,0	391,0	391,0	500,0	500,0
g ø	6,5	6,5	6,5	6,5	8,3	8,3
h	8,0	8,0	8,0	8,0	6,5	6,5
i	M 25/32	M 25/32	M 32/40	M 32/40	M 40	M 40
k	M 25/32	M 25/32	M 32/40	M 32/40	M 32/40	M 32/40
l	156,0	156,0	156,0	156,0	189,0	189,0

Gniazdo naścienne
- Wyłącznik 0-1
- Możliwość zamknięcia w pozycji 0
- Gniazdo bezpiecznikowe
  przy 16A D 01
  przy 32A i 63A D 02
- 63A z zaciskami klatkowymi i kontaktami Kontex-Plus
- Stopień ochrony IP 44

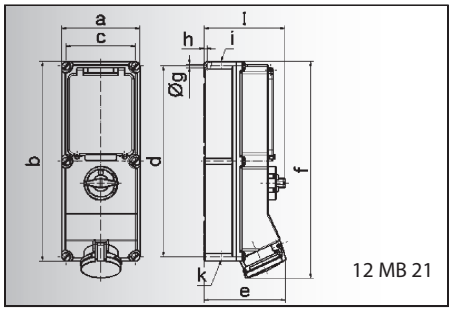

12 MB 21

Prąd [A]	16	16	32	32	63	63
Bieguny	**4**	**5**	**4**	**5**	**4**	**5**
a	134,0	134,0	134,0	134,0	180,0	180,0
b	365,0	365,0	365,0	365,0	460,0	460,0
c	117,0	117,0	117,0	117,0	160,0	160,0
d	348,0	348,0	348,0	348,0	440,0	440,0
e	135,0	141,0	146,0	152,0	184,0	184,0
f	382,0	382,0	391,0	391,0	500,0	500,0
g ø	6,5	6,5	6,5	6,5	8,3	8,3
h	8,0	8,0	8,0	8,0	6,5	6,5
i	M 25/32	M 25/32	M 32/40	M 32/40	M 40	M 40
k	M 25/32	M 25/32	M 32/40	M 32/40	M 32/40	M 32/40
l	156,0	156,0	156,0	156,0	189,0	189,0

Gniazdo naścienne
- Wyłącznik 0-1
- Możliwość zamknięcia w pozycji 0
- Gniazdo bezpiecznikowe
  przy 16A D II
  przy 32A i 63A D III
- 63A z zaciskami klatkowymi i kontaktami Kontex-Plus
- Stopień ochrony IP 44

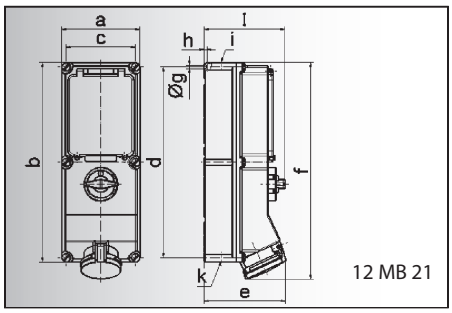

12 MB 21

Prąd [A]	16	16	32	32	63	63
Bieguny	**4**	**5**	**4**	**5**	**4**	**5**
a	134,0	134,0	134,0	134,0	180,0	180,0
b	365,0	365,0	365,0	365,0	460,0	460,0
c	117,0	117,0	117,0	117,0	160,0	160,0
d	348,0	348,0	348,0	348,0	440,0	440,0
e	135,0	141,0	146,0	152,0	184,0	184,0
f	382,0	382,0	391,0	391,0	500,0	500,0
g ø	6,5	6,5	6,5	6,5	8,3	8,3
h	8,0	8,0	8,0	8,0	6,5	6,5
i	M 25/32	M 25/32	M 32/40	M 32/40	M 40	M 40
k	M 25/32	M 25/32	M 32/40	M 32/40	M 32/40	M 32/40
l	156,0	156,0	156,0	156,0	189,0	189,0

Gniazdo naścienne
- Wyłącznik 0-1
- Możliwość zamknięcia w pozycji 0
- Zabezpieczenie nadmiarowo-prądowe C 3p
- 63A z zaciskami klatkowymi i kontaktami Kontex-Plus
- Stopień ochrony IP 44

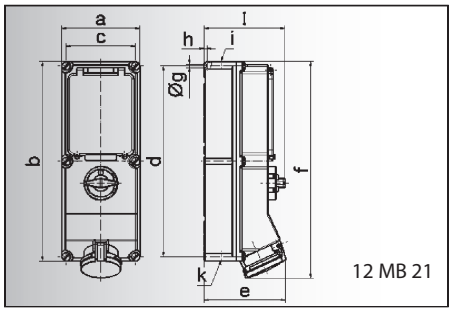

12 MB 21

Prąd [A]	16	16	32	32	63	63
Bieguny	**4**	**5**	**4**	**5**	**4**	**5**
a	134,0	134,0	134,0	134,0	180,0	180,0
b	365,0	365,0	365,0	365,0	460,0	460,0
c	117,0	117,0	117,0	117,0	160,0	160,0
d	348,0	348,0	348,0	348,0	440,0	440,0
e	135,0	141,0	146,0	152,0	184,0	184,0
f	382,0	382,0	391,0	391,0	500,0	500,0
g ø	6,5	6,5	6,5	6,5	8,3	8,3
h	8,0	8,0	8,0	8,0	6,5	6,5
i	M 25/32	M 25/32	M 32/40	M 32/40	M 40	M 40
k	M 25/32	M 25/32	M 32/40	M 32/40	M 32/40	M 32/40
l	156,0	156,0	156,0	156,0	189,0	189,0

Gniazdo naścienne
- Wyłącznik 0-1
- Możliwość zamknięcia w pozycji 0
- Zabezpieczenie różnicowo-prądowe i nadmiarowo-prądowe
  przy 16A FI 25/0,03A 4p i C16A 3p
  przy 32A FI 40/0,03A 4p i C32 3p
  przy 63A FI 63/0,03A 4p D 02 3p
- 63A z zaciskami klatkowymi i kontaktami Kontex-Plus
- Stopień ochrony IP 44

Bals-Polska
ELEKTROTECHNIKA Sp. z o.o.

Liczba biegunów: 2P+E (3), 3P+E (4), 3P+N+E (5)

Prąd [A]	Bieguny	110V 50-60 Hz 3pol 4h	110V 4pol 4h	110V 5pol 4h	230V 50-60 Hz 3pol 6h	230V 4pol 9h	230V 5pol 9h	400V 50-60 Hz 3pol 9h	400V 4pol 6h	400V 5pol 6h	500V 50-60 Hz 3pol 7h	500V 4pol 7h	500V 5pol 7h	100-300 Hz >50V 3pol 10h	100-300 Hz >50V 4pol 10h	100-300 Hz >50V 5pol 10h	301-500 Hz >50V 3pol 2h	301-500 Hz >50V 4pol 2h	301-500 Hz >50V 5pol 2h	Sztuk	g Szt.
16	4				17 275			**17 055**			17 337									1	1960
16	5							**17 056**												1	2000
32	4				17 276			**17 057**			17 338									1	2100
32	5							**17 058**												1	2110
63	4				17 277			**17 059**			17 339									2	4300
63	5							**17 060**			17 847									2	4500

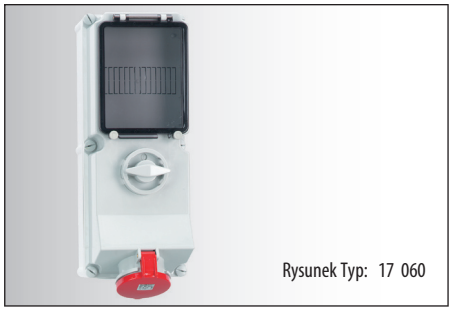
Rysunek Typ: 17 060

16	4				17 027			**17 75**												1	2200
16	5							**17 76**												1	2240
32	4				17 028			**17 77**												1	2400
32	5							**17 78**												1	2410
63	4				17 6			**17 4**												2	4700
63	5				17 7			**17 5**												2	4800

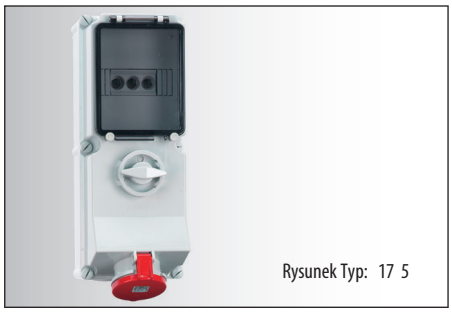
Rysunek Typ: 17 5

16	4				17 032			**17 83**			17 233									1	2370
16	5							**17 84**												1	2400
32	4				17 033			**17 85**			17 234									1	2720
32	5							**17 86**												1	2730
63	4				17 34			**17 8**			17 36									2	5000
63	5				17 35			**17 9**												2	5150

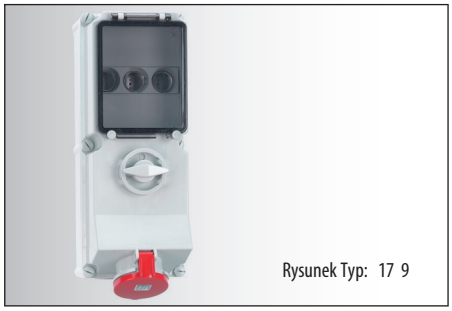
Rysunek Typ: 17 9

16	4				17 280			**17 281**												1	2350
16	5							**17 282**												1	2400
32	4				17 283			**17 284**												1	2500
32	5							**17 285**												1	2520
63	4				17 286			**17 287**												2	4700
63	5							**17 288**												2	5000

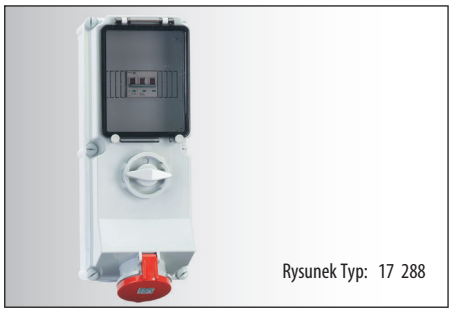
Rysunek Typ: 17 288

16	4				17 298			**17 299**												1	2650
16	5							**17 300**												1	2660
32	4				17 301			**17 302**												1	2830
32	5							**17 303**												1	2850
63	4				17 304			**17 305**												2	5050
63	5							**17 306**												2	5250

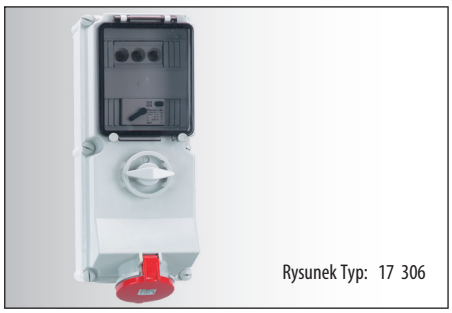
Rysunek Typ: 17 306

przy gniazdach 63A i 125A ze stykiem pomocniczym (pilot) proszę dodać „P" do numeru katalogowego
dalsze informacje na stronie www.bals.com; www.bals.pl · Inne wartości napięć i częstotliwości dostępne na zamówienie

Bals-Polska
ELEKTROTECHNIKA Sp. z o.o.

GNIAZDA NAŚCIENNE

z wyłącznikiem i zabezpieczeniem
PN-IEC 60309, EN 60309, VDE 0623
Stopień ochrony IP 67
Obudowa, pokrywa rewizyjna
i wkład z tworzywa wysokiej jakości

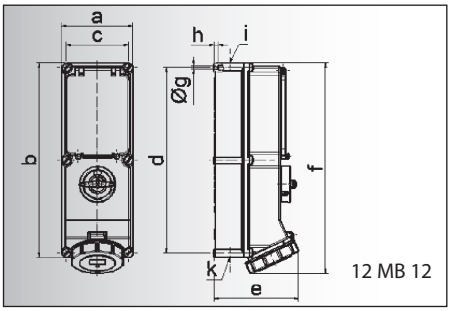

Prąd [A]	16	16	32	32	63	63
Bieguny	**4**	**5**	**4**	**5**	**4**	**5**
a	134,0	134,0	134,0	134,0	180,0	180,0
b	365,0	365,0	365,0	365,0	460,0	460,0
c	117,0	117,0	117,0	117,0	160,0	160,0
d	348,0	348,0	348,0	348,0	440,0	440,0
e	136,0	143,0	152,0	158,0	191,0	191,0
f	389,0	389,0	399,0	399,0	500,0	500,0
g ø	6,5	6,5	6,5	6,5	8,3	8,3
h	8,0	8,0	8,0	8,0	6,5	6,5
i	M 25/32	M 25/32	M 32/40	M 32/40	M 40	M 40
k	M 25/32	M 25/32	M 32/40	M 32/40	M 32/40	M 32/40

Gniazdo naścienne
- Wyłącznik 0-1
- Możliwość zamknięcia w pozycji 0
- Szyna DIN
- 6 modułów przy 16A i 32A
  8 modułów przy 63A
- 63A z zaciskami klatkowymi i kontaktami Kontex-Plus
- Stopień ochrony IP 67

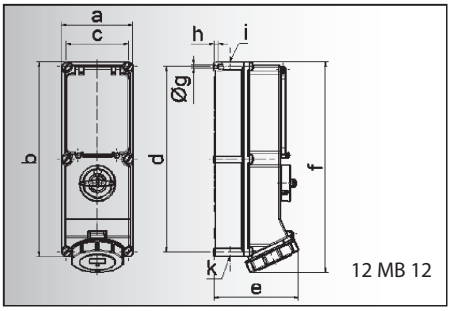

Prąd [A]	16	16	32	32	63	63
Bieguny	**4**	**5**	**4**	**5**	**4**	**5**
a	134,0	134,0	134,0	134,0	180,0	180,0
b	365,0	365,0	365,0	365,0	460,0	460,0
c	117,0	117,0	117,0	117,0	160,0	160,0
d	348,0	348,0	348,0	348,0	440,0	440,0
e	136,0	143,0	152,0	158,0	191,0	191,0
f	389,0	389,0	399,0	399,0	500,0	500,0
g ø	6,5	6,5	6,5	6,5	8,3	8,3
h	8,0	8,0	8,0	8,0	6,5	6,5
i	M 25/32	M 25/32	M 32/40	M 32/40	M 40	M 40
k	M 25/32	M 25/32	M 32/40	M 32/40	M 32/40	M 32/40
l						

Gniazdo naścienne
- Wyłącznik 0-1
- Możliwość zamknięcia w pozycji 0
- Gniazdo bezpiecznikowe
  przy 16A D 01
  przy 32A i 63A D 02
- 63A z zaciskami klatkowymi i kontaktami Kontex-Plus
- Stopień ochrony IP 67

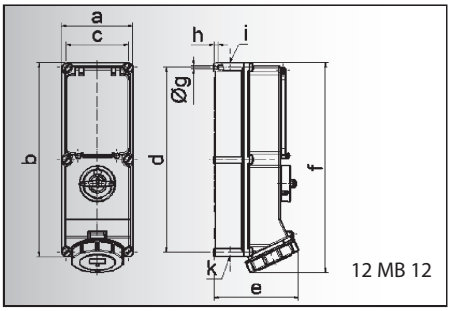

Prąd [A]	16	16	32	32	63	63
Bieguny	**4**	**5**	**4**	**5**	**4**	**5**
a	134,0	134,0	134,0	134,0	180,0	180,0
b	365,0	365,0	365,0	365,0	460,0	460,0
c	117,0	117,0	117,0	117,0	160,0	160,0
d	348,0	348,0	348,0	348,0	440,0	440,0
e	136,0	143,0	152,0	158,0	191,0	191,0
f	389,0	389,0	399,0	399,0	500,0	500,0
g ø	6,5	6,5	6,5	6,5	8,3	8,3
h	8,0	8,0	8,0	8,0	6,5	6,5
i	M 25/32	M 25/32	M 32/40	M 32/40	M 40	M 40
k	M 25/32	M 25/32	M 32/40	M 32/40	M 32/40	M 32/40

Gniazdo naścienne
- Wyłącznik 0-1
- Możliwość zamknięcia w pozycji 0
- Gniazdo bezpiecznikowe
  przy 16A D II
  przy 32A i 63A D III
- 63A z zaciskami klatkowymi i kontaktami Kontex-Plus
- Stopień ochrony IP 67

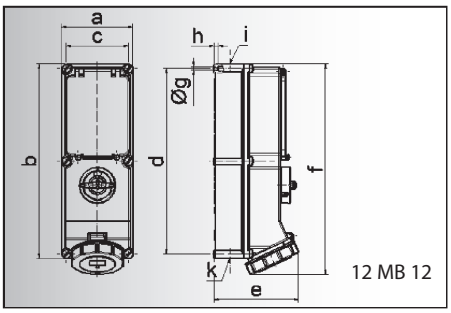

Prąd [A]	16	16	32	32	63	63
Bieguny	**4**	**5**	**4**	**5**	**4**	**5**
a	134,0	134,0	134,0	134,0	180,0	180,0
b	365,0	365,0	365,0	365,0	460,0	460,0
c	117,0	117,0	117,0	117,0	160,0	160,0
d	348,0	348,0	348,0	348,0	440,0	440,0
e	136,0	143,0	152,0	158,0	191,0	191,0
f	389,0	389,0	399,0	399,0	500,0	500,0
g ø	6,5	6,5	6,5	6,5	8,3	8,3
h	8,0	8,0	8,0	8,0	6,5	6,5
i	M 25/32	M 25/32	M 32/40	M 32/40	M 40	M 40
k	M 25/32	M 25/32	M 32/40	M 32/40	M 32/40	M 32/40

Gniazdo naścienne
- Wyłącznik 0-1
- Możliwość zamknięcia w pozycji 0
- Zabezpieczenie nadmiarowo-prądowe C 3p
- 63A z zaciskami klatkowymi i kontaktami Kontex-Plus
- Stopień ochrony IP 67

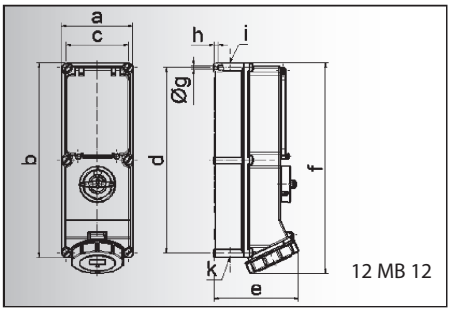

Prąd [A]	16	16	32	32	63	63
Bieguny	**4**	**5**	**4**	**5**	**4**	**5**
a	134,0	134,0	134,0	134,0	180,0	180,0
b	365,0	365,0	365,0	365,0	460,0	460,0
c	117,0	117,0	117,0	117,0	160,0	160,0
d	348,0	348,0	348,0	348,0	440,0	440,0
e	136,0	143,0	152,0	158,0	191,0	191,0
f	389,0	389,0	399,0	399,0	500,0	500,0
g ø	6,5	6,5	6,5	6,5	8,3	8,3
h	8,0	8,0	8,0	8,0	6,5	6,5
i	M 25/32	M 25/32	M 32/40	M 32/40	M 40	M 40
k	M 25/32	M 25/32	M 32/40	M 32/40	M 32/40	M 32/40

Gniazdo naścienne
- Wyłącznik 0-1
- Możliwość zamknięcia w pozycji 0
- Zabezpieczenie różnicowo-prądowe i nadmiarowo-prądowe
  przy 16A FI 25/0,03A 4p i C 16A 3p
  przy 32A FI 40/0,03A 4p i C 32 3p
  przy 63A FI 63/0,03A 4p i D 02 3p
- 63A z zaciskami klatkowymi i kontaktami Kontex-Plus
- Stopień ochrony IP 63

Bals-Polska
ELEKTROTECHNIKA Sp. z o.o.

Liczba biegunów: 2P+E (3), 3P+E (4), 3P+N+E (5)

Prąd [A]	Bieguny	110V 50-60 Hz 3pol 4h	110V 4pol 4h	110V 5pol 4h	230V 50-60 Hz 3pol 6h	230V 4pol 9h	230V 5pol 9h	400V 50-60 Hz 3pol 9h	400V 4pol 6h	400V 5pol 6h	500V 50-60 Hz 3pol 7h	500V 4pol 7h	500V 5pol 7h	100-300 Hz >50V 3pol 10h	100-300 Hz >50V 4pol 10h	100-300 Hz >50V 5pol 10h	301-500 Hz >50V 3pol 2h	301-500 Hz >50V 4pol 2h	301-500 Hz >50V 5pol 2h	Sztuk	g Szt.
16	4				17 278			**17 061**			17 340									1	2000
16	5							**17 062**												1	2030
32	4				17 162			**17 063**			17 341									1	2150
32	5							**17 064**												1	2170
63	4				17 279			**17 065**			17 342									2	4450
63	5							**17 066**												2	4600

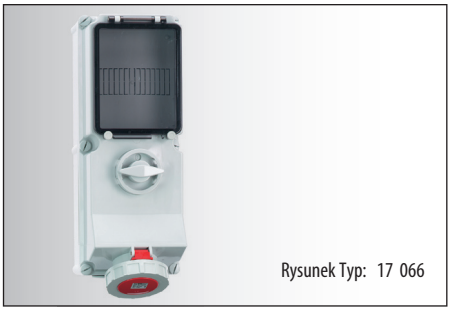
Rysunek Typ: 17 066

16	4				17 029			**17 79**												1	2230
16	5							**17 80**												1	2270
32	4				17 030			**17 81**												1	2450
32	5							**17 82**												1	2470
63	4				17 031			**17 91**												2	4750
63	5							**17 92**												2	4900

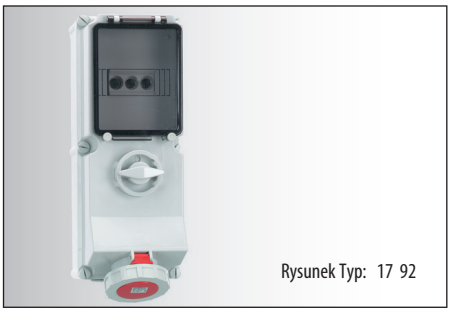
Rysunek Typ: 17 92

16	4				17 034			**17 87**			17 334									1	2390
16	5							**17 88**												1	2400
32	4				17 035			**17 89**			17 238									1	2770
32	5							**17 90**												1	2790
63	4				17 036			**17 71**			17 73									2	5100
63	5							**17 70**												2	5200

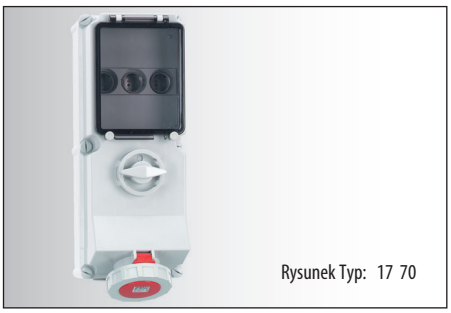
Rysunek Typ: 17 70

16	4				17 289			**17 290**												1	2400
16	5							**17 291**												1	2450
32	4				17 292			**17 293**												1	2550
32	5							**17 294**												1	2570
63	4				17 295			**17 296**												2	5000
63	5							**17 297**												2	5100

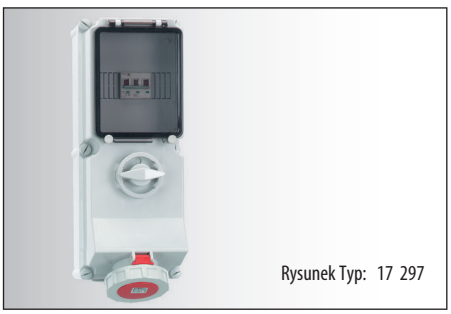
Rysunek Typ: 17 297

16	4				17 307			**17 308**												1	2670
16	5							**17 309**												1	2680
32	4				17 310			**17 311**												1	2900
32	5							**17 312**												1	2920
63	4				17 313			**17 314**												2	5200
63	5							**17 315**												2	5350

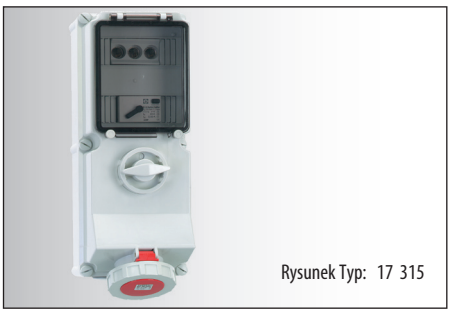
Rysunek Typ: 17 315

przy gniazdach 63A i 125A ze stykiem pomocniczym (pilot) proszę dodać „P" do numeru katalogowego
dalsze informacje na stronie www.bals.com; www.bals.pl · Inne wartości napięć i częstotliwości dostępne na zamówienie

GNIAZDA NAŚCIENNE

z wyłącznikiem i zabezpieczeniem
PN-IEC 60309, EN 60309, VDE 0623
Stopień ochrony IP 44, IP 67
Obudowa, pokrywa rewizyjna
i wkład z tworzywa wysokiej jakości

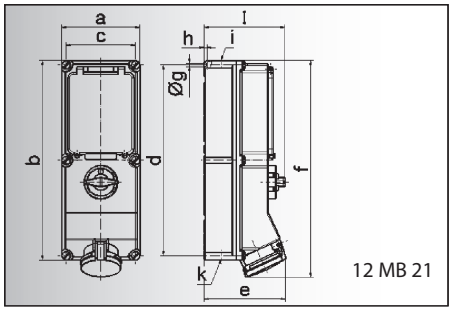

12 MB 21

Prąd [A]	63	63
Bieguny	**4**	**5**
a	180,0	180,0
b	460,0	460,0
c	160,0	160,0
d	440,0	440,0
e	184,0	184,0
f	500,0	500,0
g ø	8,3	8,3
h	6,5	6,5
i	M 40	M 40
k	M 32/40	M 32/40
l	189,0	189,0

Gniazdo naścienne
- Wyłącznik 0-1
- Możliwość zamknięcia w pozycji 0
- Rozłącznik bezpiecznikowy NH 00
- Zaciski klatkowe
- Kontakty Kontex-Plus
- Stopień ochrony IP 44

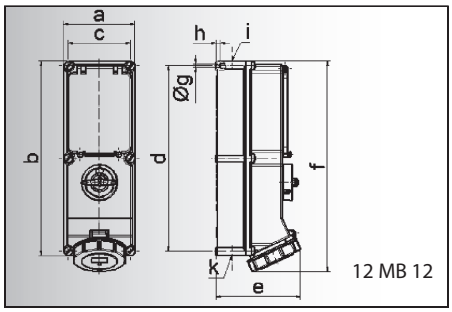

12 MB 12

Prąd [A]	63	63
Bieguny	**4**	**5**
a	180,0	180,0
b	460,0	460,0
c	160,0	160,0
d	440,0	440,0
e	191,0	191,0
f	500,0	500,0
g ø	8,3	8,3
h	6,5	6,5
i	M 40	M 40
k	M 32/40	M 32/40

Gniazdo naścienne
- Wyłącznik 0-1
- Możliwość zamknięcia w pozycji 0
- Rozłącznik bezpiecznikowy NH 00
- Zaciski klatkowe
- Kontakty Kontex-Plus
- Stopień ochrony IP 67

Bals-Polska
ELEKTROTECHNIKA Sp. z o.o.

Rysunek Typ: 17 94

Liczba biegunów 2P+E 3P+E 3P+N+E		110V 50-60 Hz	230V 50-60 Hz	400V 50-60 Hz	500V 50-60 Hz	100-300 Hz >50V	301-500 Hz >50V		
Prąd [A]	Bieguny	3pol 4pol 5pol 4h 4h 4h	3pol 4pol 5pol 6h 9h 9h	3pol 4pol 5pol 9h 6h 6h	3pol 4pol 5pol 7h 7h 7h	3pol 4pol 5pol 10h 10h 10h	3pol 4pol 5pol 2h 2h 2h	Sztuk	g Szt.
63	4		17 037	**17 93**	17 335			2	5150
63	5			**17 94**				2	5350

Rysunek Typ: 17 96

63	4		17 038	**17 95**	17 336			2	5300
63	5			**17 96**				2	5450

przy gniazdach 63A i 125A ze stykiem pomocniczym (pilot) proszę dodać „P" do numeru katalogowego
dalsze informacje na stronie www.bals.com; www.bals.pl · Inne wartości napięć i częstotliwości dostępne na zamówienie

Bals-Polska
ELEKTROTECHNIKA Sp. z o.o.

GNIAZDA NAŚCIENNE

zabezpieczone z wyłącznikiem i blokadą
PN-IEC 60309, EN 60309, VDE 0623
Stopień ochrony IP 44
Obudowa, pokrywa rewizyjna
i wkład z tworzywa wysokiej jakości

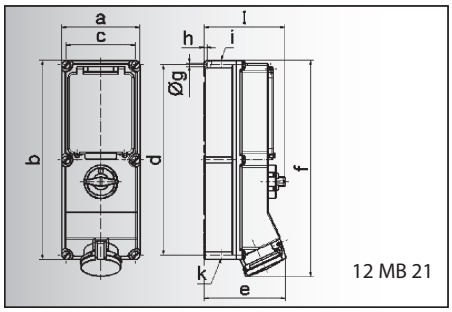

12 MB 21

Prąd [A]	16	16	32	32	63	63
Bieguny	**4**	**5**	**4**	**5**	**4**	**5**
a	134,0	134,0	134,0	134,0	180,0	180,0
b	365,0	365,0	365,0	365,0	460,0	460,0
c	117,0	117,0	117,0	117,0	160,0	160,0
d	348,0	348,0	348,0	348,0	440,0	440,0
e	135,0	141,0	146,0	152,0	184,0	184,0
f	382,0	382,0	391,0	391,0	500,0	500,0
g ø	6,5	6,5	6,5	6,5	8,3	8,3
h	8,0	8,0	8,0	8,0	6,5	6,5
i	M 25/32	M 25/32	M 32/40	M 32/40	M 40	M 40
k	M 25/32	M 25/32	M 32/40	M 32/40	M 32/40	M 32/40
l	156,0	156,0	156,0	156,0	189,0	189,0

Gniazdo naścienne
- Wyłącznik 0-1
- Podwójna blokada mechaniczna
- Możliwość zamknięcia w pozycji 0
- Szyna DIN
- 6 modułów przy 16A i 32A
  8 modułów przy 63A
- 63A z zaciskami klatkowymi i kontaktami Kontex-Plus
- Stopień ochrony IP44

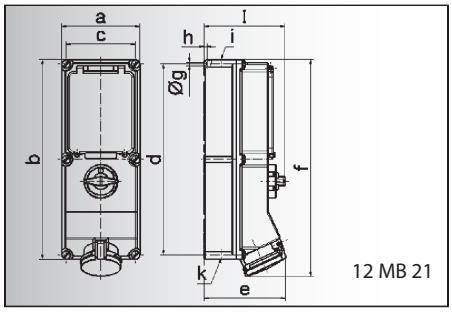

12 MB 21

Prąd [A]	16	16	32	32	63	63
Bieguny	**4**	**5**	**4**	**5**	**4**	**5**
a	134,0	134,0	134,0	134,0	180,0	180,0
b	365,0	365,0	365,0	365,0	460,0	460,0
c	117,0	117,0	117,0	117,0	160,0	160,0
d	348,0	348,0	348,0	348,0	440,0	440,0
e	135,0	141,0	146,0	152,0	184,0	184,0
f	382,0	382,0	391,0	391,0	500,0	500,06,5
g ø	6,5	6,5	6,5	8,3	8,3	
h	8,0	8,0	8,0	8,0	6,5	6,5
i	M 25/32	M 25/32	M 32/40	M 32/40	M 40	M 40
k	M 25/32	M 25/32	M 32/40	M 32/40	M 32/40	M 32/40
l	156,0	156,0	156,0	156,0	189,0	189,0

Gniazdo naścienne
- Wyłącznik 0-1
- Podwójna blokada mechaniczna
- Możliwość zamknięcia w pozycji 0
- Gniazdo bezpiecznikowe
  przy 16A D 01
  przy 32A i 63A D 02
- 63A z zaciskami klatkowymi i kontaktami Kontex-Plus
- Stopień ochrony IP 44

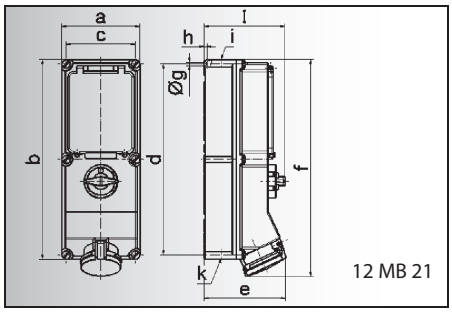

12 MB 21

Prąd [A]	16	16	32	32	63	63
Bieguny	**4**	**5**	**4**	**5**	**4**	**5**
a	134,0	134,0	134,0	134,0	180,0	180,0
b	365,0	365,0	365,0	365,0	460,0	460,0
c	117,0	117,0	117,0	117,0	160,0	160,0
d	348,0	348,0	348,0	348,0	440,0	440,0
e	135,0	141,0	146,0	152,0	184,0	184,0
f	382,0	382,0	391,0	391,0	500,0	500,0
g ø	6,5	6,5	6,5	6,5	8,3	8,3
h	8,0	8,0	8,0	8,0	6,5	6,5
i	M 25/32	M 25/32	M 32/40	M 32/40	M 40	M 40
k	M 25/32	M 25/32	M 32/40	M 32/40	M 32/40	M 32/40
l	156,0	156,0	156,0	156,0	189,0	189,0

Gniazdo naścienne
- Wyłącznik 0-1
- Podwójna blokada mechaniczna
- Możliwość zamknięcia w pozycji 0
- Gniazdo bezpiecznikowe
  przy 16A D II
  przy 32A i 63A D III
- 63A z zaciskami klatkowymi i kontaktami Kontex-Plus
- Stopień ochrony IP 44

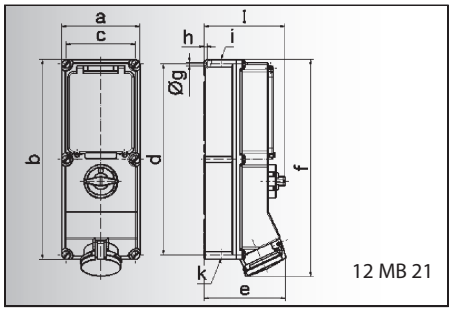

12 MB 21

Prąd [A]	16	16	32	32	63	63
Bieguny	**4**	**5**	**4**	**5**	**4**	**5**
a	134,0	134,0	134,0	134,0	180,0	180,0
b	365,0	365,0	365,0	365,0	460,0	460,0
c	117,0	117,0	117,0	117,0	160,0	160,0
d	348,0	348,0	348,0	348,0	440,0	440,0
e	135,0	141,0	146,0	152,0	184,0	184,0
f	382,0	382,0	391,0	391,0	500,0	500,0
g ø	6,5	6,5	6,5	6,5	8,3	8,3
h	8,0	8,0	8,0	8,0	6,5	6,5
i	M 25/32	M 25/32	M 32/40	M 32/40	M 40	M 40
k	M 25/32	M 25/32	M 32/40	M 32/40	M 32/40	M 32/40
l	156,0	156,0	156,0	156,0	189,0	189,0

Gniazdo naścienne
- Wyłącznik 0-1
- Podwójna blokada mechaniczna
- Możliwość zamknięcia w pozycji 0
- Zabezpieczenie nadmiarowo-prądowe C 3p
- 63A z zaciskami klatkowymi i kontaktami Kontex-Plus
- Stopień ochrony IP 44

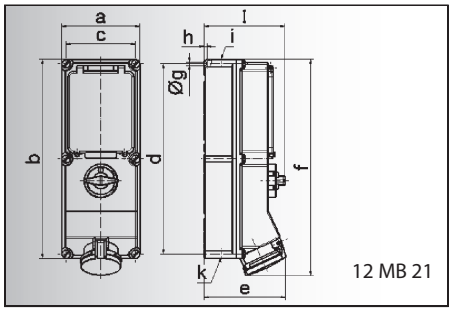

12 MB 21

Prąd [A]	16	16	32	32	63	63
Bieguny	**4**	**5**	**4**	**5**	**4**	**5**
a	134,0	134,0	134,0	134,0	180,0	180,0
b	365,0	365,0	365,0	365,0	460,0	460,0
c	117,0	117,0	117,0	117,0	160,0	160,0
d	348,0	348,0	348,0	348,0	440,0	440,0
e	135,0	141,0	146,0	152,0	184,0	184,0
f	382,0	382,0	391,0	391,0	500,0	500,0
g ø	6,5	6,5	6,5	6,5	8,3	8,3
h	8,0	8,0	8,0	8,0	6,5	6,5
i	M 25/32	M 25/32	M 32/40	M 32/40	M 40	M 40
k	M 25/32	M 25/32	M 32/40	M 32/40	M 32/40	M 32/40
l	156,0	156,0	156,0	156,0	189,0	189,0

Gniazdo naścienne
- Wyłącznik 0-1
- Podwójna blokada mechaniczna
- Możliwość zamknięcia w pozycji 0
- Zabezpieczenie różnicowo-prądowe i nadmiarowo-prądowe
  przy 16A FI 25/0,03A 4p i C16A 3p
  przy 32A FI 40/0,03A 4p i C32 3p
  przy 63A FI 63/0,03A 4p D 02 3p
- 63A z zaciskami klatkowymi i kontaktami Kontex-Plus
- Stopień ochrony IP 44

Bals-Polska
ELEKTROTECHNIKA Sp. z o.o.

Liczba biegunów: 2P+E (3), 3P+E (4), 3P+N+E (5)

	Prąd [A]	Bieguny	110V 50-60 Hz 3pol 4h	110V 4pol 4h	110V 5pol 4h	230V 50-60 Hz 3pol 6h	230V 4pol 9h	230V 5pol 9h	400V 50-60 Hz 3pol 9h	400V 4pol 6h	400V 5pol 6h	500V 50-60 Hz 3pol 7h	500V 4pol 7h	500V 5pol 7h	100-300 Hz >50V 3pol 10h	100-300 Hz >50V 4pol 10h	100-300 Hz >50V 5pol 10h	301-500 Hz >50V 3pol 2h	301-500 Hz >50V 4pol 2h	301-500 Hz >50V 5pol 2h	Sztuk	g Szt.
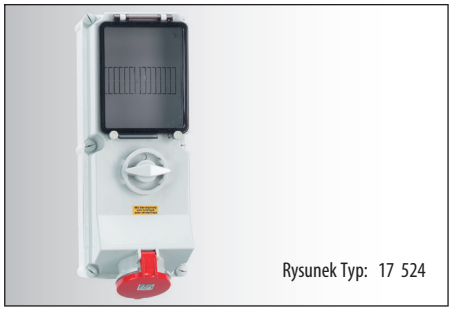 Rysunek Typ: 17 524	16	4				17 165			**17 164**			17 166									1	2000
	16	5							**17 163**												1	2010
	32	4				17 167			**17 168**			17 169									1	2150
	32	5							**17 170**												1	2160
	63	4				17 521			**17 522**			17 523									2	4500
	63	5							**17 524**												2	4650
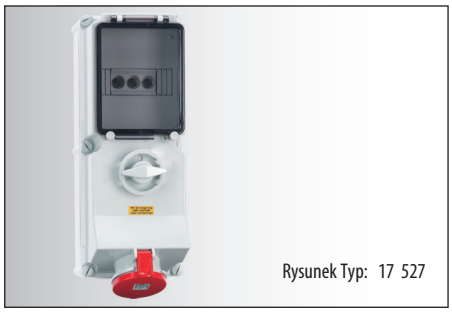 Rysunek Typ: 17 527	16	4				17 039			**17 97**												1	2240
	16	5							**17 98**												1	2250
	32	4				17 040			**17 99**												1	2450
	32	5							**17 000**												1	2460
	63	4				17 525			**17 526**												2	4800
	63	5							**17 527**												2	4900
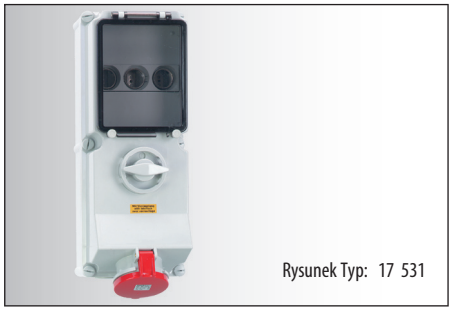 Rysunek Typ: 17 531	16	4				17 044			**17 007**			17 019									1	2400
	16	5							**17 008**												1	2410
	32	4				17 045			**17 009**			17 020									1	2770
	32	5							**17 010**												1	2780
	63	4				17 528			**17 529**			17 530									2	5100
	63	5							**17 531**												2	5250
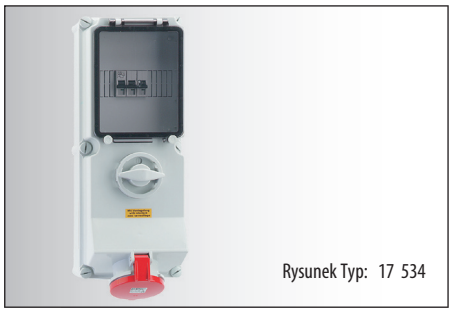 Rysunek Typ: 17 534	16	4				17 316			**17 186**												1	2380
	16	5							**17 187**												1	2390
	32	4				17 317			**17 188**												1	2520
	32	5							**17 189**												1	2530
	63	4				17 532			**17 533**												2	5000
	63	5							**17 534**												2	5100
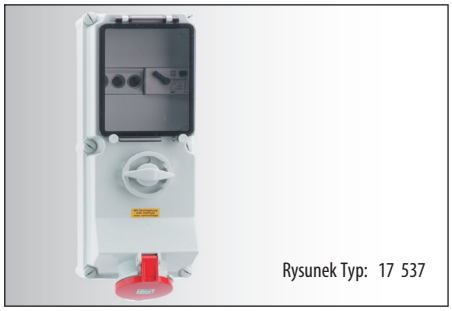 Rysunek Typ: 17 537	16	4				17 322			**17 323**												1	2690
	16	5							**17 343**												1	2700
	32	4				17 324			**17 325**												1	2880
	32	5							**17 344**												1	2900
	63	4				17 535			**17 536**												2	5200
	63	5							**17 537**												2	5350

przy gniazdach 63A i 125A ze stykiem pomocniczym (pilot) proszę dodać „P" do numeru katalogowego
dalsze informacje na stronie www.bals.com; www.bals.pl · Inne wartości napięć i częstotliwości dostępne na zamówienie

Bals-Polska
ELEKTROTECHNIKA Sp. z o.o.

GNIAZDA NAŚCIENNE

zabezpieczone z wyłącznikiem i blokadą
PN-IEC 60309, EN 60309, VDE 0623
Stopień ochrony IP 67
Obudowa, pokrywa rewizyjna
i wkład z tworzywa wysokiej jakości

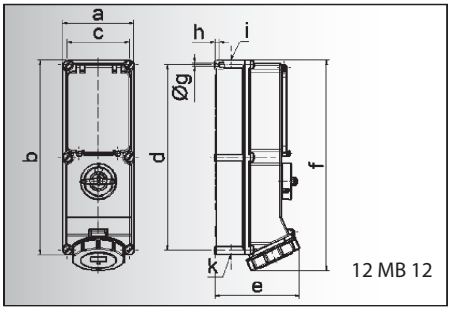

12 MB 12

Prąd [A]	16	16	32	32	63	63
Bieguny	**4**	**5**	**4**	**5**	**4**	**5**
a	134,0	134,0	134,0	134,0	180,0	180,0
b	365,0	365,0	365,0	365,0	460,0	460,0
c	117,0	117,0	117,0	117,0	160,0	160,0
d	348,0	348,0	348,0	348,0	440,0	440,0
e	136,0	143,0	152,0	158,0	191,0	191,0
f	389,0	389,0	399,0	399,0	500,0	500,0
g ø	6,5	6,5	6,5	6,5	8,3	8,3
h	8,0	8,0	8,0	8,0	6,5	6,5
i	M 25/32	M 25/32	M 32/40	M 32/40	M 40	M 40
k	M 25/32	M 25/32	M 32/40	M 32/40	M 32/40	M 32/40

Gniazdo naścienne
- Wyłącznik 0-1
- Podwójna blokada mechaniczna
- Możliwość zamknięcia w pozycji 0
- Szyna DIN
- 6 modułów przy 16A i 32A
  8 modułów przy 63A
- 63A z zaciskami klatkowymi i kontaktami Kontex-Plus
- Stopień ochrony IP 67

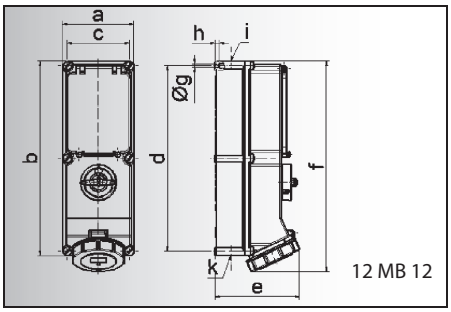

12 MB 12

Prąd [A]	16	16	32	32	63	63
Bieguny	**4**	**5**	**4**	**5**	**4**	**5**
a	134,0	134,0	134,0	134,0	180,0	180,0
b	365,0	365,0	365,0	365,0	460,0	460,0
c	117,0	117,0	117,0	117,0	160,0	160,0
d	348,0	348,0	348,0	348,0	440,0	440,0
e	136,0	143,0	152,0	158,0	191,0	191,0
f	389,0	389,0	399,0	399,0	500,0	500,0
g ø	6,5	6,5	6,5	6,5	8,3	8,3
h	8,0	8,0	8,0	8,0	6,5	6,5
i	M 25/32	M 25/32	M 32/40	M 32/40	M 40	M 40
k	M 25/32	M 25/32	M 32/40	M 32/40	M 32/40	M 32/40

Gniazdo naścienne
- Wyłącznik 0-1
- Podwójna blokada mechaniczna
- Możliwość zamknięcia w pozycji 0
- Gniazdo bezpiecznikowe
  przy 16A D 01
  przy 32A i 63A D 02
- 63A z zaciskami klatkowymi i kontaktami Kontex-Plus
- Stopień ochrony IP 67

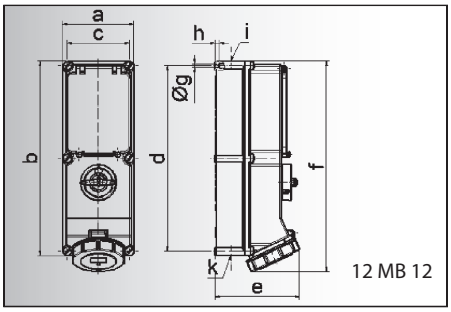

12 MB 12

Prąd [A]	16	16	32	32	63	63
Bieguny	**4**	**5**	**4**	**5**	**4**	**5**
a	134,0	134,0	134,0	134,0	180,0	180,0
b	365,0	365,0	365,0	365,0	460,0	460,0
c	117,0	117,0	117,0	117,0	160,0	160,0
d	348,0	348,0	348,0	348,0	440,0	440,0
e	136,0	143,0	152,0	158,0	191,0	191,0
f	389,0	389,0	399,0	399,0	500,0	500,0
g ø	6,5	6,5	6,5	6,5	8,3	8,3
h	8,0	8,0	8,0	8,0	6,5	6,5
i	M 25/32	M 25/32	M 32/40	M 32/40	M 40	M 40
k	M 25/32	M 25/32	M 32/40	M 32/40	M 32/40	M 32/40

Gniazdo naścienne
- Wyłącznik 0-1
- Podwójna blokada mechaniczna
- Możliwość zamknięcia w pozycji 0
- Gniazdo bezpiecznikowe
  przy 16A D II
  przy 32A i 63A D III
- 63A z zaciskami klatkowymi i kontaktami Kontex-Plus
- Stopień ochrony IP 67

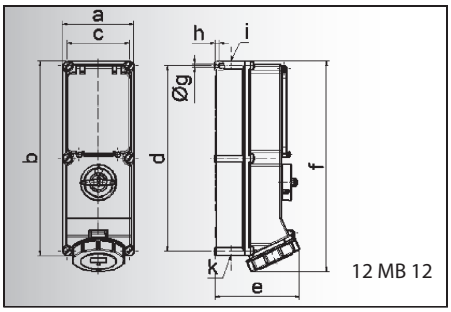

12 MB 12

Prąd [A]	16	16	32	32	63	63
Bieguny	**4**	**5**	**4**	**5**	**4**	**5**
a	134,0	134,0	134,0	134,0	180,0	180,0
b	365,0	365,0	365,0	365,0	460,0	460,0
c	117,0	117,0	117,0	117,0	160,0	160,0
d	348,0	348,0	348,0	348,0	440,0	440,0
e	136,0	143,0	152,0	158,0	191,0	191,0
f	389,0	389,0	399,0	399,0	500,0	500,0
g ø	6,5	6,5	6,5	6,5	8,3	8,3
h	8,0	8,0	8,0	8,0	6,5	6,5
i	M 25/32	M 25/32	M 32/40	M 32/40	M 40	M 40
k	M 25/32	M 25/32	M 32/40	M 32/40	M 32/40	M 32/40

Gniazdo naścienne
- Wyłącznik 0-1
- Podwójna blokada mechaniczna
- Możliwość zamknięcia w pozycji 0
- Zabezpieczenie nadmiarowo-prądowe C 3p
- 63A z zaciskami klatkowymi i kontaktami Kontex-Plus
- Stopień ochrony IP 67

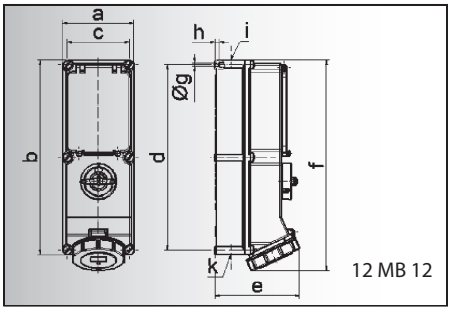

12 MB 12

Prąd [A]	16	16	32	32	63	63
Bieguny	**4**	**5**	**4**	**5**	**4**	**5**
a	134,0	134,0	134,0	134,0	180,0	180,0
b	365,0	365,0	365,0	365,0	460,0	460,0
c	117,0	117,0	117,0	117,0	160,0	160,0
d	348,0	348,0	348,0	348,0	440,0	440,0
e	136,0	143,0	152,0	158,0	191,0	191,0
f	389,0	389,0	399,0	399,0	500,0	500,0
g ø	6,5	6,5	6,5	6,5	8,3	8,3
h	8,0	8,0	8,0	8,0	6,5	6,5
i	M 25/32	M 25/32	M 32/40	M 32/40	M 40	M 40
k	M 25/32	M 25/32	M 32/40	M 32/40	M 32/40	M 32/40

Gniazdo naścienne
- Wyłącznik 0-1
- Podwójna blokada mechaniczna
- Możliwość zamknięcia w pozycji 0
- Zabezpieczenie różnicowo-prądowe i nadmiarowo-prądowe
  przy 16A FI 25/0,03A 4p i C 16A 3p
  przy 32A FI 40/0,03A 4p i C 32 3p
  przy 63A FI 63/0,03A 4p i D 02 3p
- 63A z zaciskami klatkowymi i kontaktami Kontex-Plus
- Stopień ochrony IP 67

Bals-Polska
ELEKTROTECHNIKA Sp. z o.o.

Prąd [A]	Bieguny (Liczba biegunów: 2P+E, 3P+E, 3P+N+E)	110V 50-60 Hz (3pol 4h, 4pol 4h, 5pol 4h)	230V 50-60 Hz (3pol 6h, 4pol 9h, 5pol 9h)	400V 50-60 Hz (3pol 9h, 4pol 6h, 5pol 6h)	500V 50-60 Hz (3pol 7h, 4pol 7h, 5pol 7h)	100-300 Hz >50V (3pol 10h, 4pol 10h, 5pol 10h)	301-500 Hz >50V (3pol 2h, 4pol 2h, 5pol 2h)	Sztuk	g Szt.
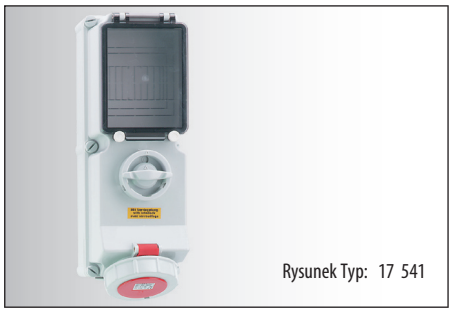 Rysunek Typ: 17 541									
16	4		17 175	**17 176**	17 177			1	2020
16	5			**17 178**				1	2030
32	4		17 179	**17 180**	17 181			1	2200
32	5			**17 182**				1	2220
63	4		17 538	**17 539**	17 540			2	4600
63	5			**17 541**				2	4700
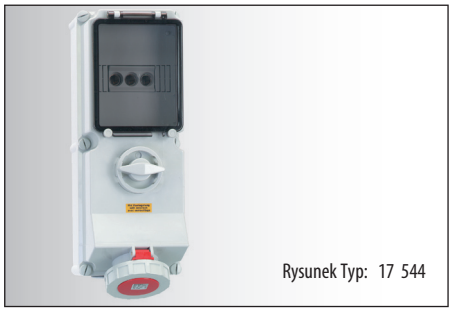 Rysunek Typ: 17 544									
16	4		17 041	**17 001**				1	2260
16	5			**17 002**				1	2300
32	4		17 042	**17 003**				1	2500
32	5			**17 004**				1	2520
63	4		17 542	**17 543**				2	4850
63	5			**17 544**				2	5000
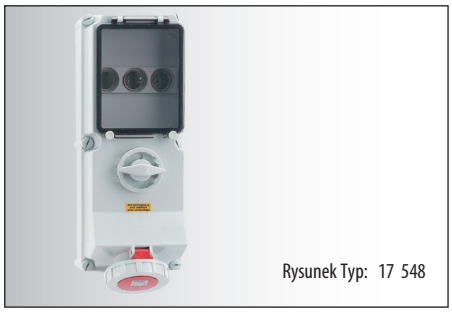 Rysunek Typ: 17 548									
16	4		17 046	**17 011**	17 021			1	2420
16	5			**17 012**				1	2430
32	4		17 047	**17 013**	17 022			1	2820
32	5			**17 014**				1	2840
63	4		17 545	**17 546**	17 547			2	5150
63	5			**17 548**				2	5300
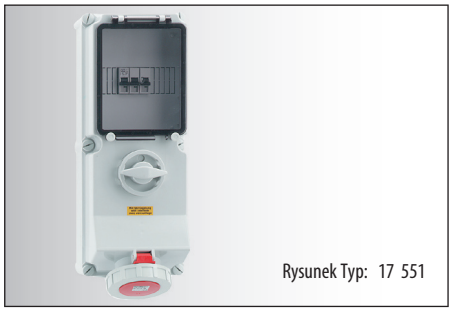 Rysunek Typ: 17 551									
16	4		17 319	**17 192**				1	2400
16	5			**17 193**				1	2410
32	4		17 320	**17 194**				1	2580
32	5			**17 195**				1	2600
63	4		17 549	**17 550**				2	5050
63	5			**17 551**				2	5200
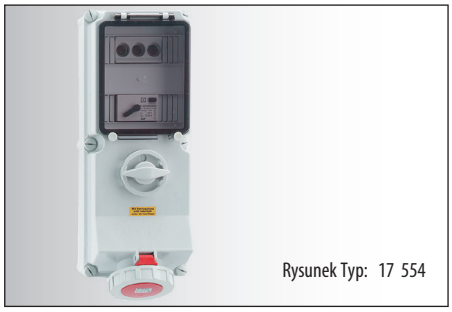 Rysunek Typ: 17 554									
16	4		17 328	**17 329**				1	2720
16	5			**17 345**				1	2730
32	4		17 330	**17 331**				1	2950
32	5			**17 346**				1	2970
63	4		17 552	**17 553**				2	5250
63	5			**17 554**				2	5400

przy gniazdach 63A i 125A ze stykiem pomocniczym (pilot) proszę dodać „P" do numeru katalogowego
dalsze informacje na stronie www.bals.com; www.bals.pl · Inne wartości napięć i częstotliwości dostępne na zamówienie

GNIAZDA NAŚCIENNE

zabezpieczone z wyłącznikiem i blokadą
PN-IEC 60309, EN 60309, VDE 0623
Stopień ochrony IP 44, IP 67
Obudowa, pokrywa rewizyjna i wkład
z tworzywa wysokiej jakości

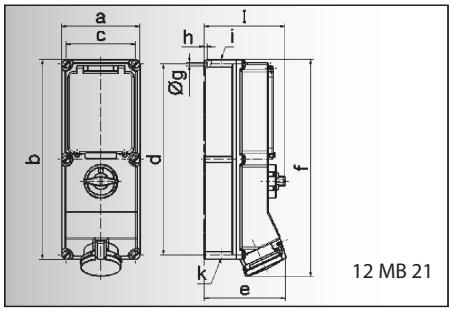

12 MB 21

Prąd [A]	63	63
Bieguny	**4**	**5**
a	180,0	180,0
b	460,0	460,0
c	160,0	160,0
d	440,0	440,0
e	184,0	184,0
f	500,0	500,0
g ø	8,3	8,3
h	6,5	6,5
i	M 40	M 40
k	M 32/40	M 32/40
l	189,0	189,0

Gniazdo naścienne
- Wyłącznik 0-1
- Podwójna blokada mechaniczna
- Możliwość zamknięcia w pozycji 0
- Rozłącznik bezpiecznikowy NH 00
- Zaciski klatkowe
- Kontakty Kontex-Plus
- Stopień ochrony IP 44

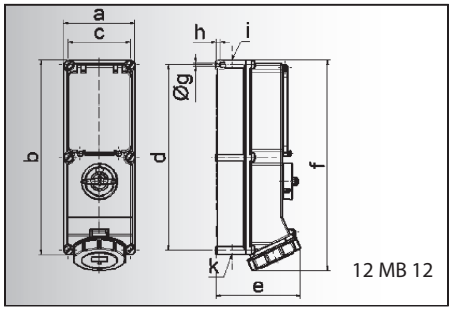

12 MB 12

Prąd [A]	63	63
Bieguny	**4**	**5**
a	180,0	180,0
b	460,0	460,0
c	160,0	160,0
d	440,0	440,0
e	191,0	191,0
f	500,0	500,0
g ø	8,3	8,3
h	6,5	6,5
i	M 40	M 40
k	M 32/40	M 32/40

Gniazdo naścienne
- Wyłącznik 0-1
- Podwójna blokada mechaniczna
- Możliwość zamknięcia w pozycji 0
- Rozłącznik bezpiecznikowy NH 00
- Zaciski klatkowe
- Kontakty Kontex-Plus
- Stopień ochrony IP 67

Bals-Polska
ELEKTROTECHNIKA Sp. z o.o.

Liczba biegunów: 3 (2P+E), 4 (3P+E), 5 (3P+N+E)

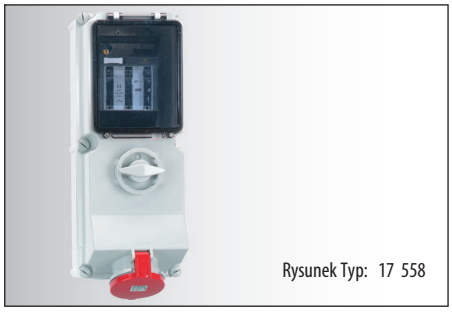

Prąd [A]	Bieguny	110V 50-60 Hz 3pol 4h	110V 50-60 Hz 4pol 4h	110V 50-60 Hz 5pol 4h	230V 50-60 Hz 3pol 6h	230V 50-60 Hz 4pol 9h	230V 50-60 Hz 5pol 9h	400V 50-60 Hz 3pol 9h	400V 50-60 Hz 4pol 6h	400V 50-60 Hz 5pol 6h	500V 50-60 Hz 3pol 7h	500V 50-60 Hz 4pol 7h	500V 50-60 Hz 5pol 7h	100-300 Hz >50V 3pol 10h	100-300 Hz >50V 4pol 10h	100-300 Hz >50V 5pol 10h	301-500 Hz >50V 3pol 2h	301-500 Hz >50V 4pol 2h	301-500 Hz >50V 5pol 2h	Sztuk	g Szt.
63	4				17 555			**17 556**			17 557									1	5300
63	5							**17 558**												1	5450

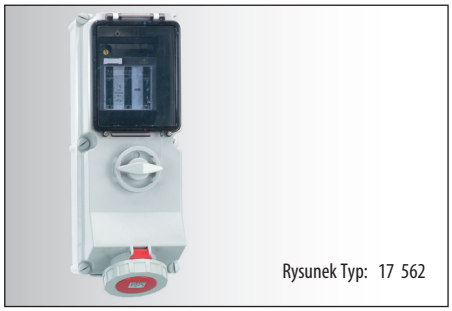

Prąd [A]	Bieguny	110V 50-60 Hz 3pol 4h	110V 50-60 Hz 4pol 4h	110V 50-60 Hz 5pol 4h	230V 50-60 Hz 3pol 6h	230V 50-60 Hz 4pol 9h	230V 50-60 Hz 5pol 9h	400V 50-60 Hz 3pol 9h	400V 50-60 Hz 4pol 6h	400V 50-60 Hz 5pol 6h	500V 50-60 Hz 3pol 7h	500V 50-60 Hz 4pol 7h	500V 50-60 Hz 5pol 7h	100-300 Hz >50V 3pol 10h	100-300 Hz >50V 4pol 10h	100-300 Hz >50V 5pol 10h	301-500 Hz >50V 3pol 2h	301-500 Hz >50V 4pol 2h	301-500 Hz >50V 5pol 2h	Sztuk	g Szt.
63	4				17 559			**17 560**			17 561									1	5400
63	5							**17 562**												1	5500

przy gniazdach 63A i 125A ze stykiem pomocniczym (pilot) proszę dodać „P" do numeru katalogowego
dalsze informacje na stronie www.bals.com; www.bals.pl · Inne wartości napięć i częstotliwości dostępne na zamówienie

URZĄDZENIA JEDNOFAZOWE

Bals-Polska
ELEKTROTECHNIKA Sp. z o.o.

URZĄDZENIA JEDNOFAZOWE

bryzgoszczelne i wodoszczelne
gniazda naścienne, tablicowe, przenośne
wtyczki przenośne, odbiornikowe
gniazda przenośne potrójne, rozdzielnice, przedłużacze

Jakość, która przekonuje

Preferowane obszary zastosowań:

Budownictwo

Kampingi

Przemysł

Budownictwo indywidualne

Rolnictwo

Żegluga

ZAWARTOŚĆ

Ex - Strefa 22
Strona 109

Gniazda naścienne
Stopień ochrony
IP 44/IP 67
Strona 109

Gniazda tablicowe
Stopień ochrony
IP 20/IP 44
Strony 109-110

Wtyczki
Stopień ochrony IP 44
Strona 111

Gniazda tablicowe
Stopień ochrony IP 68
Strona 112

Gniazda przenośne
Stopień ochrony
IP 44/IP 54
Strona 111

Wtyczki
Stopień ochrony IP 68
Strona 112

Wtyczki odbiornikowe
Stopień ochrony IP 68
Strona 112

Gniazda przenośne
Stopień ochrony IP 68
Strona 113

Gniazda przenośne potrójne
Stopień ochrony IP 44/IP 68
Strona 113

Rozdzielnice jednofazowe
Stopień ochrony IP 44
Strony 113-114

Przedłużacze
Strona 114

URZĄDZENIA JEDNOFAZOWE

16A/250V ~
VDE 0620 oraz Ex - Strefa 22

	Kolor	Nr katalogowy	Sztuk
Gniazdo jednofazowe naścienne • Z wyłącznikiem i blokadą • Zgodnie z 94/9/EG do użytku w obszarach zagrożonych wybuchem • Atest EG • Ex - Strefa 22 • Stopień ochrony IP67	Niebieski	76 101	1
Wtyczka jednofazowa • Z osłoną • Zgodnie z 94/9/EG do użytku w obszarach zagrożonych wybuchem • Atest EG • Ex - Strefa 22 • Stopień ochrony IP67	Niebieski	73 62	1
Gniazdo naścienne • Stopień ochrony IP44	Niebieski	72 4	20
	Szary	72 5	20
	Czarny	72 6	20
Gniazdo jednofazowe naścienne • Z wyłącznikiem i elektryczną blokadą • Stopień ochrony IP67		76 100	1

	Kolor	Podłączenie Tylne	Podłączenie Boczne	Sztuk
Gniazdo jednofazowe tablicowe • Bez pokrywy ochronnej • Stopień ochrony IP20	Niebieski	71 3	71 6	20
	Szary	71 2	71 5	20
	Czarny	71 4	71 7	20
Gniazdo jednofazowe tablicowe • Z pokrywą ochronną • Stopień ochrony IP44	Niebieski	71 0	71 1	20
	Szary	71 8	71 00	20
	Czarny	71 9	71 01	20

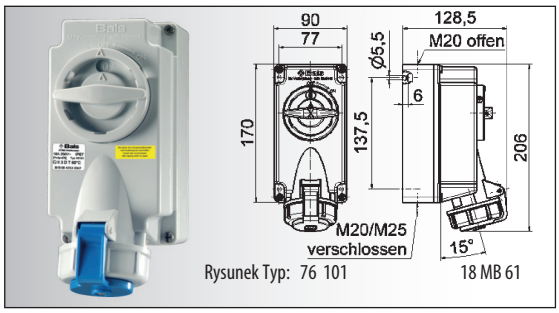

Rysunek Typ: 76 101 18 MB 61

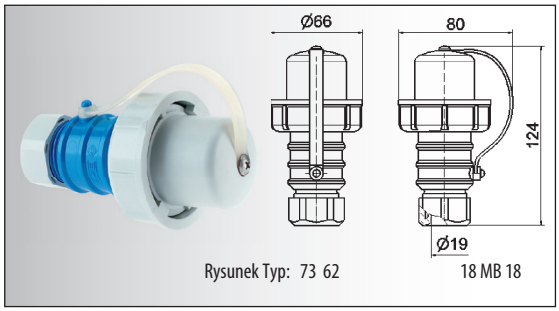

Rysunek Typ: 73 62 18 MB 18

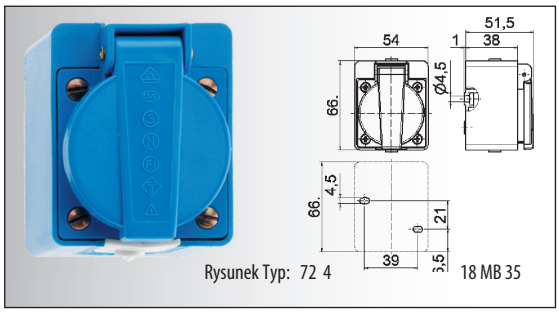

Rysunek Typ: 72 4 18 MB 35

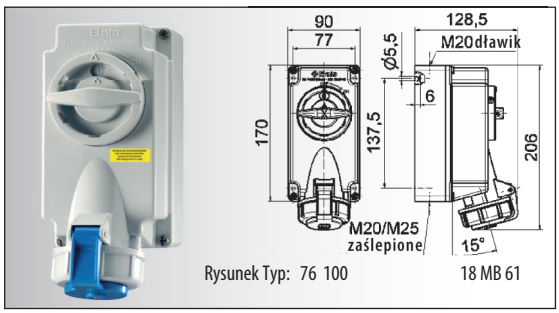

Rysunek Typ: 76 100 18 MB 61

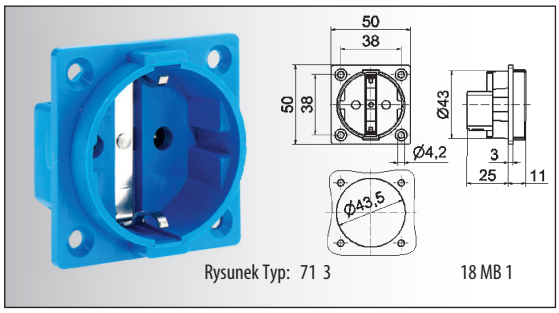

Rysunek Typ: 71 3 18 MB 1

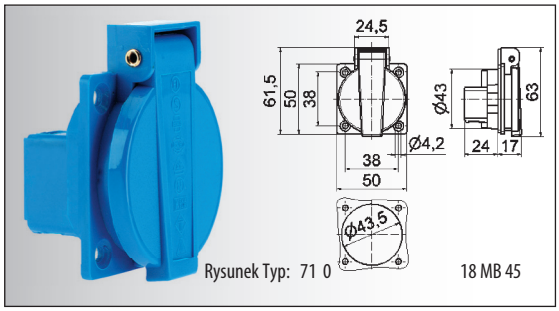

Rysunek Typ: 71 0 18 MB 45

GNIAZDA TABLICOWE JEDNOFAZOWE

16A/250V ~
VDE 0620

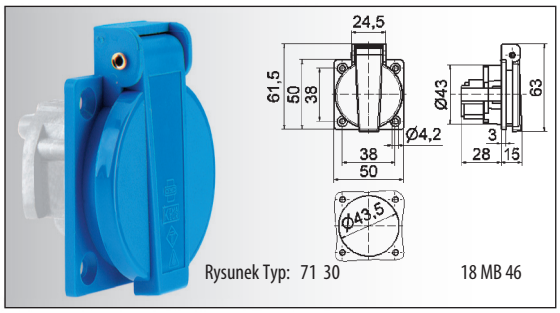

Rysunek Typ: 71 30 18 MB 46

Gniazdo jednofazowe naścienne
- Zaciski zgodne z BGV A2
- Nośnik styku Poliamid 6
- Stopień ochrony IP 44

Kolor	Nr katalogowy Podłączenie Tylne	Nr katalogowy Podłączenie Boczne	Sztuk
Niebieski	71 30	71 29	20
Szary	71 32	71 31	20
Czarny	71 34	71 33	20

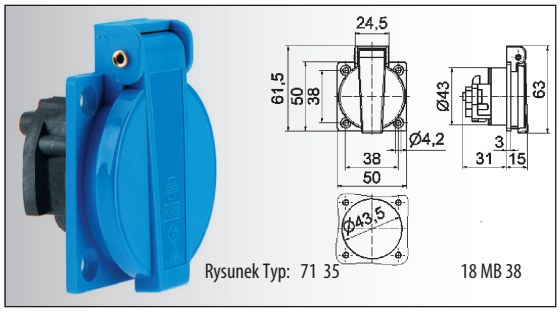

Rysunek Typ: 71 35 18 MB 38

Gniazdo jednofazowe tablicowe
- Wysokotermostabilny nośnik styku
- Zaciski zgodne z BGV A2
- Stopień ochrony IP 44

System schucko	Niebieski	71 35	20
	Szary	71 36	20
	Czarny	71 37	20
System z bolcem ochronnym	Niebieski	71 39	20
	Szary	71 42	20

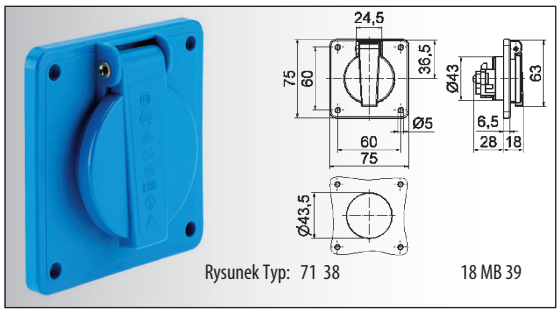

Rysunek Typ: 71 38 18 MB 39

Gniazdo jednofazowe tablicowe
- Wysokotermostabilny nośnik styku
- Zaciski zgodne z BGV A2
- Stopień ochrony IP 44

System schucko	Niebieski	71 38	20
System z bolcem ochronnym	Niebieski	71 40	20

GNIAZDA TABLICOWE JEDNOFAZOWE W TECHNOLOGII BEZŚRUBOWEJ Z PODWÓJNYM ZACISKIEM

16A/ 250V ~
Stopień ochrony IP 54

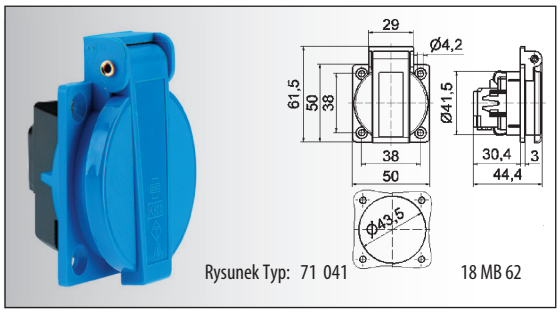

Rysunek Typ: 71 041 18 MB 62

Gniazdo jednofazowe tablicowe
- Wysokotermostabilny nośnik styku
- Zaciski zgodne z BGV A2
- Stopień ochrony IP 54

Niebieski	71 041	20
Szary	71 049	20
Czarny	71 047	20

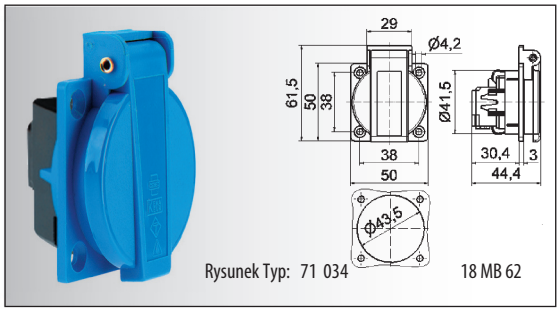

Rysunek Typ: 71 034 18 MB 62

Gniazdo jednofazowe tablicowe
- Podwójne zaciski bezśrubowe
- Ochrona przed dotykiem (dziećmi)
- Stopień ochrony IP 54

System schucko	Niebieski	71 034	20
	Szary	71 052	20
	Czarny	71 050	20
System z bolcem ochronnym	Niebieski	71 042	20
	Szary	71 055	20
	Czarny	71 053	20

WTYCZKI I GNIAZDA JEDNOFAZOWE PRZENOŚNE

16A/ 250V ~
VDE 0620
Stopień ochrony
IP 44 i IP 54

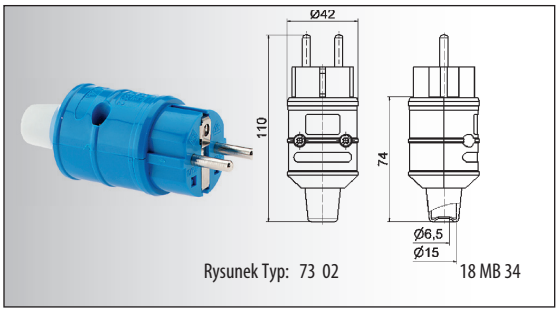

Wtyczka jednofazowe
- Tuleja wpustowa zabezpieczająca przed złamaniem przewodu
- Niklowane styki
- Możliwość zastosowania w systemie z bolcem ochronnym z bolcem ochronnym
- Stopień ochrony IP 44

Kolor	Nr katalogowy	Sztuk
Niebieski	73 02	20
Szary	73 03	20
Czarny	73 06	20

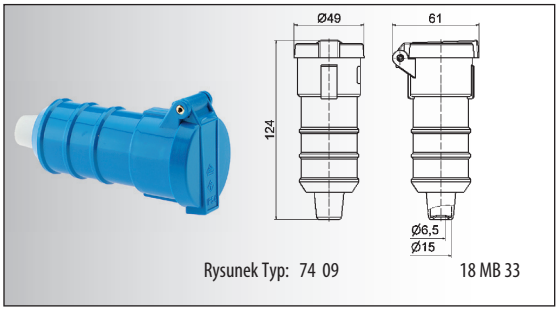

Gniazdo jednofazowe przenośne
- Tuleja wpustowa zabezpieczająca przed złamaniem przewodu
- Samozamykająca się klapka ochronna
- Stopień ochrony IP 54

Kolor	Nr katalogowy	Sztuk
Niebieski	74 09	20
Szary	74 10	20
Czarny	74 28	20

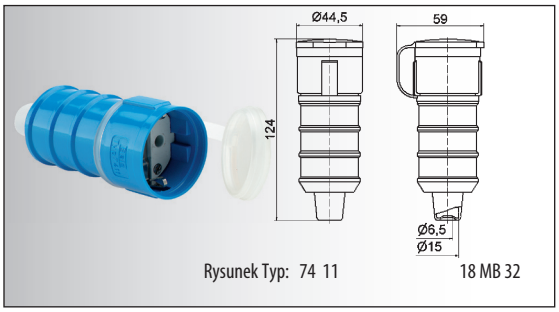

Gniazdo jednofazowe przenośne
- Tuleja wpustowa zabezpieczająca przed złamaniem przewodu
- Zatyczka ochronna
- Stopień ochrony IP 54

Kolor	Nr katalogowy	Sztuk
Niebieski	74 11	20
Szary	74 12	20
Czarny	74 31	20

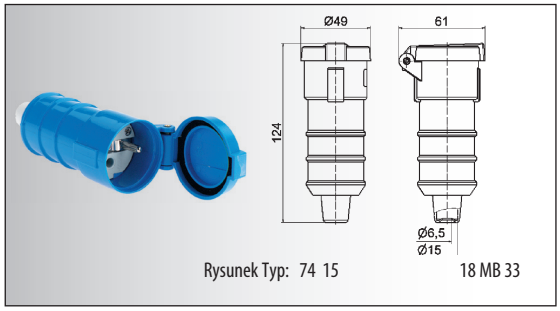

Gniazdo jednofazowe przenośne
- system z bolcem ochronnym
- Tuleja wpustowa zabezpieczająca przed złamaniem przewodu
- Samozamykająca się klapka ochronna
- Stopień ochrony IP 54

Kolor	Nr katalogowy	Sztuk
Niebieski	74 15	20

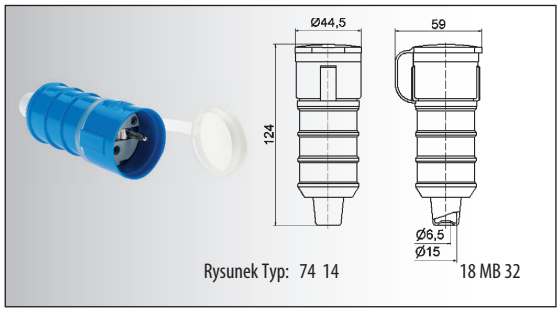

Gniazdo jednofazowe przenośne
- system z bolcem ochronnym
- Tuleja wpustowa zabezpieczająca przed złamaniem przewodu
- Zatyczka ochronna
- Stopień ochrony IP 54

Kolor	Nr katalogowy	Sztuk
Niebieski	74 14	20
Szary	74 29	20
Czarny	74 30	20

GNIAZDA JEDNOFAZOWE TABLICOWE, WTYCZKI, WTYCZKI ODBIORNIKOWE

16A/250V ~
VDE 0620
Stopień ochrony
IP 68

Kolor	Nr katalogowy	Sztuk

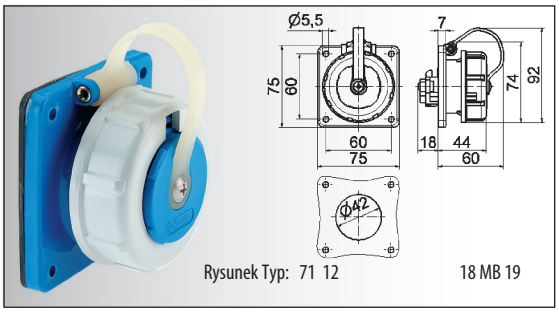

Gniazdo jednofazowe tablicowe
- Stopień ochrony IP 68

System schucko	Niebieski	71 12	10
	Szary	71 19	10
System z bolcem ochronnym	Niebieski	71 53	10
	Szary	71 028	10

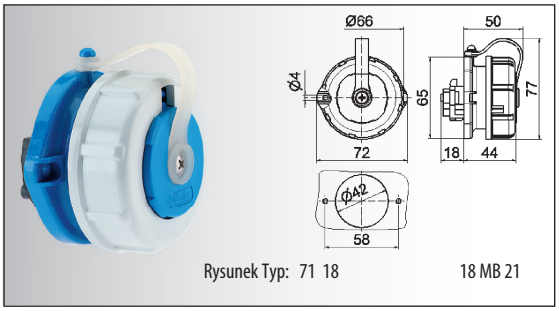

Gniazdo jednofazowe tablicowe
- Stopień ochrony IP 68

System schucko	Niebieski	71 18	10
	Szary	71 20	10
System z bolcem ochronnym	Niebieski	71 029	10
	Szary	71 030	10

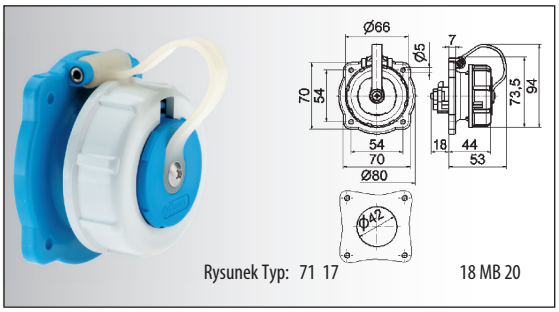

Gniazdo jednofazowe tablicowe
- Stopień ochrony IP 68

Niebieski	71 17	10
Szary	71 21	10

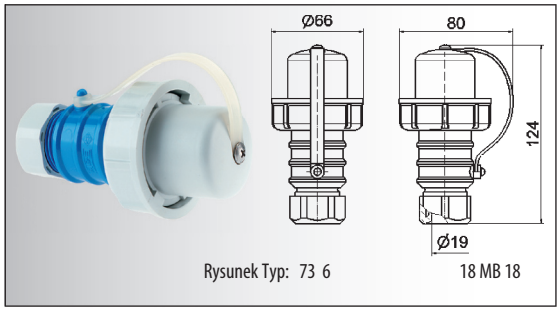

Wtyczka jednofazowa
- Osłona ochronna wtyczki
- Stopień ochrony IP 68

Niebieski	73 6	10
Szary	73 7	10

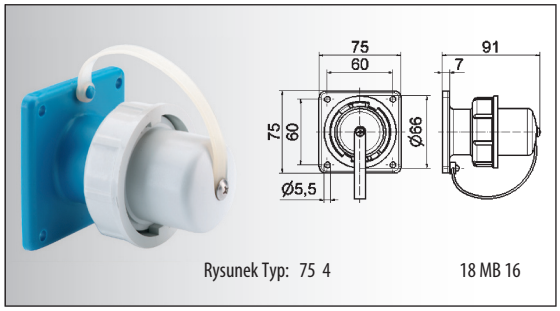

Wtyczka odbiornikowa
- Osłona ochronna wtyczki
- Stopień ochrony IP 68

Niebieski	75 4	10
Szary	75 5	10

GNIAZDA JEDNOFAZOWE PRZENOŚNE, POTRÓJNE, ROZDZIELNICE JEDNOFAZOWE

16A/250V ~,
VDE 0620
Stopień ochrony
IP 44, IP 67 i IP 68

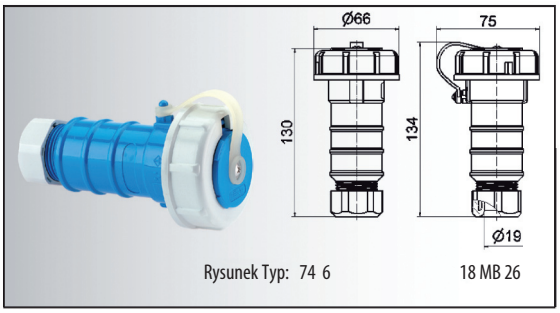

Rysunek Typ: 74 6 18 MB 26

Kolor	Nr katalogowy	Sztuk
Gniazdo jednofazowe przenośne • Stopień ochrony IP 68 System schucko	Niebieski	74 6	10
	Szary	74 7	10
System z bolcem ochronnym	Niebieski	74 16	10
	Szary	74 55	10

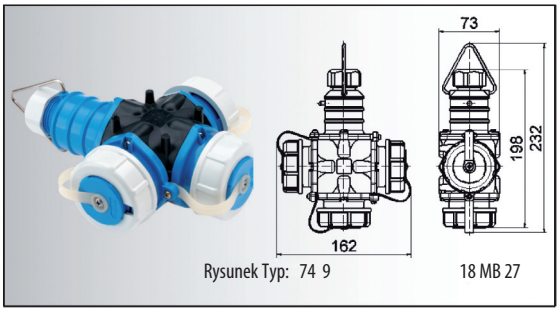

Rysunek Typ: 74 9 18 MB 27

Gniazdo jednofazowe potrójne • Pokrywy ochronne oraz możliwość podwieszenia • Stopień ochrony IP 67 System schucko	Szary	74 9	1
System z bolcem ochronnym	Niebieski	74 32	1

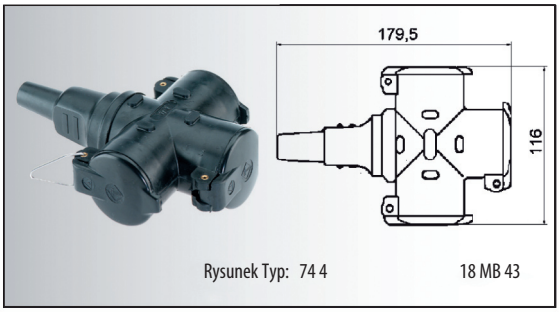

Rysunek Typ: 74 4 18 MB 43

Gniazdo jednofazowe potrójne • Guma butyl • 3 klapki ochronne, stopka zatrzaskowa, zabezpieczenie przed złamaniem przewodu oraz możliwością podwieszenia • Dla przewodów do H07RN-F3G2,5 mm • Według VDE 620 s./7.80 § 25 • Stopień ochronny IP 44	Czarny	74 4	1

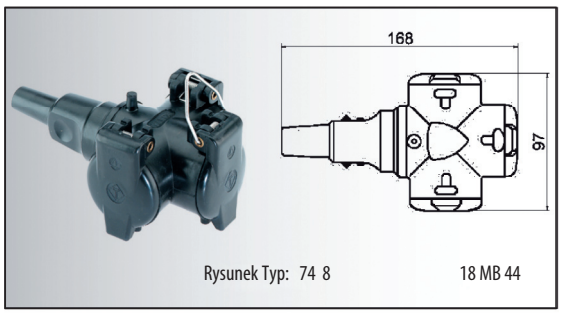

Rysunek Typ: 74 8 18 MB 44

Gniazdo jednofazowe potrójne • Guma butyl • Samozamykające się klapki ochronne, zabezpieczenie przed złamaniem przewodu oraz możliwość podwieszenia • Stopień ochronny IP 44	Czarny	74 8	1

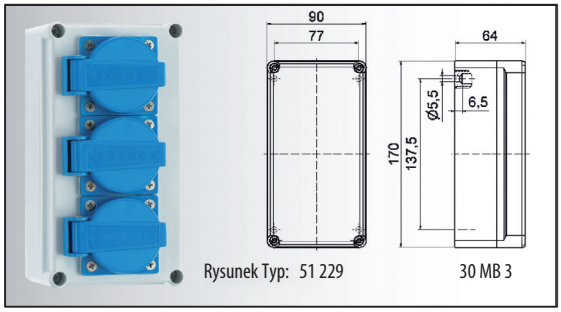

Rysunek Typ: 51 229 30 MB 3

Listwa jednofazowa • Trzy gniazda jednofazowe • Okablowana i przygotowana do podłączenia • Wprowadzenie przewodu: 1 x M20 z góry (otwarte) 1 x M20 i M25 z dołu (zamknięte) • Stopień ochronny IP 44	Czarny	51 229	1

ROZDZIELNICE I PRZEDŁUŻACZE JEDNOFAZOWE

16A/250V ~,
VDE 0620
Stopień ochrony
IP 44, IP 67 i IP 68

Numer katalogowy

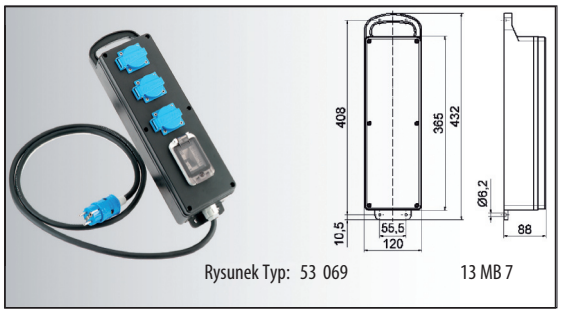

Rozdzielnica jednofazowa — 53 069

- Zasilanie:
  Wtyczka jednofazowa z kablem H07RN-F3G2,5 mm
- Wyposażona:
  3 x gniazdo jednofazowe z FI 25/0,03A 2p
- Stopień ochronny IP 44

Inne konfiguracje na zamówienie

Rysunek Typ: 81 56

Przedłużacz
Wyposażony w wtyczkę i gniazdo jednofazowe

- Stopień ochronny IP 44

H07RN-F3G1,5	10 m	dł	81 89
H07RN-F3G2,5	10 m	dł	81 56
H07RN-F3G1,5	15 m	dł	81 90
H07RN-F3G2,5	15 m	dł	81 58
H07RN-F3G1,5	20 m	dł	81 91
H07RN-F3G2,5	20 m	dł	81 92

Rysunek Typ: 81 82

Przedłużacz
Wyposażony w wtyczkę i gniazdo jednofazowe potrójne

- Stopień ochronny IP 44

H07RN-F3G1,5	10 m	dł	81 93
H07RN-F3G2,5	10 m	dł	81 82
H07RN-F3G1,5	15 m	dł	81 94
H07RN-F3G2,5	15 m	dł	81 95
H07RN-F3G1,5	20 m	dł	81 96
H07RN-F3G2,5	20 m	dł	81 97

Rysunek Typ: 81 99

Przedłużacz
Wyposażony w wodoszczelną wtyczkę jednofazową i wodoszczelne gniazdo jednofazowe.

- Stopień ochronny IP 68

H07RN-F3G1,5	10 m	dł	81 98
H07RN-F3G2,5	10 m	dł	81 99
H07RN-F3G1,5	15 m	dł	81 000
H07RN-F3G2,5	15 m	dł	81 001
H07RN-F3G1,5	20 m	dł	81 002
H07RN-F3G2,5	20 m	dł	81 003

Rysunek Typ: 81 004

Przedłużacz
Wyposażony w wodoszczelną wtyczkę jednofazową i wodoszczelne gniazdo jednofazowe potrójne

- Stopień ochronny IP 67

H07RN-F3G1,5	10 m	dł	81 004
H07RN-F3G2,5	10 m	dł	81 005
H07RN-F3G1,5	15 m	dł	81 006
H07RN-F3G2,5	15 m	dł	81 007
H07RN-F3G1,5	20 m	dł	81 008
H07RN-F3G2,5	20 m	dł	81 009

ROZDZIELNICE

ROZDZIELNICE

rozdzielnice naścienne, rozdzielnice przenośne, rozdzielnice wolnostojące

ZAWARTOŚĆ

Rozdzielnice naścienne z tworzywa i gumy
Strony 117-125

Rozdzielnice przenośne z tworzywa i gumy
Strony 126-130

Rozdzielnice wiszące z tworzywa i gumy
Strony 131-133

Wolnostojące słupki zasilające
Strona 134

Jakość, która przekonuje

Preferowane obszary zastosowań:

Budownictwo

Kampingi

Przemysł

Budownictwo indywidualne

Rolnictwo

Żegluga

ROZDZIELNICA NAŚCIENNA Z TWORZYWA

gotowa do instalacji, stopień ochrony IP 44
obudowa z tworzywa wysokiej jakości

Bals-Polska
ELEKTROTECHNIKA Sp. z o.o.

	Gniazda jednofazowe z bolcem ochronnym	Gniazda CEE	Zabezpieczenia	Wprowadzenie przewodu
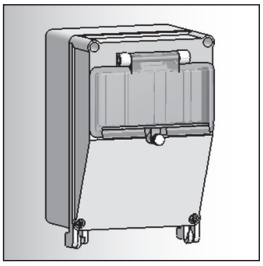 Obudowa 170 x 118 mm pod pokrywą rewizyjną możliwość zamontowania maksymalnie 5 modułów 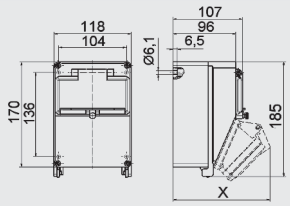			30MB174	
Pozycja 1	Obudowa 170 x 118 mm z pokrywą rewizyjną x = 141 mm maksymalna głębokość z wyposażeniem Numer katalogowy **51 3447**	Gniazda jednofazowez bolcem ochronnym 16 A, 230 V 1	1 x 16A, 400V, 5p	1 x B 16A, 1p	1 x M32 z góry (dławik) 1 x M32 z góry (zaślepione)
Pozycja 2	Obudowa 170 x 118 mm z pokrywą rewizyjną x = 149 mm maksymalna głębokość z wyposażeniem Numer katalogowy **51 3448**	Gniazda jednofazowe z bolcem ochronnym 16 A, 230 V 1	1 x 32A, 400V, 5p	1 x B 16A, 1p	1 x M32 z góry (dławik) 1 x M32 z góry (zaślepione)
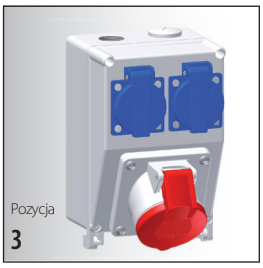 Pozycja 3	Obudowa 170 x 118 mm pokrywa z zawiasami x = 141 mm maksymalna głębokość z wyposażeniem Numer katalogowy **51 8920**	Gniazda jednofazowe z bolcem ochronnym 16 A, 230 V 2	1 x 16A, 400V, 5p		1 x M25 z góry (dławik) 1 x M25 z góry (zaślepione) 2 x M25 z dołu (zaślepione)
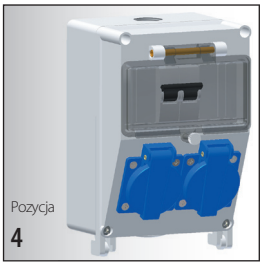 Pozycja 4	Obudowa 170 x 118 mm z pokrywą rewizyjną x = 107 mm maksymalna głębokość z wyposażeniem Numer katalogowy **51 455P**	Gniazda jednofazowe z bolcem ochronnym 16 A, 230 V 2		2 x B 16A, 1p	1 x M25 z góry (dławik) 1 x M25 z dołu (zaślepione)
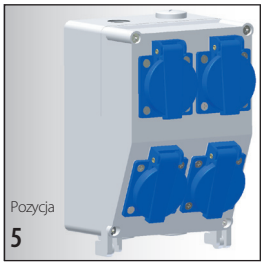 Pozycja 5	Obudowa 170 x 118 mm z pokrywą rewizyjną x = 107 mm maksymalna głębokość z wyposażeniem Numer katalogowy **51 5848P**	Gniazda jednofazowe z bolcem ochronnym 16 A, 230 V 4			1 x M20 z góry (dławik) 1 x M20 z dołu (zaślepione)
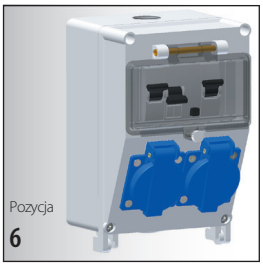 Pozycja 6	Obudowa 170 x 118 mm z pokrywą rewizyjną x = 107 mm maksymalna głębokość z wyposażeniem Numer katalogowy **51 01525**	Gniazda jednofazowe z bolcem ochronnym 16 A, 230 V 2		1 x Fl 25/0,03A, 2p 2 x B 16A, 1p	1 x M25 z góry (dławik) 1 x M25 z dołu (zaślepione)

inne konfiguracje dostępne na stronie www.bals.com; www.bals.pl lub na zamówienie

ROZDZIELNICA NAŚCIENNA Z TWORZYWA

gotowa do instalacji, stopień ochrony IP 44
obudowa z tworzywa wysokiej jakości

Bals-Polska
ELEKTROTECHNIKA Sp. z o.o.

Gniazda jednofazowe z bolcem ochronnym	Gniazda CEE	Zabezpieczenia	Wprowadzenie przewodu

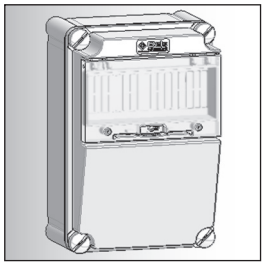

Obudowa
276 x 184 mm

pod pokrywą rewizyjną
możliwość zamontowania
maksymalnie 9 modułów

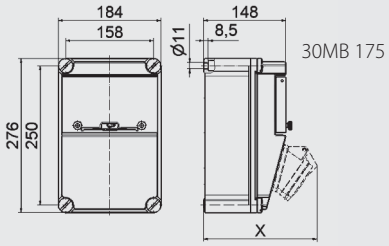

30MB 175

	Obudowa	Gniazda jednofazowe z bolcem ochronnym 16 A, 230 V	Gniazda CEE	Zabezpieczenia	Wprowadzenie przewodu
Pozycja 7	276 x 184 mm z pokrywą rewizyjną x = 198 mm maksymalna głębokość z wyposażeniem Numer katalogowy **51 01697P**		2 x 16A, 400V, 5p	1 x Fl 40/0,03A, 4p 2 x C 16A, 3p	1 x M40 z góry (dławik) 1 x M40 z góry (zaślepione) 2 x M40 z dołu (zaślepione)
Pozycja 8	276 x 184 mm z pokrywą rewizyjną x = 198 mm maksymalna głębokość z wyposażeniem Numer katalogowy **51 00256P**		2 x 16A, 400V, 5p	2 x C 16A, 3p	1 x M40 z góry (dławik) 1 x M40 z góry (zaślepione) 2 x M40 z dołu (zaślepione)
Pozycja 9	276 x 184 mm z pokrywą rewizyjną x = 209 mm maksymalna głębokość z wyposażeniem Numer katalogowy **51 00258P**		1 x 16A, 400V, 5p 1 x 32A, 400V, 5p	1 x C 16A, 3p 1 x C 32A, 3p	1 x M40 z góry (dławik) 1 x M40 z góry (zaślepione) 2 x M40 z dołu (zaślepione)
Pozycja 10	276 x 184 mm z pokrywą rewizyjną x = 209 mm maksymalna głębokość z wyposażeniem Numer katalogowy **51 00247P**		1 x 16A, 400V, 5p 1 x 32A, 400V, 5p	1 x D01, 3p 1 x D02 3p	1 x M40 z góry (dławik) 1 x M40 z góry (zaślepione) 2 x M40 z dołu (zaślepione)
Pozycja 11	276 x 184 mm z pokrywą rewizyjną x = 196 mm maksymalna głębokość z wyposażeniem Numer katalogowy **51 8554P**	2	1 x 16A, 400V, 5p	1 x Fl 40/0,03A, 4p 2 x B 16A, 1p 1 x C 32A,3p	1 x M40 z góry (dławik) 1 x M40 z góry (zaślepione) 2 x M40 z dołu (zaślepione)
Pozycja 12	276 x 184 mm z pokrywą rewizyjną x = 196 mm maksymalna głębokość z wyposażeniem Numer katalogowy **51 9931P**	2	1 x 16A, 400V, 5p	1 x Fl 40/0,03A, 4p 2 x C 16A, 1p	1 x M32 z góry (dławik) 1 x M32 z góry (zaślepione) 2 x M32 z dołu (zaślepione)

inne konfiguracje dostępne na stronie www.bals.com; www.bals.pl lub na zamówienie

Bals-Polska
ELEKTROTECHNIKA Sp. z o.o.

ROZDZIELNICA NAŚCIENNA Z TWORZYWA

gotowa do instalacji, stopień ochrony IP 44
obudowa z tworzywa wysokiej jakości

		Gniazda jednofazowe z bolcem ochronnym	Gniazda CEE	Zabezpieczenia	Wprowadzenie przewodu
Pozycja 13	Obudowa 276 x 184 mm z pokrywą rewizyjną x = 196 mm maksymalna głębokość z wyposażeniem Numer katalogowy **51 9926P**	16 A, 230 V 2	1 x 16A, 400V, 5p	2 x B 16A, 1p 1 x C 16A, 3p	1 x M40 z góry (dławik) 1 x M40 z góry (zaślepione) 2 x M40 z dołu (zaślepione)
Pozycja 14	Obudowa 276 x 184 mm z pokrywą rewizyjną x = 204 mm maksymalna głębokość z wyposażeniem Numer katalogowy **51 8555P**	16 A, 230 V 2	1 x 32A, 400V, 5p	1 x Fl 40/0,03A, 4p 2 x B 16A, 1p 1 x C 32A, 3p	1 x M40 z góry (dławik) 1 x M40 z góry (zaślepione) 2 x M40 z dołu (zaślepione)
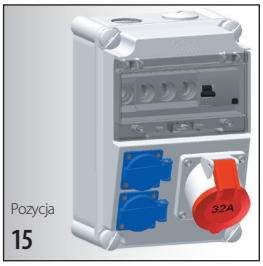 Pozycja 15	Obudowa 276 x 184 mm z pokrywą rewizyjną x = 204 mm maksymalna głębokość z wyposażeniem Numer katalogowy **51 01681P**	16 A, 230 V 2	1 x 32A, 400V, 5p	1 x Fl 40/0,03A, 4p 1 x D01, 1p 1 x D02, 3p	1 x M40 z góry (dławik) 1 x M40 z góry (zaślepione) 2 x M40 z dołu (zaślepione)
Pozycja 16	Obudowa 276 x 184 mm z pokrywą rewizyjną x = 209 mm maksymalna głębokość z wyposażeniem Numer katalogowy **51 01686P**	16 A, 230 V 2	1 x 16A, 400V, 5p 1 x 32A, 400V, 5p		1 x M25 z góry (dławik) 1 x M32 z góry (dławik) 1 x M25 z dołu (zaślepione) 1 x M32 z dołu (zaślepione)
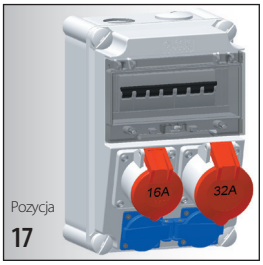 Pozycja 17	Obudowa 276 x 184 mm z pokrywą rewizyjną x = 209 mm maksymalna głębokość z wyposażeniem Numer katalogowy **51 01846P**	16 A, 230 V 2	1 x 16A, 400V, 5p 1 x 32A, 400V, 5p	1 x B 16A, 1p 1 x C 16A, 3p 1 x C 32A, 3p	1 x M32 z góry (dławik) 1 x M32 z góry (zaślepione) 2 x M32 z dołu (zaślepione)
Pozycja 18	Obudowa 276 x 184 mm z pokrywą rewizyjną x = 148 mm maksymalna głębokość z wyposażeniem Numer katalogowy **51 9907P**	16 A, 230 V 4		1 x Fl 40/0,03A, 4p 2 x B 16A, 1p	1 x M32 z góry (dławik) 1 x M32 z góry (zaślepione) 2 x M32 z dołu (zaślepione)
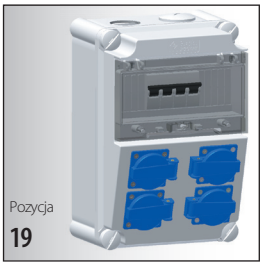 Pozycja 19	Obudowa 276 x 184 mm z pokrywą rewizyjną x = 148 mm maksymalna głębokość z wyposażeniem Numer katalogowy **51 9901P**	16 A, 230 V 4		4 x B 16A, 1p	1 x M32 z góry (dławik) 1 x M32 z góry (zaślepione) 2 x M32 z dołu (zaślepione)

inne konfiguracje dostępne na stronie www.bals.com; www.bals.pl lub na zamówienie

ROZDZIELNICA NAŚCIENNA Z TWORZYWA

gotowa do instalacji, stopień ochrony IP 44/IP 67
obudowa z tworzywa wysokiej jakości

Gniazda jednofazowe z bolcem ochronnym | Gniazda CEE | Zabezpieczenia | Wprowadzenie przewodu

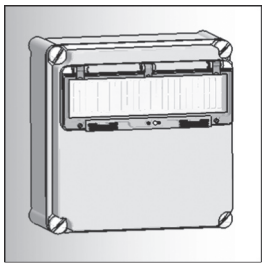

Obudowa
276 x 276mm

pod pokrywą rewizyjną
możliwość zamontowania
maksymalnie 13 modułów

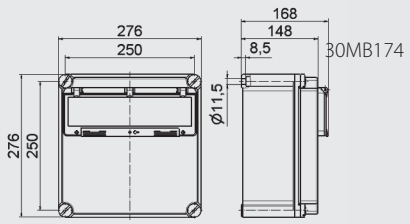

	Obudowa	Gniazda jednofazowe z bolcem ochronnym 16 A, 230 V	Gniazda CEE	Zabezpieczenia	Wprowadzenie przewodu
Pozycja 20	276 x 276 mm z pokrywą rewizyjną x = 214 mm maksymalna głębokość z wyposażeniem Numer katalogowy **51 6785P**	1	1 x 16A, 400V, 5p 1 x 32A, 400V, 5p	1 x D01, 1p 1 x D01, 3p 1 x D02, 3p	1 x M40 z góry (dławik) 1 x M40 z góry (zaślepione) 2 x M40 z dołu (zaślepione)
Pozycja 21	276 x 276 mm z pokrywą rewizyjną x = 205 mm maksymalna głębokość z wyposażeniem Numer katalogowy **51 6780P**	2	1 x 16A, 400V, 5p	1 x Fl 40/0,03A, 4p 2 x B 16A, 1p 1 x C 32A, 3p	1 x M40 z góry (dławik) 1 x M40 z góry (zaślepione) 2 x M40 z dołu (zaślepione)
Pozycja 22	276 x 276 mm z pokrywą rewizyjną x = 208 mm maksymalna głębokość z wyposażeniem Numer katalogowy **51 8714P**	2*	1 x 16A, 400V, 5p*	1 x Fl 40/0,03A, 4p 2 x B 16A, 1p 1 x C 16A, 3p	1 x M40 z góry (dławik) 1 x M40 z dołu (zaślepione)
Pozycja 23	276 x 276 mm z pokrywą rewizyjną x = 214 mm maksymalna głębokość z wyposażeniem Numer katalogowy **51 6782P**	2	1 x 32A, 400V, 5p	1 x Fl 40/0,03A, 4p 1 x B 16A, 1p 1 x C 32A, 3p	1 x M40 z góry (dławik) 1 x M40 z góry (zaślepione) 2 x M40 z dołu (zaślepione)
Pozycja 24	276 x 276 mm z pokrywą rewizyjną x = 214 mm maksymalna głębokość z wyposażeniem Numer katalogowy **51 6519P**	2	1 x 32A, 400V, 5p	1 x Fl 40/0,03A, 4p 2 x D01, 1p 1 x D02, 3p	1 x M40 z góry (dławik) 1 x M40 z góry (zaślepione) 2 x M40 z dołu (zaślepione)
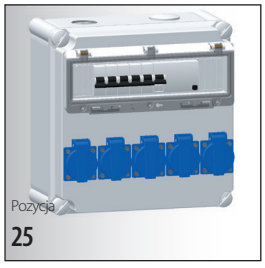 Pozycja 25	276 x 276 mm z pokrywą rewizyjną x = 163 mm maksymalna głębokość z wyposażeniem Numer katalogowy **51 6777P**	5		1 x Fl 40/0,03A, 4p 5 x B 16A, 1p	1 x M40 z góry (dławik) 1 x M40 z góry (zaślepione) 2 x M40 z dołu (zaślepione)

*gniazda IP67

inne konfiguracje dostępne na stronie www.bals.com; www.bals.pl lub na zamówienie

ROZDZIELNICA NAŚCIENNA Z TWORZYWA

gotowa do instalacji, stopień ochrony IP 44
obudowa z tworzywa wysokiej jakości

Gniazda jednofazowe z bolcem ochronnym | Gniazda CEE | Zabezpieczenia | Wprowadzenie przewodu

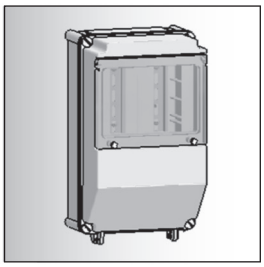

Obudowa
322 x 193mm

pod pokrywą rewizyjną
możliwość zamontowania
maksymalnie 9 modułów

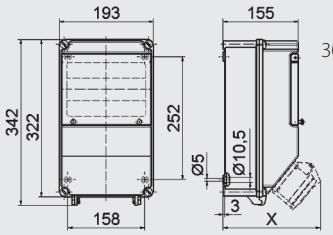

30MB176

Pozycja	Obudowa	Gniazda jednofazowe z bolcem ochronnym 16 A, 230 V	Gniazda CEE	Zabezpieczenia	Wprowadzenie przewodu
26	Obudowa 322 x 193 mm z pokrywą rewizyjną x = 200 mm maksymalna głębokość z wyposażeniem Numer katalogowy **51 9015**	2	1 x 16A, 400V, 5p 1 x 32A, 400V, 5p	1 x Fl 40/0,03A, 4p 2 x B 16A, 1p 1 x C 16A, 3p	1 x M40 z góry (dławik) 1 x M40 z góry (zaślepione) 2 x M40 z dołu (zaślepione)
27	Obudowa 322 x 193 mm z pokrywą rewizyjną x = 200 mm maksymalna głębokość z wyposażeniem Numer katalogowy **51 8123**	2	1 x 16A, 400V, 5p 1 x 32A, 400V, 5p	2 x B 16A, 1p 1 x C 16A, 3p 1 x C 32A, 3p	1 x M40 z góry (dławik) 1 x M40 z góry (zaślepione) 2 x M40 z dołu (zaślepione)
28	Obudowa 322 x 193 mm z pokrywą rewizyjną x = 200 mm maksymalna głębokość z wyposażeniem Numer katalogowy **51 3377P**	2	2 x 32A, 400V, 5p	2 x C 16A, 1p 2 x C 32A, 3p	1 x M40 z góry (dławik) 1 x M40 z góry (zaślepione) 2 x M40 z dołu (zaślepione)
29 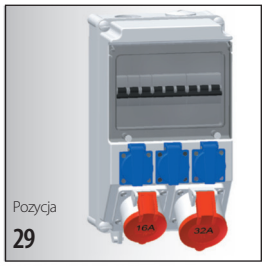	Obudowa 322 x 193 mm z pokrywą rewizyjną x = 200 mm maksymalna głębokość z wyposażeniem Numer katalogowy **51 01094**	3	1 x 16A, 400V, 5p 1 x 32A, 400V, 5p	3 x C 16A, 1p 1 x C 16A, 3p 1 x C 32A, 3p	1 x M40 z góry (dławik) 1 x M40 z góry (zaślepione) 2 x M40 z dołu (zaślepione)
30 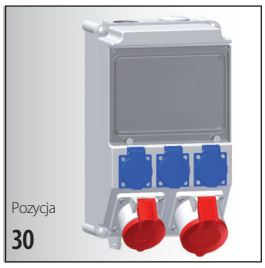	Obudowa 322 x 193 mm z pokrywą rewizyjną x = 200 mm maksymalna głębokość z wyposażeniem Numer katalogowy **51 00181P**	3	1 x 16A, 400V, 5p 1 x 32A, 400V, 5p	1 x Fl 40/0,03A, 4p 2 x B 16A, 1p 1 x C 16A, 3p	1 x M40 z góry (dławik) 1 x M40 z góry (zaślepione) 2 x M40 z dołu (zaślepione)
31 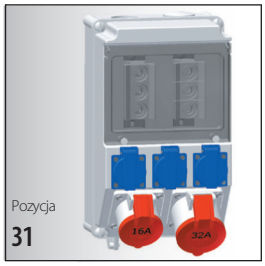	Obudowa 322 x 193 mm z pokrywą rewizyjną x = 200 mm maksymalna głębokość z wyposażeniem Numer katalogowy **51 00958P**	3	1 x 16A, 400V, 5p 1 x 32A, 400V, 5p	3 x D01, 1p 1 x D01, 3p	1 x M40 z góry (dławik) 1 x M40 z góry (zaślepione) 2 x M40 z dołu (zaślepione)

inne konfiguracje dostępne na stronie www.bals.com; www.bals.pl lub na zamówienie

ROZDZIELNICA NAŚCIENNA Z TWORZYWA

gotowa do instalacji, stopień ochrony IP 44
obudowa z tworzywa wysokiej jakości

		Gniazda jednofazowe z bolcem ochronnym	Gniazda CEE	Zabezpieczenia	Wprowadzenie przewodu
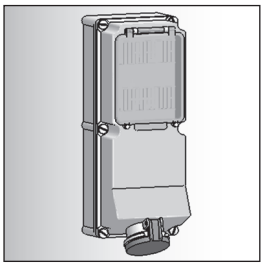	Obudowa 460 x 180mm pod pokrywą rewizyjną możliwość zamontowania maksymalnie 2 x 8 modułów	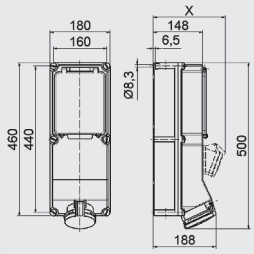		14MB034	
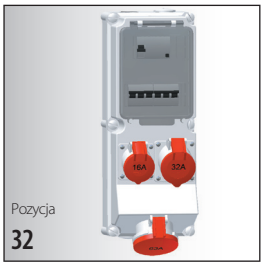 Pozycja 32	Obudowa 460 x 180 mm z pokrywą rewizyjną i kołnierzem 63A x = 217 mm maksymalna głębokość z wyposażeniem Numer katalogowy **51 0796P**	16 A, 230 V	1 x 16A, 400V, 5p 1 x 32A, 400V, 5p 1 x 63A, 400V, 5p	1 x Fl 63/0,03A, 4p 1 x C 16A, 3p 1 x C 32A, 3p	1 x M40 z góry (dławik) 1 x M40 z góry (zaślepione) 2 x M40 z dołu (zaślepione)
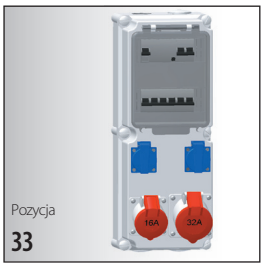 Pozycja 33	Obudowa 460 x 180 mm z pokrywą rewizyjną x = 217 mm maksymalna głębokość z wyposażeniem Numer katalogowy **51 9293**	16 A, 230 V 2	1 x 16A, 400V, 5p 1 x 32A, 400V, 5p	1 x Fl 40/0,03A, 4p 2 x B 16A, 1p 1 x C 16A, 3p 1 x C 32A, 3p	1 x M40 z góry (dławik) 1 x M40 z góry (zaślepione) 2 x M40 z dołu (zaślepione)
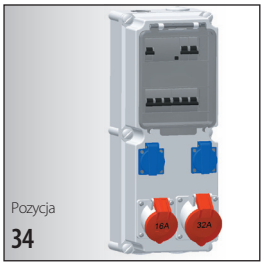 Pozycja 34	Obudowa 460 x 180 mm z pokrywą rewizyjną x = 217 mm maksymalna głębokość z wyposażeniem Numer katalogowy **51 02032**	16 A, 230 V 2	1 x 16A, 400V, 5p 1 x 32A, 400V, 5p	1 x Fl 63/0,03A, 4p 2 x B 16A, 1p 1 x C 16A, 3p 1 x C 32A, 3p	1 x M40 z góry (dławik) 1 x M40 z góry (zaślepione) 2 x M40 z dołu (zaślepione)
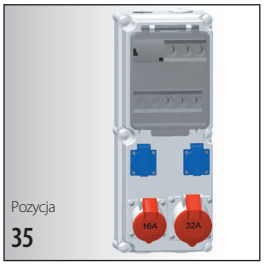 Pozycja 35	Obudowa 460 x 180 mm z pokrywą rewizyjną x = 217 mm maksymalna głębokość z wyposażeniem Numer katalogowy **51 0933P**	16 A, 230 V 2	1 x 16A, 400V, 5p 1 x 32A, 400V, 5p	1 x Fl 63/0,03A, 4p 2 x D01, 1p 1 x D01, 3p 1 x D02, 3p	1 x M40 z góry (dławik) 1 x M40 z góry (zaślepione) 2 x M40 z dołu (zaślepione)
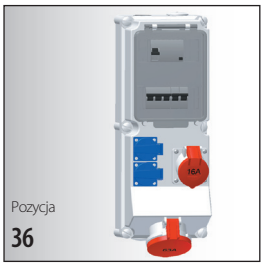 Pozycja 36	Obudowa 460 x 180 mm z pokrywą rewizyjną i kołnierzem 63A x = 208 mm maksymalna głębokość z wyposażeniem Numer katalogowy **51 2858P**	16 A, 230 V 2	1 x 16A, 400V, 5p 1 x 63A, 400V, 5p	1 x Fl 63/0,03A, 4p 2 x C 16A, 1p 1 x C 16A, 3p	1 x M40 z góry (dławik) 1 x M40 z góry (zaślepione) 2 x M40 z dołu (zaślepione)
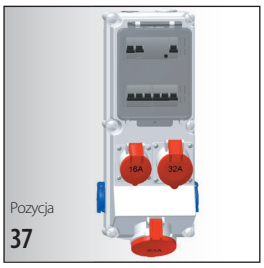 Pozycja 37	Obudowa 460 x 180 mm z pokrywą rewizyjną i kołnierzem 63A x = 217 mm maksymalna głębokość z wyposażeniem Numer katalogowy **51 3410**	16 A, 230 V 2	1 x 16A, 400V, 5p 1 x 32A, 400V, 5p 1 x 63A, 400V, 5p	1 x Fl 63/0,03A, 4p 1 x B 16A, 1p 1 x C 16A, 3p 1 x C 32A, 3p	1 x M40 z góry (dławik) 1 x M40 z góry (zaślepione) 2 x M40 z dołu (zaślepione)

inne konfiguracje dostępne na stronie www.bals.com; www.bals.pl lub na zamówienie

ROZDZIELNICA NAŚCIENNA Z TWORZYWA

gotowa do instalacji, stopień ochrony IP 44
obudowa z tworzywa wysokiej jakości

	Gniazda jednofazowe z bolcem ochronnym	Gniazda CEE	Zabezpieczenia	Wprowadzenie przewodu
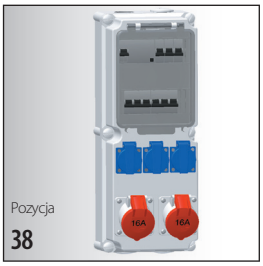 Pozycja 38 — Obudowa 460 x 180 mm z pokrywą rewizyjną; x = 208 mm maksymalna głębokość z wyposażeniem; Numer katalogowy **51 0545P**	16 A, 230 V 3	2 x 16A, 400V, 5p	1 x Fl 40/0,03A, 4p 3 x B 16A, 1p 2 x C 16A, 3p	1 x M40 z góry (dławik) 1 x M40 z góry (zaślepione) 2 x M40 z dołu (zaślepione)
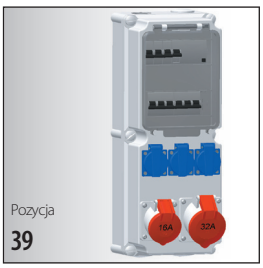 Pozycja 39 — Obudowa 460 x 180 mm z pokrywą rewizyjną; x = 217 mm maksymalna głębokość z wyposażeniem; Numer katalogowy **51 9816**	16 A, 230 V 3	1 x 16A, 400V, 5p 1 x 32A, 400V, 5p	1 x Fl 63/0,03A, 4p 3 x B 16A, 1p 1 x C 16A, 3p 1 x C 32A, 3p	1 x M40 z góry (dławik) 1 x M40 z góry (zaślepione) 2 x M40 z dołu (zaślepione)
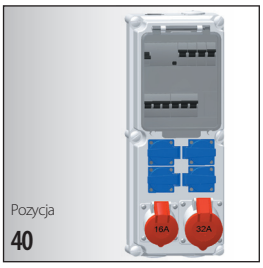 Pozycja 40 — Obudowa 460 x 180 mm z pokrywą rewizyjną; x = 217 mm maksymalna głębokość z wyposażeniem; Numer katalogowy **51 00957P**	16 A, 230 V 4	1 x 16A, 400V, 5p 1 x 32A, 400V, 5p	1 x Fl 40/0,03A, 4p 4 x C 16A, 1p 1 x C 16A, 3p 1 x C 32A, 3p	1 x M40 z góry (dławik) 1 x M40 z góry (zaślepione) 2 x M40 z dołu (zaślepione)
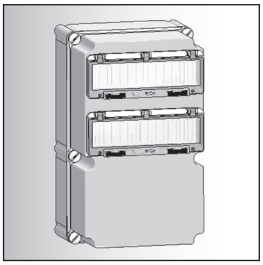 Obudowa 460 x 276 mm; pod każdą z pokryw rewizyjnych można zamontować maksymalnie 1 x 13 modułów	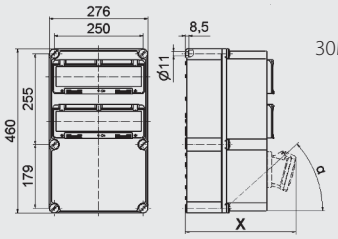		30MB177	
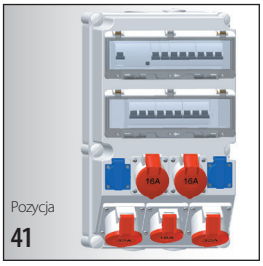 Pozycja 41 — Obudowa 460 x 276 mm z pokrywą rewizyjną; x = 290 mm maksymalna głębokość z wyposażeniem; Numer katalogowy **51 0518P**	16 A, 230 V 2	3 x 16A, 400V, 5p 2 x 32A, 400V, 5p	1 x Fl 63/0,03A, 4p 2 x B 16A, 1p 3 x C 16A, 3p 2 x C 32A, 3p	1 x M40 z góry (dławik) 1 x M40 z góry (zaślepione) 2 x M40 z dołu (zaślepione)
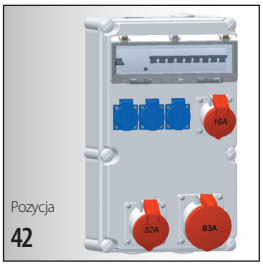 Pozycja 42 — Obudowa 460 x 276 mm z pokrywą rewizyjną; x = 229 mm maksymalna głębokość z wyposażeniem; Numer katalogowy **51 2782**	16 A, 230 V 3	1 x 16A, 400V, 5p 1 x 32A, 400V, 5p 1 x 63A, 400V, 5p	1 x Fl 63/0,03A, 4p 3 x B 16A, 1p 1 x C 16A, 3p 1 x C 32A, 3p	1 x M40 z góry (dławik) 1 x M40 z góry (zaślepione) 2 x M40 z dołu (zaślepione)
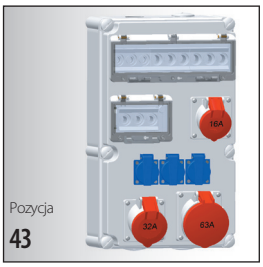 Pozycja 43 — Obudowa 460 x 276 mm z pokrywą rewizyjną; x = 229 mm maksymalna głębokość z wyposażeniem; Numer katalogowy **51 3413**	16 A, 230 V 3	1 x 16A, 400V, 5p 1 x 32A, 400V, 5p 1 x 63A, 400V, 5p	3 x D01, 1p 1 x D01, 3p 2 x D02, 3p	1 x M40 z góry (dławik) 1 x M40 z góry (zaślepione) 2 x M40 z dołu (zaślepione)

inne konfiguracje dostępne na stronie www.bals.com; www.bals.pl lub na zamówienie

ROZDZIELNICA NAŚCIENNA Z TWORZYWA

gotowa do instalacji, stopień ochrony IP 44
obudowa z tworzywa wysokiej jakości

		Gniazda jednofazowe z bolcem ochronnym	Gniazda CEE	Zabezpieczenia	Wprowadzenie przewodu
Pozycja 44	Obudowa 460 x 276 mm z pokrywą rewizyjną x = 214 mm maksymalna głębokość z wyposażeniem Numer katalogowy **51 2963P**	Gniazda jednofazowe z bolcem ochronnym 16 A, 230 V 4	3 x 32A, 400V, 5p	4 x D01, 1p 3 x D02, 3p	1 x M40 z góry (dławik) 1 x M40 z góry (zaślepione) 2 x M40 z dołu (zaślepione)
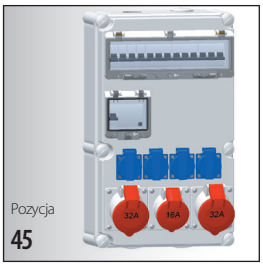 Pozycja 45	Obudowa 460 x 276 mm z pokrywą rewizyjną x = 217 mm maksymalna głębokość z wyposażeniem Numer katalogowy **51 6946P**	Gniazda jednofazowe z bolcem ochronnym 16 A, 230 V 4	1 x 16A, 400V, 5p 2 x 32A, 400V, 5p	1 x Fl 63/0,03A, 4p 4 x B 16A, 1p 1 x C 16A, 3p 2 x C 32A, 3p	1 x M40 z góry (dławik) 1 x M40 z góry (zaślepione) 2 x M40 z dołu (zaślepione)
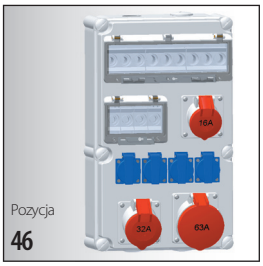 Pozycja 46	Obudowa 460 x 276 mm z pokrywą rewizyjną x = 229 mm maksymalna głębokość z wyposażeniem Numer katalogowy **51 6712P**	Gniazda jednofazowe z bolcem ochronnym 16 A, 230 V 4	1 x 16A, 400V, 5p 1 x 32A, 400V, 5p 1 x 63A, 400V, 5p	4 x D01, 1p 1 x D01, 3p 2 x D02, 3p	1 x M40 z góry (dławik) 1 x M40 z góry (zaślepione) 2 x M40 z dołu (zaślepione)
Pozycja 47	Obudowa 460 x 276 mm z pokrywą rewizyjną x = 208 mm maksymalna głębokość z wyposażeniem Numer katalogowy **51 4001P**	Gniazda jednofazowe z bolcem ochronnym 16 A, 230 V 8	1 x 16A, 400V, 5p	1 x FI40/0,03A, 4p 8 x B 16A, 1p 1 x B 16A, 3p 1 x wyłącznik główny 40A, 3p (zamykany)	1 x M40 z góry (dławik) 1 x M40 z góry (zaślepione) 2 x M40 z dołu (zaślepione)
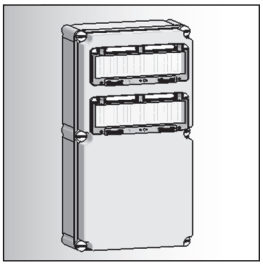	Obudowa 560 x 300 mm pod każdą z pokryw rewizyjnych można zamontować maksymalnie 1 x 13 modułów	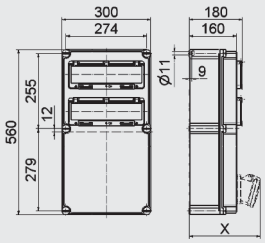		30MB180	
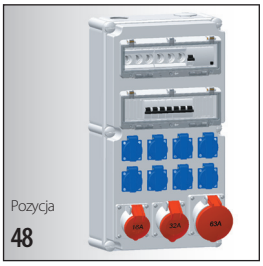 Pozycja 48	Obudowa 560 x 300 mm z pokrywą rewizyjną x = 241 mm maksymalna głębokość z wyposażeniem Numer katalogowy **51 01924P**	Gniazda jednofazowe z bolcem ochronnym 16 A, 230 V 8	1 x 16A, 400V, 5p 1 x 32A, 400V, 5p 1 x 63A, 400V, 5p	1 x Fl 63/0,03A, 4p 4 x C 16A, 1p 1 x C 16A, 3p 2 x D02, 3p	1 x M40 z góry (dławik) 1 x M40 z góry (zaślepione) 2 x M40 z dołu (zaślepione)
Pozycja 49	Obudowa 460 x 276 mm z pokrywą rewizyjną x = 230 mm maksymalna głębokość z wyposażeniem Numer katalogowy **51 000846P**	Gniazda jednofazowe z bolcem ochronnym 16 A, 230 V	3 x 16A, 400V, 5p 3 x 32A, 400V, 5p	2 x Fl 63/0,03A, 4p 3 x C 16A, 3p 3 x C 32A, 3p	1 x M40 z góry (dławik) 1 x M40 z góry (zaślepione) 2 x M40 z dołu (zaślepione)

inne konfiguracje dostępne na stronie www.bals.com; www.bals.pl lub na zamówienie

ROZDZIELNICA NAŚCIENNA GUMOWA

gotowa do instalacji, stopień ochrony IP 44
obudowa z gumy wysokiej jakości

Gniazda jednofazowe z bolcem ochronnym | Gniazda CEE | Zabezpieczenia | Wprowadzenie przewodu

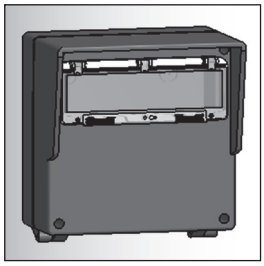

Obudowa
290 x 290 mm

pod jedną pokrywą rewizyjną
można zamontować
maksymalnie 13 modułów

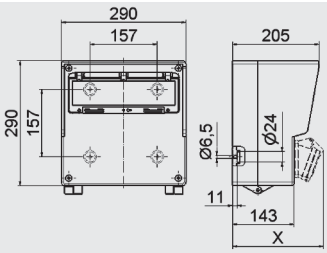

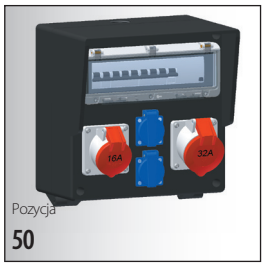

Pozycja
50

Obudowa
290 x 290 mm
z pokrywą rewizyjną

x = 212 mm
maksymalna głębokość
z wyposażeniem

Numer katalogowy
54 1626

Gniazda jednofazowe z bolcem ochronnym 16 A, 230 V	Gniazda CEE	Zabezpieczenia	Wprowadzenie przewodu
2	1 x 16A, 400V, 5p 1 x 32A, 400V, 5p	1 x Fl 40/0,03A, 4p 2 x B 16A, 1p 1 x C 16A, 3p 1 x C 32A, 3p	1 x M40 z góry (dławik) 1 x M40 z dołu (zaślepione)

Pozycja
51

Obudowa
290 x 290 mm
z pokrywą rewizyjną

x = 212 mm
maksymalna głębokość
z wyposażeniem

Numer katalogowy
54 042P

Gniazda jednofazowe z bolcem ochronnym 16 A, 230 V	Gniazda CEE	Zabezpieczenia	Wprowadzenie przewodu
2	2 x 32A, 400V, 5p	2 x D01, 1p 2 x D02, 3p	1 x M40 z góry (dławik) 1 x M40 z dołu (zaślepione)

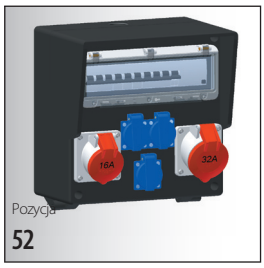

Pozycja
52

Obudowa
290 x 290 mm
z pokrywą rewizyjną

x = 212 mm
maksymalna głębokość
z wyposażeniem

Numer katalogowy
54 1218P

Gniazda jednofazowe z bolcem ochronnym 16 A, 230 V	Gniazda CEE	Zabezpieczenia	Wprowadzenie przewodu
3	1 x 16A, 400V, 5p 1 x 32A, 400V, 5p	1 x Fl63/0,03A, 4p 3 x B 16A, 1p 1 x C 16A, 3p 1 x C 32A, 3p	1 x M40 z góry (dławik) 1 x M40 z góry (zaślepione) 2 x M40 z dołu (zaślepione)

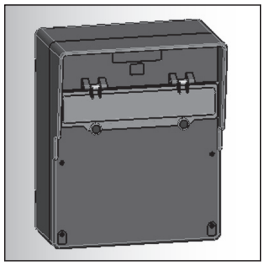

Obudowa
370 x 340 mm

pod każdą z pokryw rewizyjnych
można zamontować
maksymalnie 1 x 13 modułów

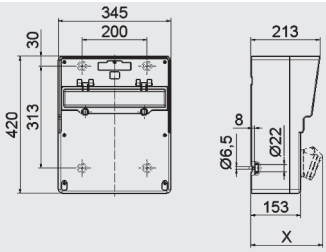

Pozycja
53

Obudowa
370 x 340 mm
z pokrywą rewizyjną

x = 234 mm
maksymalna głębokość
z wyposażeniem

Numer katalogowy
54 0748P

Gniazda jednofazowe z bolcem ochronnym 16 A, 230 V	Gniazda CEE	Zabezpieczenia	Wprowadzenie przewodu
3	2 x 16A, 400V, 5p 1 x 32A, 400V, 5p 1 x 63A, 400V, 5p	1 x Fl 63/0,03A, 4p 3 x B 16A, 1p 1 x C 16A, 3p 1 x C 32A, 3p	1 x M40 z góry (dławik) 1 x M40 z góry (zaślepione) 2 x M40 z dołu (zaślepione)

Pozycja
54

Obudowa
370 x 340 mm
z pokrywą rewizyjną

x = 222 mm
maksymalna głębokość
z wyposażeniem

Numer katalogowy
54 1627

Gniazda jednofazowe z bolcem ochronnym 16 A, 230 V	Gniazda CEE	Zabezpieczenia	Wprowadzenie przewodu
4	2 x 16A, 400V, 5p 1 x 32A, 400V, 5p	4 x B 16A, 1p 2 x C 16A, 3p 1 x C 32A, 3p	1 x M40 z góry (dławik) 1 x M40 z góry (zaślepione) 2 x M40 z dołu (zaślepione)

inne konfiguracje dostępne na stronie www.bals.com; www.bals.pl lub na zamówienie

ROZDZIELNICA PRZENOŚNA GUMOWA

gotowa do instalacji, stopień ochrony IP 44
obudowa z gumy utwardzanej wysokiej jakości

		Gniazda jednofazowe z bolcem ochronnym	Gniazda CEE	Zabezpieczenia	Wprowadzenie przewodu
	Rozdzielacz listwowy obudowa 365 x 120mm		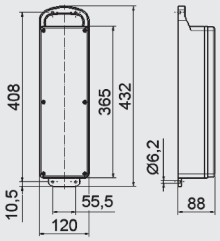	13MB007	
Pozycja 55	Rozdzielacz listwowy obudowa 365 x 120mm z pokrywą rewizyjną Numer katalogowy **53 934P**	Gniazda jednofazowe z bolcem ochronnym 16 A, 230 V	Gniazda CEE 1 x 16A, 400V, 5p 1 x 32A, 400V, 5p	Zabezpieczenia 1 x Fl 40/0,03A, 4p 1 x C 16A, 3p	Wprowadzenie przewodu 1 x wtyczka (32A.400V, 5p) 2 m H07RN-F5G6
Pozycja 56	Rozdzielacz listwowy obudowa 365 x 120mm Numer katalogowy **53 525P**	Gniazda jednofazowe z bolcem ochronnym 16 A, 230 V	Gniazda CEE 3 x 32A, 400V, 5p	Zabezpieczenia	Wprowadzenie przewodu 1 x wtyczka (32A.400V, 5p) 2 m H07RN-F5G4
Pozycja 57	Rozdzielacz listwowy obudowa 365 x 120mm z pokrywą rewizyjną Numer katalogowy **53 0 P**	Gniazda jednofazowe z bolcem ochronnym 16 A, 230 V 2	Gniazda CEE 1 x 16A, 400V, 5p	Zabezpieczenia 1 x Fl 40/0,03A, 4p	Wprowadzenie przewodu 1 x wtyczka (16A.400V, 5p) 1,8 m H07RN-F5G2,5
Pozycja 58	Rozdzielacz listwowy obudowa 365 x 120mm Numer katalogowy **53 11P**	Gniazda jednofazowe z bolcem ochronnym 16 A, 230 V 2	Gniazda CEE 1 x 16A, 400V, 5p	Zabezpieczenia	Wprowadzenie przewodu 1 x wtyczka (16A.400V, 5p) 1,8 m H07RN-F5G2,5
Pozycja 59	Rozdzielacz listwowy obudowa 365 x 120mm z pokrywą rewizyjną Numer katalogowy **53 931P**	Gniazda jednofazowe z bolcem ochronnym 16 A, 230 V 2	Gniazda CEE 1 x 32A, 400V, 5p	Zabezpieczenia 1 x Fl 40/0,03A, 4p 2 x B 16A, 1p	Wprowadzenie przewodu 1 x wtyczka (32A.400V, 5p) 2 m H07RN-F5G4
Pozycja 60	Rozdzielacz listwowy obudowa 365 x 120mm Numer katalogowy **53 247P**	Gniazda jednofazowe z bolcem ochronnym 16 A, 230 V 6	Gniazda CEE	Zabezpieczenia	Wprowadzenie przewodu 1 x wtyczka (16A.400V, 5p) 2 m H07RN-F5G2,5

inne konfiguracje dostępne na stronie www.bals.com; www.bals.pl lub na zamówienie

ROZDZIELNICA PRZENOŚNA GUMOWA

gotowa do instalacji, stopień ochrony IP44
obudowa z gumy utwardzanej wysokiej jakości

Rozdzielacz listwowy
obudowa
400 x 150mm

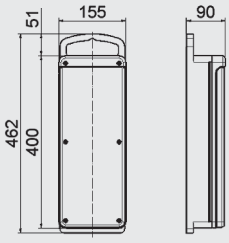

13MB054

	Gniazda jednofazowe z bolcem ochronnym	Gniazda CEE	Zabezpieczenia	Wprowadzenie przewodu
Pozycja 61 — Rozdzielacz listwowy, obudowa, 400 x 150mm, z pokrywą rewizyjną — Numer katalogowy **53 682P**	16 A, 230 V 2	1 x 16A, 400V, 5p 1 x 32A, 400V, 5p	2 x B 16A, 1p 1 x C 16A, 3p	1 x wtyczka (32A.400V, 5p) 2 m H07RN-F5G4
Pozycja 62 — Rozdzielacz listwowy, obudowa, 400 x 150mm, z pokrywą rewizyjną — Numer katalogowy **53 0003P**	16 A, 230 V 6		1 x Fl 40/0,03A, 4p 3 x B 16A, 1p	1 x wtyczka (32A.400V, 5p) 2 m H07RN-F5G4
Pozycja 63 — Rozdzielacz listwowy, obudowa, 400 x 150mm, z pokrywą rewizyjną — Numer katalogowy **53 681P**	16 A, 230 V 6	1 x 16A, 400V, 5p	1 x Fl 40/0,03A, 4p	1 x wtyczka (16A.400V, 5p) 2 m H07RN-F5G2,5
Pozycja 64 — Rozdzielacz listwowy, obudowa, 400 x 150mm, z pokrywą rewizyjną — Numer katalogowy **53 932P**	16 A, 230 V 6	1 x 32A, 400V, 5p	1 x Fl 40/0,03A, 4p 3 x B 16A, 1p	1 x wtyczka (32A.400V, 5p) 2 m H07RN-F5G4
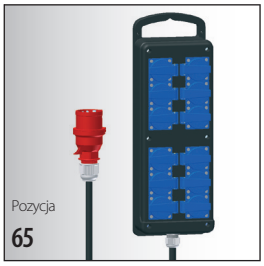 Pozycja 65 — Rozdzielacz listwowy, obudowa, 400 x 150mm — Numer katalogowy **53 679P**	16 A, 230 V 12			1 x wtyczka (16A.400V, 5p) 2 m H07RN-F5G2,5

ROZDZIELNICA PRZENOŚNA GUMOWA

gotowa do instalacji, stopień ochrony IP 44
obudowa z gumy utwardzanej wysokiej jakości

Gniazda jednofazowe z bolcem ochronnym | Gniazda CEE | Zabezpieczenia | Wprowadzenie przewodu

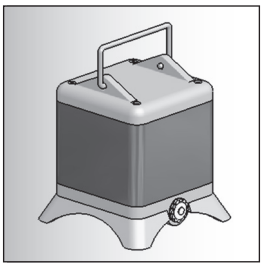

Uni-block
obudowa
140 x 140mm

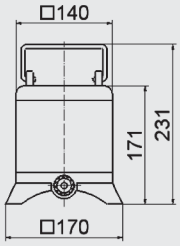

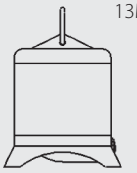

Pozycja	Numer katalogowy	Gniazda jednofazowe z bolcem ochronnym 16 A, 230 V	Gniazda CEE	Zabezpieczenia	Wprowadzenie przewodu
66	57 779P	1	2 x 16A, 400V, 5p	1 x Fl 40/0,03A, 4p	1 x wtyczka (16A.400V, 5p) 2 m H07RN-F5G2,5
67	57 996P	2	1 x 16A, 400V, 5p	1 x Fl 40/0,03A, 4p	1 x wtyczka z zwrotnicą faz (16A.400V, 5p) 2 m H07RN-F5G2,5
68	57 255P	2	1 x 16A, 400V, 5p	1 x Fl 40/0,03A, 4p	1 x wtyczka (16A.400V, 5p) 2 m H07RN-F5G2,5
69	57 148P	2	2 x 16A, 400V, 5p		1 x wtyczka (16A.400V, 5p) 2 m H07RN-F5G2,5
70	57 143P	3	1 x 16A, 400V, 5p		1 x wtyczka (16A.400V, 5p) 2 m H07RN-F5G2,5
71	57 0458P		1 x 16A, 24V, 2p	1 x transformator bezp. 120VA 230/24V 1x zabezpieczenie 0,5A (po stronie pierwotnej)	1 x wtyczka jednofazowa 230 V 2 m H07RN-F3G2,5

inne konfiguracje dostępne na stronie www.bals.com; www.bals.pl lub na zamówienie

ROZDZIELNICA PRZENOŚNA GUMOWA

gotowa do instalacji, stopień ochrony IP 44
obudowa z gumy utwardzanej wysokiej jakości

Gniazda jednofazowe z bolcem ochronnym | Gniazda CEE | Zabezpieczenia | Wprowadzenie przewodu

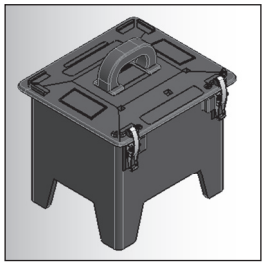

Rozdzielnica przenośna
obudowa
250 x 210 mm

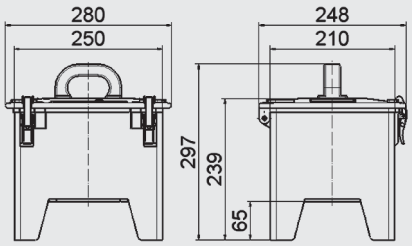

Pozycja	Numer katalogowy	Gniazda jednofazowe z bolcem ochronnym 16 A, 230 V	Gniazda CEE	Zabezpieczenia	Wprowadzenie przewodu
72	52 4465P	2	2 x 16A, 400V, 5p 2 x 32A, 400V, 5p	1 x FI 40/0,03A, 4p 1 x B 16A, 1p 2 x C 16A, 3p	1 x wtyczka (32A.400V, 5p) 2 m H07RN-F5G6
73	52 2149P	3	2 x 16A, 400V, 5p 1 x 32A, 400V, 5p	1 x FI 40/0,03A, 4p 3 x B16, 1p 1 x C16, 3p	1 x wtyczka (32A.400V, 5p) 3 m H07RN-F5G4
74	52 2148P	4	1 x 16A, 400V, 5p 1 x 32A, 400V, 5p	1 x FI 40/0,03A, 4p 2 x D01, 1p 1 x D01, 3p	1 x wtyczka (32A.400V, 5p) 3 m H07RN-F5G4
75	52 4275P	5	1 x 16A, 400V, 5p 1 x 32A, 400V, 5p	1 x FI 40/0,03A, 4p 5 x B 16A, 1p 1 x C 16A, 3p	1 x wtyczka odbiornikowa (32A.400V, 5p)
76	52 3975P	6	1 x 32A, 400V, 5p	1 x FI 40/0,03A, 4p 6 x B 16A, 1p	1 x wtyczka odbiornikowa (32A.400V, 5p)
77	52 2372P	8		1 x FI 40/0,03A, 4p	1 x wtyczka odbiornikowa (16A.400V, 5p)

inne konfiguracje dostępne na stronie www.bals.com; www.bals.pl lub na zamówienie

ROZDZIELNICA PRZENOŚNA GUMOWA

gotowa do instalacji, stopień ochrony IP 44/IP 67
obudowa z gumy utwardzanej wysokiej jakości

Gniazda jednofazowe z bolcem ochronnym | Gniazda CEE | Zabezpieczenia | Wprowadzenie przewodu

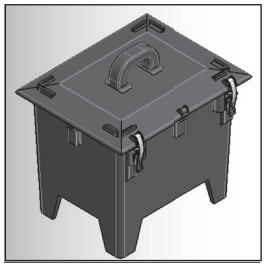

Rozdzielnica przenośna
obudowa
320 x 245 mm

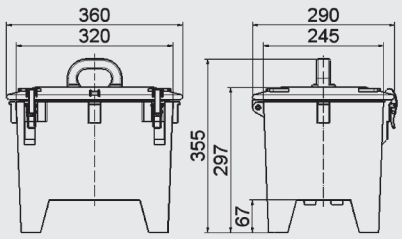

13MB036

Pozycja	Numer katalogowy	Gniazda jednofazowe z bolcem ochronnym 16 A, 230 V	Gniazda CEE	Zabezpieczenia	Wprowadzenie przewodu
78	52 1824P	2*	2 x 16A, 400V, 5p* 2 x 32A, 400V, 5p* 2 x 63A, 400V, 5p*	1 x FI 25/0,03A, 2p 1 x FI 63/0,03A, 4p 2 x B 16A, 1p 2 x C 16A, 3p 2 x C 32A, 3p	1 x wtyczka (63A, 400V, 5p) 2 m H07RN-F5G10
79	52 1829P	4	2 x 16A, 400V, 5p 2 x 32A, 400V, 5p	1 x FI 63/0,03A, 4p 4 x B 16A, 1p 2 x C 16A, 3p 2 x C 32A, 3p	1 x wtyczka (63A, 400V, 5p) 2 m H07RN-F5G10
80	52 4448P	4	1 x 16A, 400V, 5p 1 x 32A, 400V, 5p 1 x 63A, 400V, 5p	1 x FI 63/0,03A, 4p 2 x B 16A, 1p 1 x C 16A, 3p 1 x C 32A, 3p	1 x wtyczka odbiornikowa (63A, 400V, 5p)
81	52 4446P	4	1 x 16A, 400V, 5p 1 x 32A, 400V, 5p 1 x 63A, 400V, 5p	1 x FI 63/0,03A, 4p 2 x D01, 1p 1 x D01, 3p 1 x D02, 3p	1 x wtyczka (63A, 400V, 5p) 2 m H07RN-F5G16
82	52 4481P	6	1 x 16A, 400V, 5p 1 x 32A, 400V, 5p 1 x 63A, 400V, 5p (nie łączone przez FI)	1 x FI 63/0,03A, 4p 6 x B 16A, 1p 1 x C 16A, 3p 1 x C 32A, 3p	1 x wtyczka odbiornikowa (63A, 400V, 5p)
83	52 4483P	8	2 x 16A, 400V, 5p 2 x 32A, 400V, 5p	2 x FI 63/0,03A, 4p 4 x B 16A, 1p 2 x C 16A, 3p 2 x C 32A, 3p	1 x wtyczka odbiornikowa (63A, 400V, 5p)

*gniazda IP67

inne konfiguracje dostępne na stronie www.bals.com; www.bals.pl lub na zamówienie

ROZDZIELNICA WISZĄCA Z TWORZYWA

gotowa do instalacji, stopień ochrony IP 44
obudowa z tworzywa wysokiej jakości

Gniazda jednofazowe z bolcem ochronnym | Gniazda CEE | Zabezpieczenia | Wprowadzenie przewodu

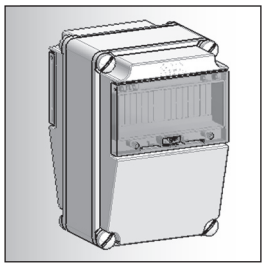

Rozdzielnica wisząca z tworzywa
obudowa
276 x 184 mm

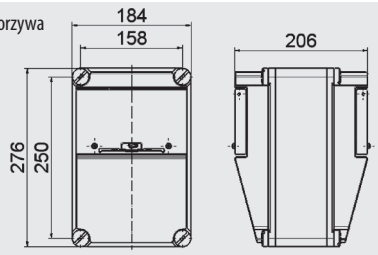

30MB146

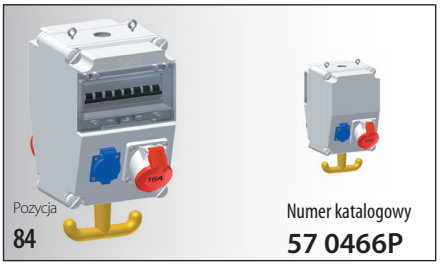

Pozycja 84 — Numer katalogowy **57 0466P**

Gniazda jednofazowe z bolcem ochronnym	Gniazda CEE	Zabezpieczenia	Wprowadzenie przewodu
16 A, 230 V 2	1 x 16A, 400V, 5p 1 x 32A, 400V, 5p	2 x B 16A, 1p 1 x C 16A, 3p 1 x C 32A, 3p	1 x M32 z góry (dławik)

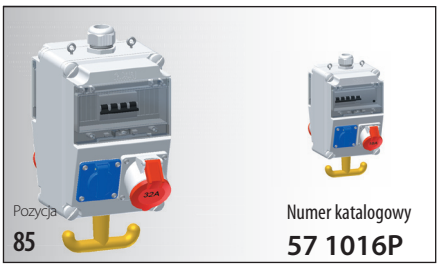

Pozycja 85 — Numer katalogowy **57 1016P**

Gniazda jednofazowe z bolcem ochronnym	Gniazda CEE	Zabezpieczenia	Wprowadzenie przewodu
16 A, 230 V 2	1 x 16A, 400V, 5p 1 x 32A, 400V, 5p	1 x FI 40/0,03A, 4p 2 x B 16A, 1p 1 x C 16A, 3p 1 x C 32A, 3p	1 x M40 z góry (dławik)

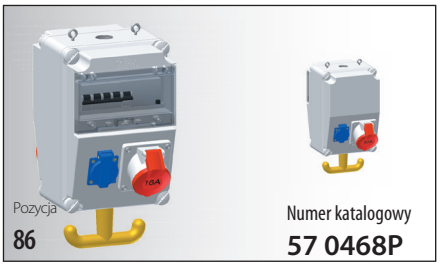

Pozycja 86 — Numer katalogowy **57 0468P**

Gniazda jednofazowe z bolcem ochronnym	Gniazda CEE	Zabezpieczenia	Wprowadzenie przewodu
16 A, 230 V 2	1 x 16A, 400V, 5p 1 x 32A, 400V, 5p	1 x FI 40/0,03A, 4p 1 x B 16A, 1p 1 x C 16A, 3p	1 x M32 z góry (dławik)

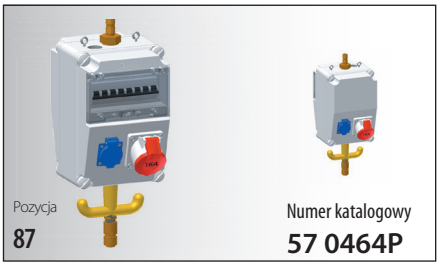

Pozycja 87 — Numer katalogowy **57 0464P**

Gniazda jednofazowe z bolcem ochronnym	Gniazda CEE	Zabezpieczenia	Wprowadzenie przewodu
16 A, 230 V 2	2 x 16A, 400V, 5p	2 x B 16A, 1p 2 x C 16A, 3p	1 x M32 z góry (dławik) Złącze pneumatyczne: Wprowadzenie: Łącznik węża ø13mm Odejście: Szybkozłącze ½”

ROZDZIELNICA WISZĄCA UNI-BLOCK GUMOWA

gotowa do instalacji, stopień ochrony IP 44/IP 67
obudowa z gumy utwardzanej wysokiej jakości

Bals-Polska
ELEKTROTECHNIKA Sp. z o.o.

Gniazda jednofazowe z bolcem ochronnym	Gniazda CEE	Zabezpieczenia	Wprowadzenie przewodu

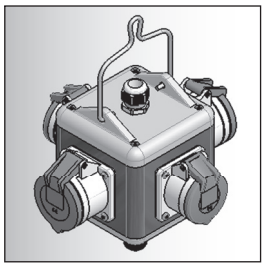

Uni - block
obudowa
140 x 140 mm

Podane na rysunku wymiary odnoszą się do wyposażenia w gniazda CEE 32A 5p.

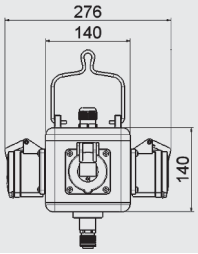

13MB045

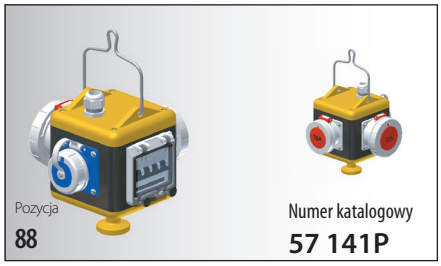

Pozycja
88

Numer katalogowy
57 141P

Gniazda jednofazowe z bolcem ochronnym	Gniazda CEE	Zabezpieczenia	Wprowadzenie przewodu
16 A, 230 V 1*	1 x 16A, 400V, 5p* 1 x 32A, 400V, 5p*	1 x B 16A, 1p 1 x C 16A, 3p	1 x M25

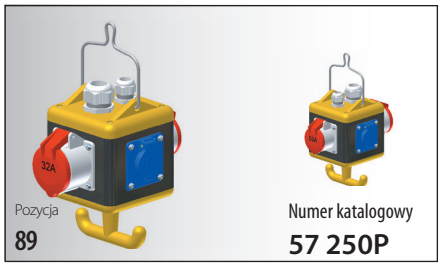

Pozycja
89

Numer katalogowy
57 250P

Gniazda jednofazowe z bolcem ochronnym	Gniazda CEE	Zabezpieczenia	Wprowadzenie przewodu
16 A, 230 V 2	1 x 16A, 400V, 5p 1 x 32A, 400V, 5p		1 x M25 1 x M32 (2 obwody)

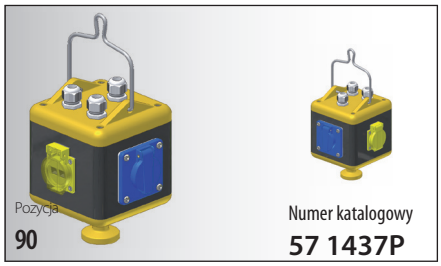

Pozycja
90

Numer katalogowy
57 1437P

Gniazda jednofazowe z bolcem ochronnym	Gniazda CEE	Zabezpieczenia	Wprowadzenie przewodu
16 A, 230 V 2			3 x M20 2 x podwójne gniazdo RJ45

Pozycja
91

Numer katalogowy
57 511

Gniazda jednofazowe z bolcem ochronnym	Gniazda CEE	Zabezpieczenia	Wprowadzenie przewodu
16 A, 230 V 2	2 x 16A, 400V, 5p		1 x M25 z góry (dławik) Złącze pneumatyczne: Wprowadzenie: Rura z gwintem ½" Odejście: Szybkozłącze ½"

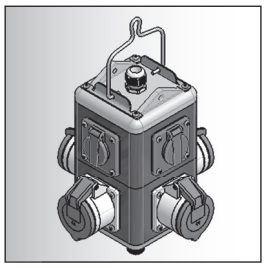

Uni - block
obudowa
244 x 140 mm

Podane na rysunku wymiary odnoszą się do wyposażenia w gniazda CEE 32A 5p.

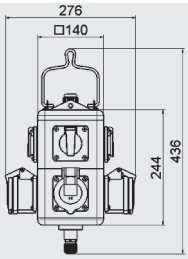

13MB081

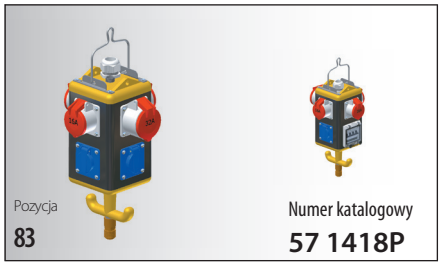

Pozycja
83

Numer katalogowy
57 1418P

Gniazda jednofazowe z bolcem ochronnym	Gniazda CEE	Zabezpieczenia	Wprowadzenie przewodu
16 A, 230 V 3	3 x 16A, 400V, 5p 1 x 32A, 400V, 5p	1 x B 16A, 1p 1 x C 16A, 3p	1 x M32 z góry (dławik) Złącze pneumatyczne: Wprowadzenie: Rura z gwintem ½" Odejście: Szybkozłącze ½"

*gniazda IP67

inne konfiguracje dostępne na stronie www.bals.com; www.bals.pl lub na zamówienie

ROZDZIELACZ KRZYŻOWY / EVE

gotowy do instalacji, stopień ochrony IP 44
obudowa z tworzywa wysokiej jakości

Gniazda jednofazowe z bolcem ochronnym | Gniazda CEE | Zabezpieczenia | Wprowadzenie przewodu

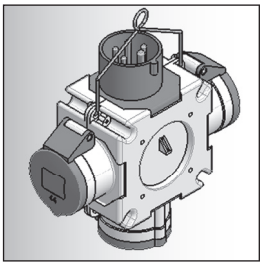

Rozdzielacz krzyżowy
obudowa
118 x118 mm

Podane na rysunku wymiary odnoszą się do wyposażenia w gniazda CEE 32A 5p.

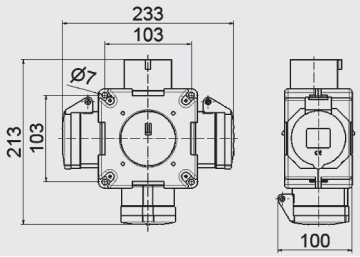

30MB061

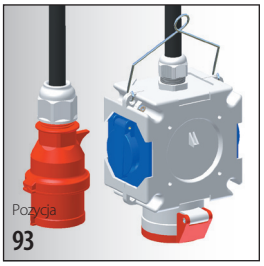

Pozycja
93

Rozdzielacz krzyżowy obudowa 118 x118 mm	Gniazda jednofazowe z bolcem ochronnym 16 A, 230 V	Gniazda CEE	Zabezpieczenia	Wprowadzenie przewodu
Numer katalogowy **54 657P**	2	1 x 16A, 400V, 5p		1 x wtyczka (16A.400V, 5p) 1,5 m H07RN-F5G2,5

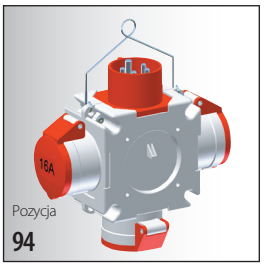

Pozycja
94

Rozdzielacz krzyżowy obudowa 118 x118 mm	Gniazda jednofazowe z bolcem ochronnym 16 A, 230 V	Gniazda CEE	Zabezpieczenia	Wprowadzenie przewodu
Numer katalogowy **54 6**		3 x 16A, 400V, 5p		1 x wtyczka odbiornikowa (16A.400V, 5p)

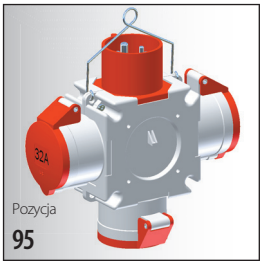

Pozycja
95

Rozdzielacz krzyżowy obudowa 118 x118 mm	Gniazda jednofazowe z bolcem ochronnym 16 A, 230 V	Gniazda CEE	Zabezpieczenia	Wprowadzenie przewodu
Numer katalogowy **54 567**		3 x 32A, 400V, 5p		1 x wtyczka odbiornikowa (32A.400V, 5p)

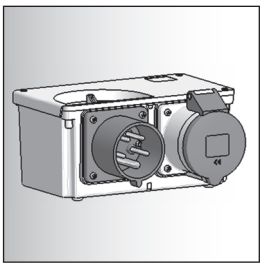

E-V-E
obudowa
211 x116 mm

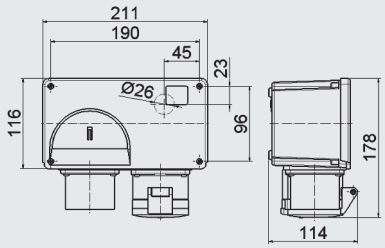

30MB173

Pozycja
96

E-V-E obudowa 211 x116 mm	Gniazda jednofazowe z bolcem ochronnym 16 A, 230 V	Gniazda CEE	Zabezpieczenia	Wprowadzenie przewodu
Numer katalogowy **59 1**		1 x 16A, 400V, 5p		1 x wtyczka odbiornikowa (16A.400V, 5p)

Pozycja
97

E-V-E obudowa 211 x116 mm	Gniazda jednofazowe z bolcem ochronnym 16 A, 230 V	Gniazda CEE	Zabezpieczenia	Wprowadzenie przewodu
Numer katalogowy **59 2**		1 x 32A, 400V, 5p		1 x wtyczka odbiornikowa (32A.400V, 5p)

inne konfiguracje dostępne na stronie www.bals.com; www.bals.pl lub na zamówienie

SŁUPKI ZASILAJĄCE WOLNOSTOJĄCE

gotowa do instalacji, stopień ochrony IP 44

	Gniazda jednofazowe z bolcem ochronnym	Gniazda CEE	Zabezpieczenia	Wprowadzenie przewodu

Słupek zasilający EAS
Obudowa z stali ocynkowanej, malowanej proszkowo

Kolor: antracyt

Inne wykonania i kolory dostępne na zamówienie

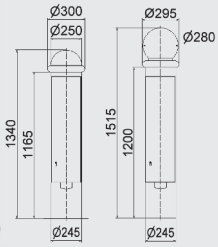

45MB020

Fundament do instalacji w podłożu

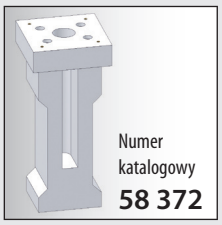

Numer katalogowy
58 372

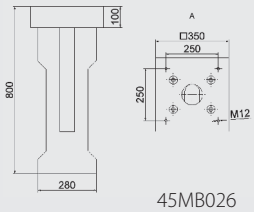

45MB026

Pozycja
98

Słupek zasilający EAS	Gniazda jednofazowe z bolcem ochronnym 16 A, 230 V	Gniazda CEE	Zabezpieczenia	Wprowadzenie przewodu
Numer katalogowy **56 884P**	1	2 x 16A, 400V, 5p 1 x 32A, 400V, 5p	1 x FI 63/0,03A, 4p 1 x B 16A, 1p 2 x C 16A, 3p 1 x C 32A, 3p	wprowadzenie z dołu wraz z uchwytami odciążającymi naprężenia przewodu

Pozycja
99

Słupek zasilający EAS	Gniazda jednofazowe z bolcem ochronnym 16 A, 230 V	Gniazda CEE	Zabezpieczenia	Wprowadzenie przewodu
Numer katalogowy **56 883P**	2	2 x 32A, 400V, 5p	1 x FI 63/0,03A, 4p 2 x B 16A, 1p 2 x C 32A, 3p	wprowadzenie z dołu wraz z uchwytami odciążającymi naprężenia przewodu

Pozycja
100

Słupek zasilający EAS	Gniazda jednofazowe z bolcem ochronnym 16 A, 230 V	Gniazda CEE	Zabezpieczenia	Wprowadzenie przewodu
Numer katalogowy **56 881P**	2	1 x 16A, 400V, 5p 1 x 32A, 400V, 5p	1 x FI 40/0,03A, 4p 2 x B 16A, 1p 1 x C 16A, 3p 1 x C 32A, 3p	wprowadzenie z dołu wraz z uchwytami odciążającymi naprężenia przewodu

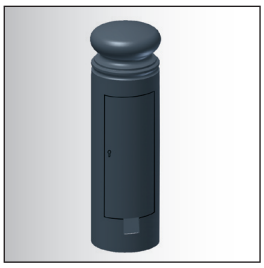

Słupek zasilający EAS
Obudowa z stali ocynkowanej, malowanej proszkowo

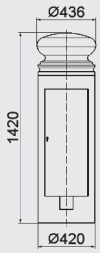

45MB039

Fundament do instalacji w podłożu

Numer katalogowy
58 370

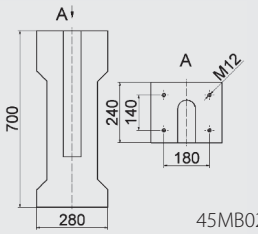

45MB024

Pozycja
101

Słupek zasilający EAS	Gniazda jednofazowe z bolcem ochronnym 16 A, 230 V	Gniazda CEE	Zabezpieczenia	Wprowadzenie przewodu
Kolor: antracyt Numer katalogowy **56 0486P**		6 x 16A, 230V, 3p 2 x 16A, 400V, 5p	1 x FI 40/0,03A, 4p dla gniazd 16A, 230V, 3p 1 x FI 40/0,03A, 4p dla gniazd 16A, 400V, 5p 6 x C 16A, 1p 2 x C 16A, 3p	wprowadzenie z dołu wraz z uchwytami odciążającymi naprężenia przewodu

Pozycja
102

Słupek zasilający EAS	Gniazda jednofazowe z bolcem ochronnym 16 A, 230 V	Gniazda CEE	Zabezpieczenia	Wprowadzenie przewodu
Kolor: Zielony RAL 6005 Numer katalogowy **56 0496P**	4	1 x 16A, 400V, 5p 1 x 32A, 400V, 5p 1 x 63A, 400V, 5p	1 x FI 63/0,03A, 4p 4 x B 16A, 1p 1 x C 16A, 3p 1 x C 32A, 3p 1 x C 63A, 3p	wprowadzenie z dołu wraz z uchwytami odciążającymi naprężenia przewodu

inne konfiguracje dostępne na stronie www.bals.com; www.bals.pl lub na zamówienie

URZĄDZENIA KONTENEROWE

URZĄDZENIA KONTENEROWE

gniazda naścienne, gniazda naścienne z wyłącznikiem i blokadą, gniazda tablicowe, wtyczki, wtyczki odbiornikowe, gniazda przenośne

Jakość, która przekonuje

ZAWARTOŚĆ

Gniazda naścienne
Strony 137

Gniazda tablicowe
Strony 137

Wtyczki
Strony 137

Wtyczki odbiornikowe
Strony 137

Gniazda przenośne
Strony 138

Gniazda naścienne z wyłącznikiem i blokadą
Strony 138

Wskaźnik kolejności faz
Strony 138

Preferowane obszary zastosowań:

Budownictwo

Kampingi

Przemysł

Budownictwo indywidualne

Rolnictwo

Żegluga

URZĄDZENIA KONTENEROWE

Napięcie znamionowe kontenerów 400-440V
Położenie bieguna ochronnego 3h
PN-IEC 60309, EN 60309, VDE 0623

Liczba biegunów: 4 / 3P+E

400V bis 440V 3h

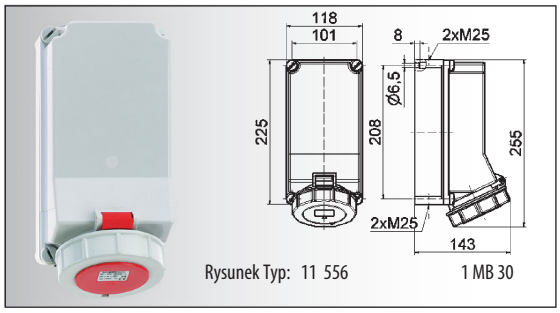

Rysunek Typ: 11 556 — 1 MB 30

	Prąd [A]	Bieguny		Sztuk	g Szt.
Gniazdo naścienne TE • Zaciski śrubowe • Wysokotermostabilny wkład • Niklowane styki • Stopień ochrony IP 67	32	4	11 556	1	845

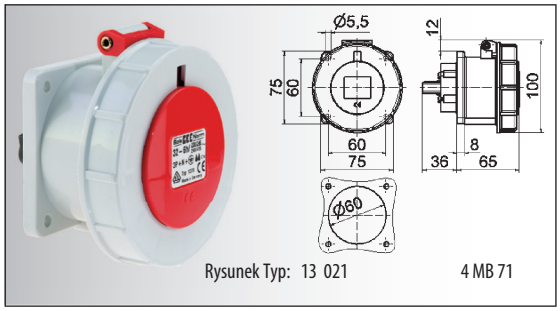

Rysunek Typ: 13 021 — 4 MB 71

Gniazdo tablicowe TE • Zaciski śrubowe • Wysokotermostabilny wkład • Niklowane styki • Stopień ochrony IP 67	32	4	13 021	10	270

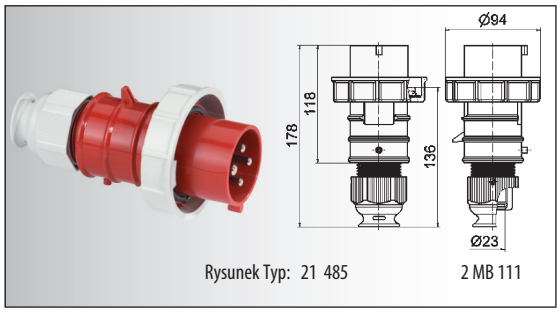

Rysunek Typ: 21 485 — 2 MB 111

Wyczka TE z Multi-Grip • Zaciski śrubowe • Wysokotermostabilny wkład • Niklowane styki • Specjalny dławik z odciążeniem naprężenia • Stopień ochrony IP 67 Akcesoria: Osłona wtyczki patrz str. 211	32	4	21 485	10	320

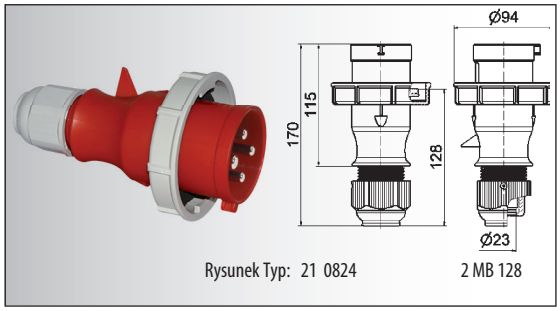

Rysunek Typ: 21 0824 — 2 MB 128

Wyczka z Multi-Grip • Zaciski śrubowe • Jednoczęściowa obudowa • Niklowane styki • Specjalny dławik z odciążeniem naprężenia • Stopień ochrony IP 67 Akcesoria: Osłona wtyczki patrz str. 211	32	4	21 0824	10	255

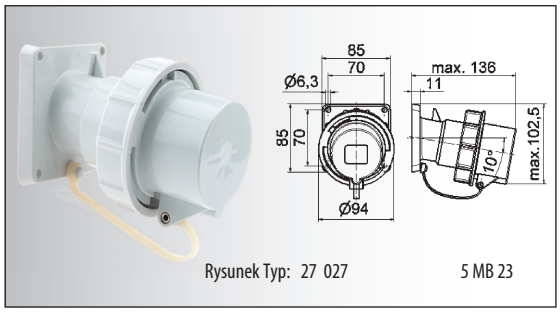

Rysunek Typ: 27 027 — 5 MB 23

Wyczka odbiornikowa TE • Zaciski śrubowe • Osłona wtyczki • Wysokotermostabilny wkład • Niklowane styki • Stopień ochrony IP 67 Akcesoria: Osłona wtyczki patrz str. 211	32	4	27 027	10	330

Bals-Polska
ELEKTROTECHNIKA Sp. z o.o.

URZĄDZENIA KONTENEROWE

Napięcie znamionowe kontenerów 400-440V
Położenie bieguna ochronnego 3h
PN-IEC 60309, EN 60309, VDE 0623

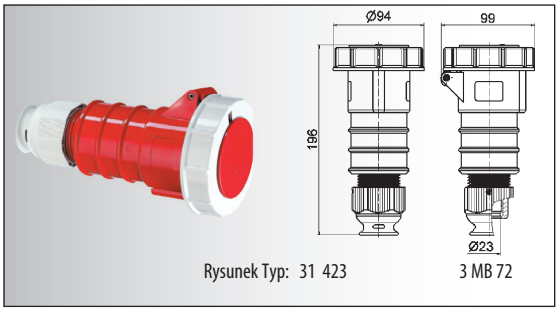

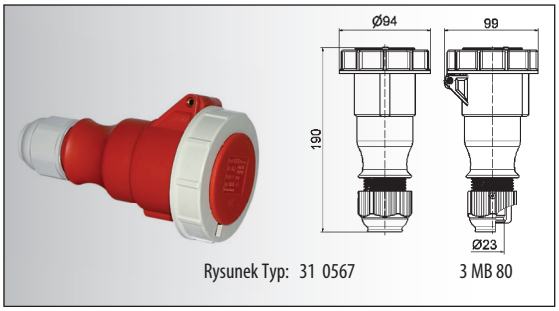

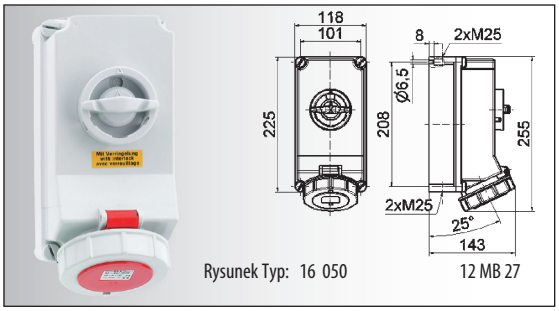

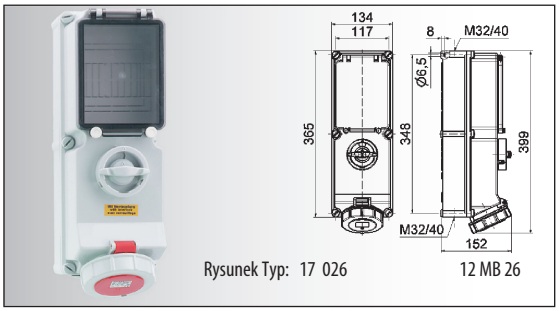

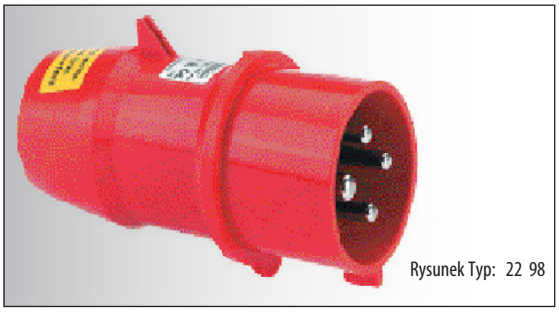

	Prąd [A]	Liczba biegunów (3P+E)	400V bis 440V 3h	Sztuk	g Szt.
Gniazdo przenośne TE z Multi-Grip • Zaciski śrubowe • Wysokotermostabilny wkład • Niklowane styki • Specjalny dławik z odciążeniem naprężenia • Stopień ochrony IP 67	32	4	31 423	10	390
Gniazdo przenośne z Multi-Grip • Zaciski śrubowe • Jednoczęściowa obudowa • Niklowane styki • Specjalny dławik z odciążeniem naprężenia • Stopień ochrony IP 67	32	4	31 0567	10	334
Gniazdo naścienne TE • Wyłącznik 0-1 • Podwójna blokada mechaniczna • Możliwość zamknięcia w pozycji 0 • Wysokotermostabilny wkład • Niklowane styki • Stopień ochrony IP 67	32	4	16 050	1	1340
Gniazdo naścienne TE • Wyłącznik 0-1 • Podwójna blokada mechaniczna • Szyna DIN (6 modułów) • Pokrywa rewizyjna z zawiasami • Możliwość zamknięcia w pozycji 0 • Wysokotermostabilny wkład • Niklowane styki • Stopień ochrony IP 67	32	4	17 026	1	2550
Wskaźnik kolejności faz • Kontrola kolejności faz • Niklowane styki • Stopień ochrony IP 44	32	4	22 98	10	265

URZĄDZENIA DO ZASTOSOWAŃ W AGRESYWNYM ŚRODOWISKU

URZĄDZENIA DO ZASTOSOWAŃ W AGRESYWNYM ŚRODOWISKU

gniazda naścienne, gniazda tablicowe, wyczki, wtyczki odbiornikowe, gniazda przenośne, gniazda naścienne z wyłącznikiem i blokadą, gniazda naścienne zabezpieczone z wyłącznikiem i blokadą

Jakość, która przekonuje

ZAWARTOŚĆ

Gniazda naścienne
Strony 141-142

Gniazda tablicowe
Strony 143-144

Wtyczki
Strony 145

Wtyczki odbiornikowe
Strony 146

Gniazda przenośne
Strony 147

Gniazda naścienne
z wyłącznikiem i blokadą
Strony 148-149

Gniazda naścienne
zabezpieczone
z wyłącznikiem i blokadą
Strony 150-152

Preferowane obszary zastosowań:

Budownictwo

Kampingi

Przemysł

Budownictwo indywidualne

Rolnictwo

Żegluga

GNIAZDA NAŚCIENNE

Przeznaczone zwłaszcza do stosowania w trudnych warunkach, w szczególności odporne na agresywne warunki atmosferyczne PN-IEC 60309, EN 60309, VDE 0623, stopień ochrony IP 44

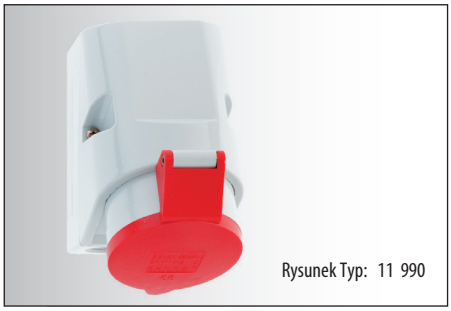
Rysunek Typ: 11 990

Gniazdo naścienne Quick-Connect TE
- Zaciski bezśrubowe
- Kontakty Kontex
- Przelotowe
- Wysokotermostabilny wkład
- Niklowane styki
- Zewnętrzne elementy metalowe ze stali nierdzewnej
- Stopień ochrony IP 44

Akcesoria:
zaciski okablowania przelotowego Str. 211

Prąd [A]	Liczba biegunów: Bieguny (2P+E, 3P+E, 3P+N+E)	230V 50-60 Hz 3pol 6h	230V 50-60 Hz 4pol 9h	230V 50-60 Hz 5pol 9h	400V 50-60 Hz 3pol 9h	400V 50-60 Hz 4pol 6h	400V 50-60 Hz 5pol 6h	500V 50-60 Hz 3pol 7h	500V 50-60 Hz 4pol 7h	500V 50-60 Hz 5pol 7h	Sztuk	g Szt.
16	4	11 538			**11 485**			11 968			10	320
16	5	11 972			**11 487**			11 973			10	340
32	3	**11 977**			**11 978**			11 979			10	390
32	4	11 983			**11 984**			11 985			10	410
32	5	11 989			**11 990**			11 991			10	425

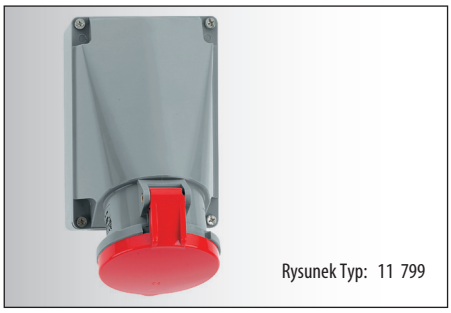
Rysunek Typ: 11 799

Gniazdo naścienne TE
- Zaciski śrubowe
- Wysokotermostabilny wkład
- Kontakty Kontex-Plus i zaciski klatkowe
- Niklowane styki
- Zewnętrzne elementy metalowe ze stali nierdzewnej
- Stopień ochrony IP 44

Prąd [A]	Bieguny	3pol 6h	4pol 9h	5pol 9h	3pol 9h	4pol 6h	5pol 6h	3pol 7h	4pol 7h	5pol 7h	Sztuk	g Szt.
63	3	**11 796**									5	825
63	4				**11 797**			11 798			5	885
63	5				**11 799**						5	930

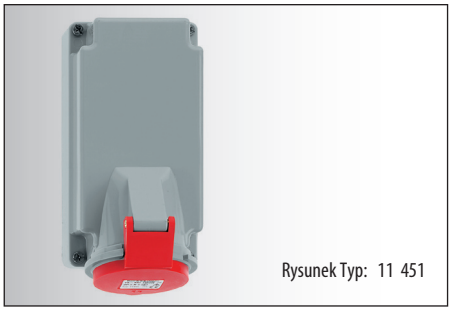
Rysunek Typ: 11 451

Gniazdo naścienne Quick-Connect TE
- Zaciski bezśrubowe
- Kontakty Kontex
- Przelotowe
- Wysokotermostabilny wkład
- Niklowane styki
- Zewnętrzne elementy metalowe ze stali nierdzewnej
- Stopień ochrony IP 44

Prąd [A]	Bieguny	3pol 6h	4pol 9h	5pol 9h	3pol 9h	4pol 6h	5pol 6h	3pol 7h	4pol 7h	5pol 7h	Sztuk	g Szt.
16	3	**11 448**									1	380
16	4	11 995			**11 449**			11 0018			1	400
16	5				**11 451**						1	430

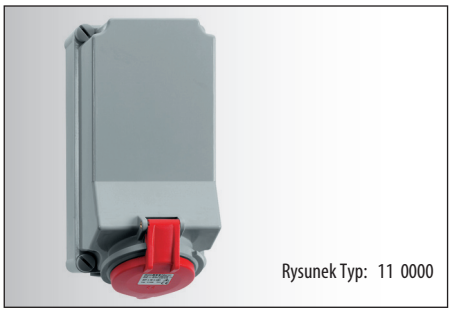
Rysunek Typ: 11 0000

Gniazdo naścienne Quick-Connect TE
- Zaciski bezśrubowe
- Kontakty Kontex
- Przelotowe
- Wysokotermostabilny wkład
- Niklowane styki
- Zewnętrzne elementy metalowe ze stali nierdzewnej
- Stopień ochrony IP 44

Prąd [A]	Bieguny	3pol 6h	4pol 9h	5pol 9h	3pol 9h	4pol 6h	5pol 6h	3pol 7h	4pol 7h	5pol 7h	Sztuk	g Szt.
16	5				**11 0098**						1	680
32	3	**11 997**									1	760
32	4	**11 998**			**11 999**			11 0019			1	780
32	5				**11 0000**						1	830

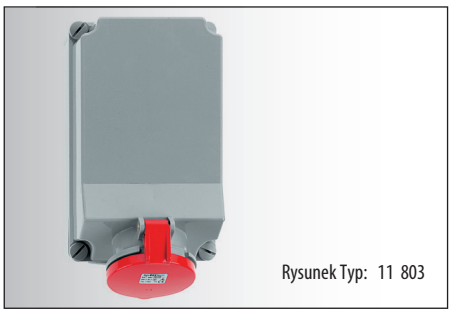
Rysunek Typ: 11 803

Gniazdo naścienne TE
- Zaciski śrubowe
- Przelotowe
- Wysokotermostabilny wkład
- Kontakty Kontex-Plus i zaciski klatkowe
- Niklowane styki
- Zewnętrzne elementy metalowe ze stali nierdzewnej
- Stopień ochrony IP 44

Prąd [A]	Bieguny	3pol 6h	4pol 9h	5pol 9h	3pol 9h	4pol 6h	5pol 6h	3pol 7h	4pol 7h	5pol 7h	Sztuk	g Szt.
63	3	**11 800**									1	1700
63	4				**11 801**			11 802			1	1730
63	5				**11 803**						1	1770

przy gniazdach naściennych 63A i 125A z stykiem pomocniczym (pilot) proszę dodać „P" do numeru katalogowego
dalsze informacje na stronie www.bals.com; www.bals.pl · Inne wartości napięć i częstotliwości dostępne na zamówienie

GNIAZDA NAŚCIENNE

Przeznaczone zwłaszcza do stosowania w trudnych warunkach, w szczególności odporne na agresywne warunki atmosferyczne PN-IEC 60309, EN 60309, VDE 0623, stopień ochrony IP 67

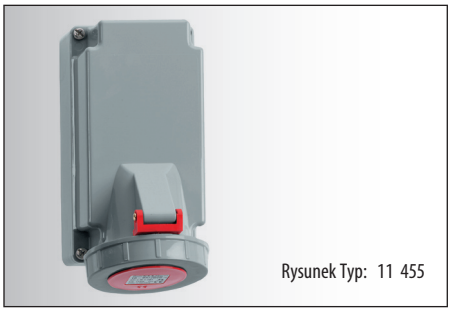
Rysunek Typ: 11 455

Gniazdo naścienne Quick-Connect TE
- Zaciski bezśrubowe
- Kontakty Kontex
- Przelotowe
- Wysokotermostabilny wkład
- Niklowane styki
- Zewnętrzne elementy metalowe ze stali nierdzewnej
- Stopień ochrony IP 67

Prąd [A]	Bieguny (Liczba biegunów: 2P+E / 3P+E / 3P+N+E)	230V 50-60 Hz 3pol 6h	230V 50-60 Hz 4pol 9h	230V 50-60 Hz 5pol 9h	400V 50-60 Hz 3pol 9h	400V 50-60 Hz 4pol 6h	400V 50-60 Hz 5pol 6h	500V 50-60 Hz 3pol 7h	500V 50-60 Hz 4pol 7h	500V 50-60 Hz 5pol 7h	Sztuk	g Szt.
16	3	**11 452**			11 0387			11 0388			1	410
16	4	11 790			**11 453**			11 0020			1	430
16	5				**11 455**						1	460

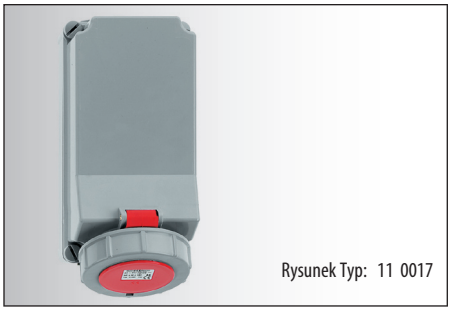
Rysunek Typ: 11 0017

Gniazdo naścienne Quick-Connect TE
- Zaciski bezśrubowe
- Kontakty Kontex
- Przelotowe
- Wysokotermostabilny wkład
- Niklowane styki
- Zewnętrzne elementy metalowe ze stali nierdzewnej
- Stopień ochrony IP 67

Prąd [A]	Bieguny (Liczba biegunów: 2P+E / 3P+E / 3P+N+E)	230V 50-60 Hz 3pol 6h	230V 50-60 Hz 4pol 9h	230V 50-60 Hz 5pol 9h	400V 50-60 Hz 3pol 9h	400V 50-60 Hz 4pol 6h	400V 50-60 Hz 5pol 6h	500V 50-60 Hz 3pol 7h	500V 50-60 Hz 4pol 7h	500V 50-60 Hz 5pol 7h	Sztuk	g Szt.
32	3	**11 0014**									1	780
32	4				**11 0015**			11 0016			1	800
32	5				**11 0017**						1	850

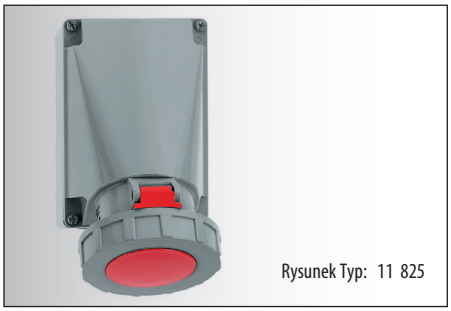
Rysunek Typ: 11 825

Gniazdo naścienne TE
- Zaciski śrubowe
- Wysokotermostabilny wkład
- Kontakty Kontex-Plus i zaciski klatkowe
- Niklowane styki
- Zewnętrzne elementy metalowe ze stali nierdzewnej
- Stopień ochrony IP 67

Wymiary na stronie 21/4 (1 MB 3)

Prąd [A]	Bieguny (Liczba biegunów: 2P+E / 3P+E / 3P+N+E)	230V 50-60 Hz 3pol 6h	230V 50-60 Hz 4pol 9h	230V 50-60 Hz 5pol 9h	400V 50-60 Hz 3pol 9h	400V 50-60 Hz 4pol 6h	400V 50-60 Hz 5pol 6h	500V 50-60 Hz 3pol 7h	500V 50-60 Hz 4pol 7h	500V 50-60 Hz 5pol 7h	Sztuk	g Szt.
63	3	**11 822**									5	1050
63	4				**11 823**			11 824			5	1100
63	5				**11 825**						5	1180

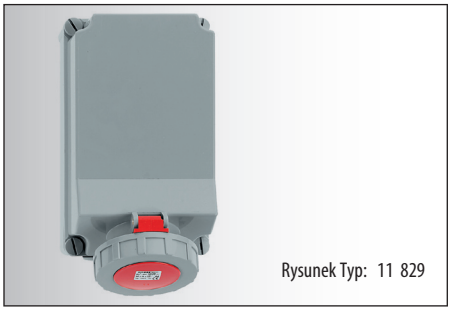
Rysunek Typ: 11 829

Gniazdo naścienne TE
- Zaciski śrubowe
- Wysokotermostabilny wkład
- Kontakty Kontex-Plus i zaciski klatkowe
- Niklowane styki
- Zewnętrzne elementy metalowe ze stali nierdzewnej
- Stopień ochrony IP 67

Prąd [A]	Bieguny (Liczba biegunów: 2P+E / 3P+E / 3P+N+E)	230V 50-60 Hz 3pol 6h	230V 50-60 Hz 4pol 9h	230V 50-60 Hz 5pol 9h	400V 50-60 Hz 3pol 9h	400V 50-60 Hz 4pol 6h	400V 50-60 Hz 5pol 6h	500V 50-60 Hz 3pol 7h	500V 50-60 Hz 4pol 7h	500V 50-60 Hz 5pol 7h	Sztuk	g Szt.
63	3	**11 826**									1	1720
63	4				**11 827**			11 828			1	1750
63	5				**11 829**						1	1800

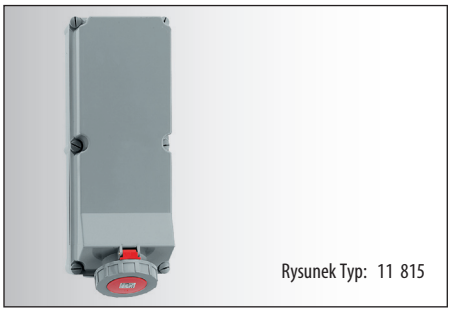
Rysunek Typ: 11 815

Gniazdo naścienne TE
- Zaciski śrubowe
- Wysokotermostabilny wkład
- Kontakty Kontex-Plus i zaciski klatkowe
- Niklowane styki
- Zewnętrzne elementy metalowe ze stali nierdzewnej
- Stopień ochrony IP 67

Prąd [A]	Bieguny (Liczba biegunów: 2P+E / 3P+E / 3P+N+E)	230V 50-60 Hz 3pol 6h	230V 50-60 Hz 4pol 9h	230V 50-60 Hz 5pol 9h	400V 50-60 Hz 3pol 9h	400V 50-60 Hz 4pol 6h	400V 50-60 Hz 5pol 6h	500V 50-60 Hz 3pol 7h	500V 50-60 Hz 4pol 7h	500V 50-60 Hz 5pol 7h	Sztuk	g Szt.
125	3	**11 812**									2	5300
125	4				**11 813**			11 814			2	5350
125	5				**11 815**						2	5500

przy gniazdach 63A i 125A ze stykiem pomocniczym (pilot) proszę dodać „P" do numeru katalogowego
dalsze informacje na stronie www.bals.com; www.bals.pl · Inne wartości napięć i częstotliwości dostępne na zamówienie

Bals-Polska
ELEKTROTECHNIKA Sp. z o.o.

GNIAZDA TABLICOWE

Przeznaczone zwłaszcza do stosowania w trudnych warunkach, w szczególności odporne na agresywne warunki atmosferyczne PN-IEC 60309, EN 60309, VDE 0623, Stopień ochrony IP 44

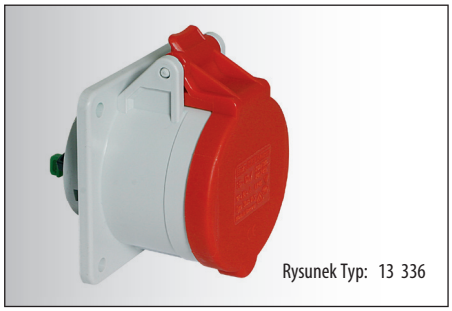
Rysunek Typ: 13 336

Gniazdo naścienne Quick-Connect TE

- Zaciski bezśrubowe
- Kontakty Kontex
- Kołnierz 75 x 75 mm
- Proste
- Wysokotermostabilny wkład
- Niklowane styki
- Zewnętrzne elementy metalowe ze stali nierdzewnej
- Stopień ochrony IP 44

Liczba biegunów 2P+E 3P+E 3P+N+E		230V 50-60 Hz			400V 50-60 Hz			500V 50-60 Hz				
Prąd [A]	Bieguny	3pol 6h	4pol 9h	5pol 9h	3pol 9h	4pol 6h	5pol 6h	3pol 7h	4pol 7h	5pol 7h	Sztuk	g Szt.
16	3	**13 144**									10	140
16	4	13 476			**13 334**			13 771			10	150
16	5				**13 336**			13 0111			10	170
32	3	**13 773**									10	215
32	4	13 774			**13 775**			13 776			10	230
32	5				**13 777**						10	260

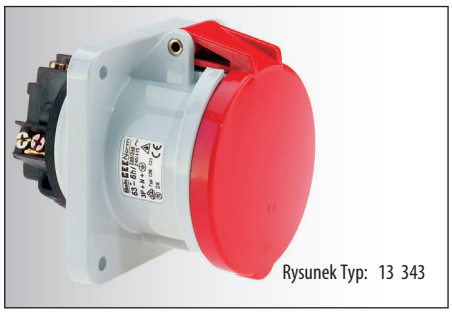
Rysunek Typ: 13 343

Gniazdo tablicowe TE

- Zaciski śrubowe
- Kołnierz 107 x 100 mm
- Proste
- Wysokotermostabilny wkład
- Kontakty Kontex-Plus i zaciski klatkowe
- Niklowane styki
- Zewnętrzne elementy metalowe ze stali nierdzewnej
- Stopień ochrony IP 44

Wymiary na stronie 31/2 (4 MB 8)

63	3	**13 341**									5	495
63	4				**13 342**			13 344			5	555
63	5				**13 343**						5	600

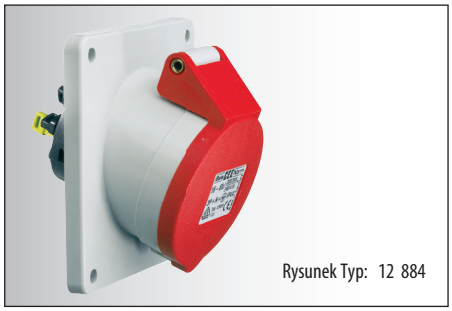
Rysunek Typ: 12 884

Gniazdo tablicowe Quick-Connect TE

- Zaciski bezśrubowe
- Kontakty Kontex
- Kołnierz 74 x 62 mm przy 16A 3p, 100 x 92 mm przy pozostałych
- Nachylenie 20°
- Wysokotermostabilny wkład
- Niklowane styki
- Zewnętrzne elementy metalowe ze stali nierdzewnej
- Stopień ochrony IP 44

16	3	**12 398**									10	120
16	4	12 876			**12 877**			12 878			10	175
16	5				**12 401**						10	195
32	3	**12 880**									10	230
32	4				**12 882**			12 883			10	250
32	5				**12 884**						10	265

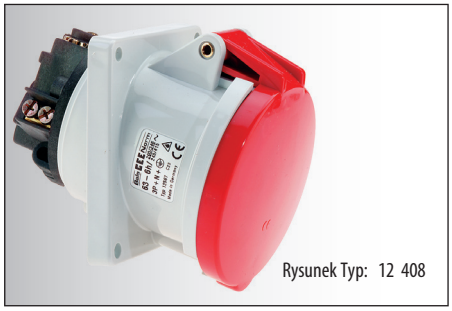
Rysunek Typ: 12 408

Gniazdo tablicowe TE

- Zaciski śrubowe
- Kołnierz 114 x 114 mm
- Nachylenie 15°
- Wysokotermostabilny wkład
- Kontakty Kontex-Plus i zaciski klatkowe
- Niklowane styki
- Zewnętrzne elementy metalowe ze stali nierdzewnej
- Stopień ochrony IP44

Wymiary na stronie 31/4 (4 MB 10)

63	3	**12 405**									5	510
63	4				**12 406**			12 407			5	570
63	5				**12 408**						5	615

przy gniazdach 63A i 125A ze stykiem pomocniczym (pilot) proszę dodać „P" do numeru katalogowego
dalsze informacje na stronie www.bals.com; www.bals.pl · Inne wartości napięć i częstotliwości dostępne na zamówienie

GNIAZDA TABLICOWE

Przeznaczone zwłaszcza do stosowania w trudnych warunkach, w szczególności odporne na agresywne warunki atmosferyczne PN-IEC 60309, EN 60309, VDE 0623, stopień ochrony IP 67

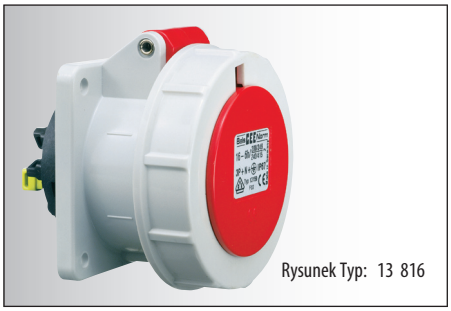
Rysunek Typ: 13 816

Gniazdo tablicowe Quick-Connect TE
- Zaciski bezśrubowe
- Kontakty Kontex
- Kołnierz 75 x 75 mm
- Proste
- Wysokotermostabilny wkład
- Niklowane styki
- Zewnętrzne elementy metalowe ze stali nierdzewnej
- Stopień ochrony IP 67

Prąd [A]	Bieguny (2P+E / 3P+E / 3P+N+E)	230V 50-60 Hz 3pol 6h	230V 4pol 9h	230V 5pol 9h	400V 50-60 Hz 3pol 9h	400V 4pol 6h	400V 5pol 6h	500V 50-60 Hz 3pol 7h	500V 4pol 7h	500V 5pol 7h	Sztuk	g Szt.
16	3	**13 156**									10	175
16	4	13 083			**13 157**			13 810			10	190
16	5				**13 159**						10	210
32	3	**13 812**									10	280
32	4	13 813			**13 814**			13 815			10	300
32	5				**13 816**						10	350

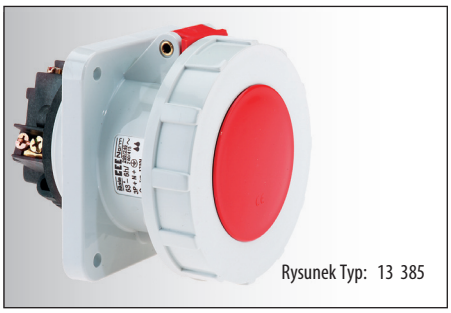
Rysunek Typ: 13 385

Gniazdo tablicowe TE
- Zaciski śrubowe
- Kołnierz 107 x 100 mm
- Proste
- Wysokotermostabilny wkład
- Kontakty Kontex-Plus i zaciski klatkowe
- Niklowane styki
- Zewnętrzne elementy metalowe ze stali nierdzewnej
- Stopień ochrony IP 67

Wymiary na stronie 37/2 (4 MB 50)

Prąd [A]	Bieguny (2P+E / 3P+E / 3P+N+E)	230V 50-60 Hz 3pol 6h	230V 4pol 9h	230V 5pol 9h	400V 50-60 Hz 3pol 9h	400V 4pol 6h	400V 5pol 6h	500V 50-60 Hz 3pol 7h	500V 4pol 7h	500V 5pol 7h	Sztuk	g Szt.
63	3	**13 382**									5	535
63	4				**13 383**			13 384			5	595
63	5				**13 385**						5	640

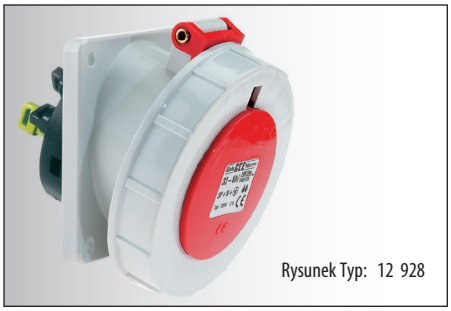
Rysunek Typ: 12 928

Gniazdo tablicowe Quick-Connect TE
- Zaciski bezśrubowe
- Kontakty Kontex
- Kołnierz 74 x 62 mm przy 16A 3p, 100 x 92 mm przy pozostałych
- Nachylenie 20°
- Wysokotermostabilny wkład
- Niklowane styki
- Zewnętrzne elementy metalowe ze stali nierdzewnej
- Stopień ochrony IP 67

Prąd [A]	Bieguny (2P+E / 3P+E / 3P+N+E)	230V 50-60 Hz 3pol 6h	230V 4pol 9h	230V 5pol 9h	400V 50-60 Hz 3pol 9h	400V 4pol 6h	400V 5pol 6h	500V 50-60 Hz 3pol 7h	500V 4pol 7h	500V 5pol 7h	Sztuk	g Szt.
16	3	**12 205**									10	160
16	4	12 919			**12 920**			12 921			10	220
16	5	12 0161			**12 922**			12 0159			10	250
32	3	**12 924**									10	315
32	4	12 925			**12 926**			12 927			10	330
32	5	12 0162			**12 928**			12 0158			10	320

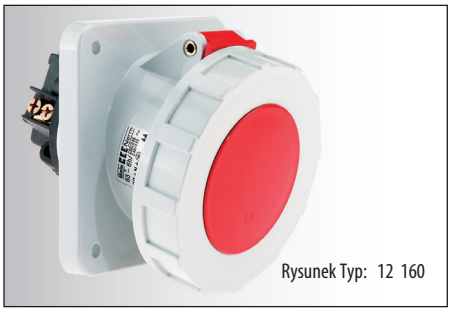
Rysunek Typ: 12 160

Gniazdo tablicowe TE
- Zaciski śrubowe
- Kołnierz 114 x 114 mm
- Nachylenie 15°
- Wysokotermostabilny wkład
- Kontakty Kontex-Plus i zaciski klatkowe
- Niklowane styki
- Zewnętrzne elementy metalowe ze stali nierdzewnej
- Stopień ochrony IP 67

Wymiary na stronie 39/2 (4 MB 9)

Prąd [A]	Bieguny (2P+E / 3P+E / 3P+N+E)	230V 50-60 Hz 3pol 6h	230V 4pol 9h	230V 5pol 9h	400V 50-60 Hz 3pol 9h	400V 4pol 6h	400V 5pol 6h	500V 50-60 Hz 3pol 7h	500V 4pol 7h	500V 5pol 7h	Sztuk	g Szt.
63	3	**12 409**									5	560
63	4				**12 410**			12 156			5	620
63	5				**12 160**						5	665

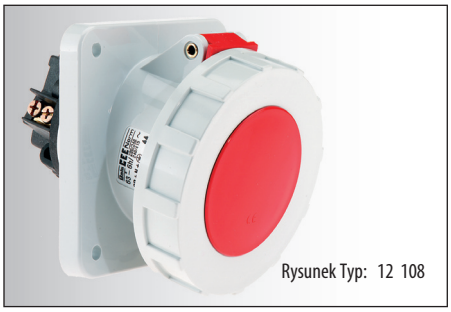
Rysunek Typ: 12 108

Gniazdo tablicowe TE
- Zaciski śrubowe
- Kołnierz 114 x 114 mm
- Nachylenie 15°
- Wysokotermostabilny wkład
- Kontakty Kontex-Plus i zaciski klatkowe
- Niklowane styki
- Zewnętrzne elementy metalowe ze stali nierdzewnej
- Stopień ochrony IP 67

Wymiary na stronie 39/5 (4 MB 9)

Prąd [A]	Bieguny (2P+E / 3P+E / 3P+N+E)	230V 50-60 Hz 3pol 6h	230V 4pol 9h	230V 5pol 9h	400V 50-60 Hz 3pol 9h	400V 4pol 6h	400V 5pol 6h	500V 50-60 Hz 3pol 7h	500V 4pol 7h	500V 5pol 7h	Sztuk	g Szt.
125	3	**12 100**			12 101						5	905
125	4	12 103			**12 104**			12 105			5	965
125	5	12 107			**12 108**			12 133			5	1070

przy gniazdach naściennych 63A i 125A z stykiem pomocniczym (pilot) proszę dodać „P" do numeru katalogowego
dalsze informacje na stronie www.bals.com; www.bals.pl · Inne wartości napięć i częstotliwości dostępne na zamówienie

WTYCZKI

Przeznaczone zwłaszcza do stosowania w trudnych warunkach, w szczególności odporne na agresywne warunki atmosferyczne PN-IEC 60309, EN 60309, VDE 0623, Stopień ochrony IP 44, IP 67

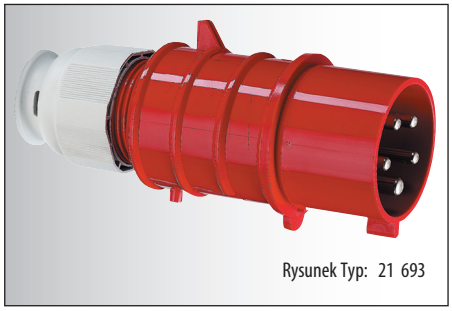
Rysunek Typ: 21 693

Wtyczka TE-Plus z Multi-Grip
- Zaciski bezśrubowe
- Wysokotermostabilny wkład
- Niklowane styki
- Specjalny dławik z odciążeniem naprężenia
- Stopień ochrony IP 44

Wymiary na stronie 43/3 (2 MB 93)

Prąd [A]	Liczba biegunów (2P+E, 3P+E, 3P+N+E) Bieguny	230V 50-60 Hz 3pol 6h	230V 4pol 9h	230V 5pol 9h	400V 50-60 Hz 3pol 9h	400V 4pol 6h	400V 5pol 6h	500V 50-60 Hz 3pol 7h	500V 4pol 7h	500V 5pol 7h	Sztuk	g Szt.
16	3	**21 686**			21 843			21 0169			10	150
16	4	21 839			**21 687**			21 688			10	170
16	5	21 840			**21 689**			21 0178			10	195
32	3	**21 690**			21 844			21 0184			10	265
32	4	21 841			**21 691**			21 692			10	280
32	5	21 842			**21 693**			21 623			10	330

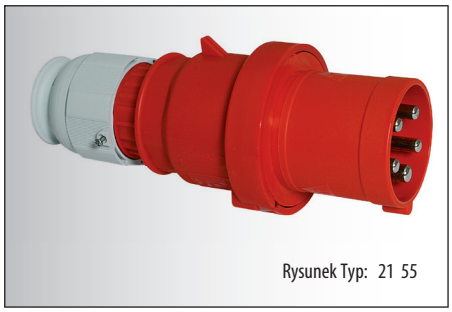
Rysunek Typ: 21 55

Wtyczka TE z Multi-Grip
- Zaciski śrubowe - klatkowe
- Wysokotermostabilny wkład
- Niklowane styki
- Specjalny dławik z odciążeniem naprężenia
- Stopień ochrony IP 44

Wymiary na stronie 43/4 (2 MB 158)

Prąd [A]	Bieguny	230V 3pol 6h	230V 4pol 9h	230V 5pol 9h	400V 3pol 9h	400V 4pol 6h	400V 5pol 6h	500V 3pol 7h	500V 4pol 7h	500V 5pol 7h	Sztuk	g Szt.
63	3	**21 04**			21 025			21 0030			5	610
63	4	21 50			**21 51**			21 52			5	680
63	5	21 54			**21 55**			21 167			5	735

Nakrętka dławika z dodatkowym odciążeniem przewodu – patrz str. 211

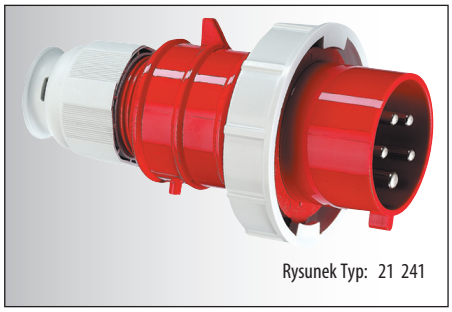
Rysunek Typ: 21 241

Wtyczka TE-Plus z Multi-Grip
- Zaciski bezśrubowe
- Wysokotermostabilny wkład
- Niklowane styki
- Specjalny dławik z odciążeniem naprężenia
- Stopień ochrony IP 67

Wymiary na stronie 45/2 (2 MB 94)

Prąd [A]	Bieguny	230V 3pol 6h	230V 4pol 9h	230V 5pol 9h	400V 3pol 9h	400V 4pol 6h	400V 5pol 6h	500V 3pol 7h	500V 4pol 7h	500V 5pol 7h	Sztuk	g Szt.
16	3	**21 238**			21 402			21 487			10	175
16	4	21 250			**21 349**			21 350			10	200
16	5	21 407			**21 239**			21 754			10	235
32	3	**21 240**			21 409			21 486			10	310
32	4	21 251			**21 351**			21 352			10	335
32	5	21 414			**21 241**			21 282			10	385

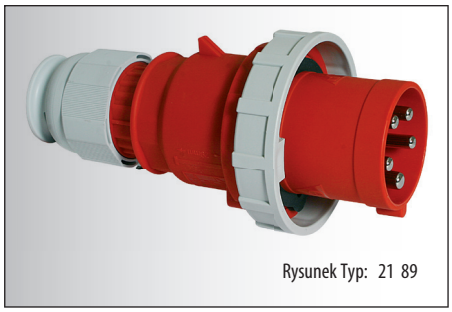
Rysunek Typ: 21 89

Wtyczka TE z Multi-Grip
- Zaciski śrubowe - klatkowe
- Wysokotermostabilny wkład
- Niklowane styki
- Specjalny dławik z odciążeniem naprężenia
- Stopień ochrony IP 67

Wymiary na stronie 45/3 (2 MB 159)

Prąd [A]	Bieguny	230V 3pol 6h	230V 4pol 9h	230V 5pol 9h	400V 3pol 9h	400V 4pol 6h	400V 5pol 6h	500V 3pol 7h	500V 4pol 7h	500V 5pol 7h	Sztuk	g Szt.
63	3	**21 81**			21 82			21 330			5	685
63	4	21 84			**21 85**			21 86			5	740
63	5	21 88			**21 89**			21 060			5	800

Nakrętka dławika z dodatkowym odciążeniem przewodu – patrz str. 211

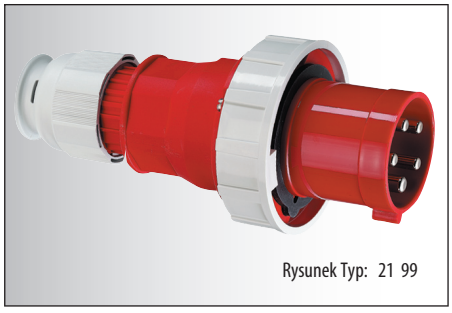
Rysunek Typ: 21 99

Wtyczka TE z Multi-Grip
- Zaciski śrubowe - klatkowe
- Wysokotermostabilny wkład
- Niklowane styki
- Specjalny dławik z odciążeniem naprężenia
- Stopień ochrony IP 67

Wymiary na stronie 45/5 (2 MB 104)

Prąd [A]	Bieguny	230V 3pol 6h	230V 4pol 9h	230V 5pol 9h	400V 3pol 9h	400V 4pol 6h	400V 5pol 6h	500V 3pol 7h	500V 4pol 7h	500V 5pol 7h	Sztuk	g Szt.
125	3	**21 91**			21 92						5	1105
125	4	21 94			**21 95**			21 96			5	1210
125	5	21 98			**21 99**			21 555			5	1325

Nakrętka dławika z dodatkowym odciążeniem przewodu – patrz str. 211

WTYCZKI ODBIORNIKOWE

Przeznaczone zwłaszcza do stosowania w trudnych warunkach, w szczególności odporne na agresywne warunki atmosferyczne PN-IEC 60309, EN 60309, VDE 0623, stopień ochrony IP 44, IP 67

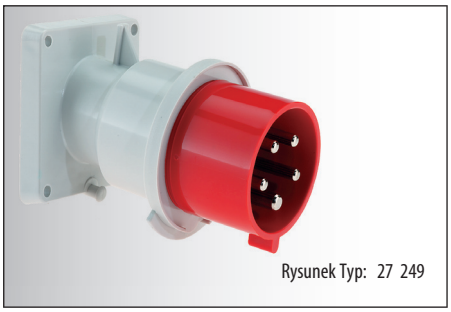
Rysunek Typ: 27 249

Wtyczka odbiornikowa tablicowa Quick-Connect TE
- Zaciski bezśrubowe
- Nachylenie 10°
- Wysokotermostabilny wkład
- Niklowane styki
- Stopień ochrony IP 44

Prąd [A]	Liczba biegunów (Bieguny)	230V 50-60 Hz 3pol 6h	230V 50-60 Hz 4pol 9h	230V 50-60 Hz 5pol 9h	400V 50-60 Hz 3pol 9h	400V 50-60 Hz 4pol 6h	400V 50-60 Hz 5pol 6h	500V 50-60 Hz 3pol 7h	500V 50-60 Hz 4pol 7h	500V 50-60 Hz 5pol 7h	Sztuk	g Szt.
16	3	**27 121**			27 210						10	140
16	4	27 207			**27 122**			27 212			10	215
16	5	27 216			**27 124**			27 217			10	240
32	3	**27 219**			27 220						10	275
32	4	27 222			**27 223**			27 224			10	290
32	5	27 248			**27 249**						10	315

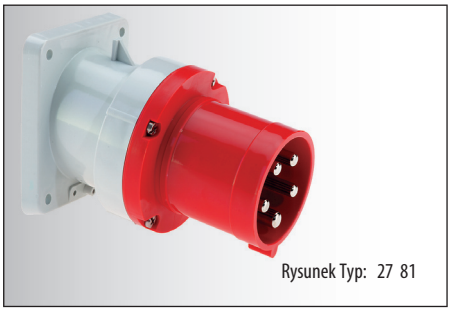
Rysunek Typ: 27 81

Wtyczka odbiornikowa tablicowa TE
- Zaciski śrubowe - klatkowe
- Nachylenie 10°
- Wysokotermostabilny wkład
- Niklowane styki
- Stopień ochrony IP 44

Wymiary na stronie 55/2 (5 MB 21)

Prąd [A]	Liczba biegunów (Bieguny)	230V 50-60 Hz 3pol 6h	230V 50-60 Hz 4pol 9h	230V 50-60 Hz 5pol 9h	400V 50-60 Hz 3pol 9h	400V 50-60 Hz 4pol 6h	400V 50-60 Hz 5pol 6h	500V 50-60 Hz 3pol 7h	500V 50-60 Hz 4pol 7h	500V 50-60 Hz 5pol 7h	Sztuk	g Szt.
63	3	**27 71**			27 72						5	550
63	4	27 74			**27 75**			27 76			5	620
63	5	2780			**27 81**						5	675

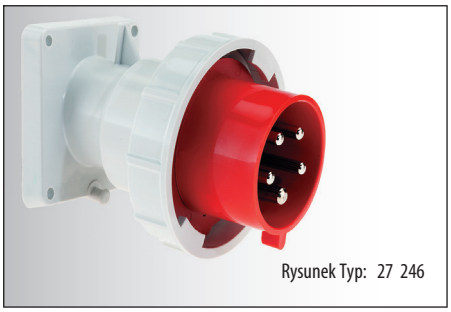
Rysunek Typ: 27 246

Wtyczka odbiornikowa tablicowa Quick-Connect TE
- Zaciski bezśrubowe
- Nachylenie 10°
- Wysokotermostabilny wkład
- Niklowane styki
- Stopień ochrony IP67

Akcesoria:
Osłona wtyczki patrz str. 211

Prąd [A]	Liczba biegunów (Bieguny)	230V 50-60 Hz 3pol 6h	230V 50-60 Hz 4pol 9h	230V 50-60 Hz 5pol 9h	400V 50-60 Hz 3pol 9h	400V 50-60 Hz 4pol 6h	400V 50-60 Hz 5pol 6h	500V 50-60 Hz 3pol 7h	500V 50-60 Hz 4pol 7h	500V 50-60 Hz 5pol 7h	Sztuk	g Szt.
16	3	**27 83**			27 228						10	215
16	4	2786			**27 87**			27 230			10	245
16	5	27 234			**27 93**			27278			10	275
32	3	**27 236**			27 237						10	330
32	4	27 239			**27 240**			27 241			10	350
32	5	27 245			**27 246**						10	400

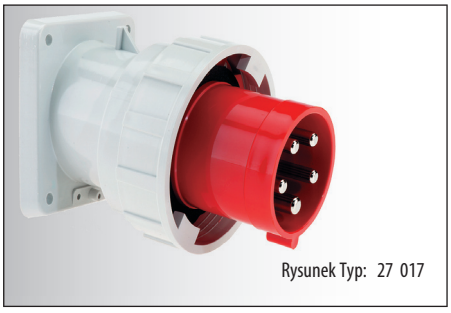
Rysunek Typ: 27 017

Wtyczka odbiornikowa tablicowa TE
- Zaciski śrubowe - klatkowe
- Nachylenie 10°
- Wysokotermostabilny wkład
- Niklowane styki
- Stopień ochrony IP67

Akcesoria:
Osłona wtyczki patrz str. 211
Wymiary na stronie 55/4 (5 MB 22)

Prąd [A]	Liczba biegunów (Bieguny)	230V 50-60 Hz 3pol 6h	230V 50-60 Hz 4pol 9h	230V 50-60 Hz 5pol 9h	400V 50-60 Hz 3pol 9h	400V 50-60 Hz 4pol 6h	400V 50-60 Hz 5pol 6h	500V 50-60 Hz 3pol 7h	500V 50-60 Hz 4pol 7h	500V 50-60 Hz 5pol 7h	Sztuk	g Szt.
63	3	**27 007**			27 008						5	615
63	4	27 010			**27 011**			27 012			5	685
63	5	27 016			**27 017**						5	740

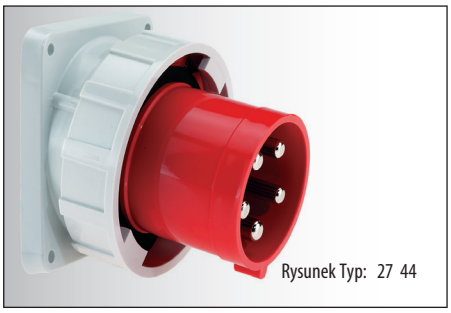
Rysunek Typ: 27 44

Wtyczka odbiornikowa naścienna
- Zaciski śrubowe - klatkowe
- Nachylenie 10°
- Wysokotermostabilny wkład
- Niklowane styki
- Stopień ochrony IP67

Akcesoria:
Osłona wtyczki patrz str. 211
Wymiary na stronie 55/5 (5 MB 56)

Prąd [A]	Liczba biegunów (Bieguny)	230V 50-60 Hz 3pol 6h	230V 50-60 Hz 4pol 9h	230V 50-60 Hz 5pol 9h	400V 50-60 Hz 3pol 9h	400V 50-60 Hz 4pol 6h	400V 50-60 Hz 5pol 6h	500V 50-60 Hz 3pol 7h	500V 50-60 Hz 4pol 7h	500V 50-60 Hz 5pol 7h	Sztuk	g Szt.
125	3	**27 36**			27 37						5	1080
125	4	27 39			**27 40**			27 41			5	1140
125	5	27 43			**27 44**			27 024			5	1265

GNIAZDA PRZENOŚNE

Przeznaczone zwłaszcza do stosowania w trudnych warunkach, w szczególności odporne na agresywne warunki atmosferyczne PN-IEC 60309, EN 60309, VDE 0623, stopień ochrony IP 44, IP 67

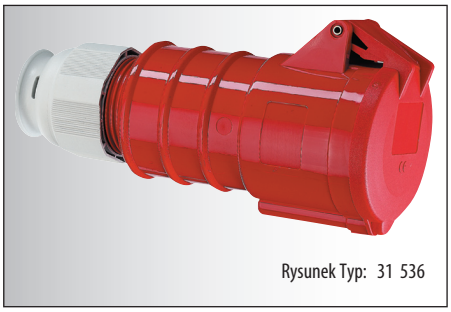
Rysunek Typ: 31 536

Gniazdo przenośne TE-Plus z Multi-Grip

- Zaciski bezśrubowe
- Kontakty Kontex
- Wysokotermostabilny wkład
- Niklowane styki
- Specjalny dławik z odciążeniem naprężenia
- Stopień ochrony IP 44

Prąd [A]	Liczba biegunów (2P+E, 3P+E, 3P+N+E) Bieguny	230V 50-60 Hz 3pol 6h	230V 50-60 Hz 4pol 9h	230V 50-60 Hz 5pol 9h	400V 50-60 Hz 3pol 9h	400V 50-60 Hz 4pol 6h	400V 50-60 Hz 5pol 6h	500V 50-60 Hz 3pol 7h	500V 50-60 Hz 4pol 7h	500V 50-60 Hz 5pol 7h	Sztuk	g Szt.
16	3	**31 533**			31 665			31 955			10	155
16	4	31 661			**31 534**			31 959			10	195
16	5	31 662			**31 536**			31 964			10	225
32	3	**31 968**			31 666			31 970			10	290
32	4	31 974			**31 975**			31 976			10	310
32	5	31 664			**31 981**			31 884			10	350

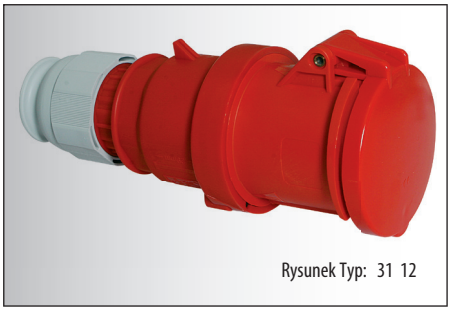
Rysunek Typ: 31 12

Gniazdo przenośne TE z Multi-Grip

- Zaciski śrubowe
- Wysokotermostabilny wkład
- Kontakty Kontex-Plus
- Zaciski klatkowe
- Niklowane styki
- Specjalny dławik z odciążeniem naprężenia
- Stopień ochrony IP 44

Wymiary na stronie 65/5 (3 MB 107)

Prąd [A]	Bieguny	3pol 6h	4pol 9h	5pol 9h	3pol 9h	4pol 6h	5pol 6h	3pol 7h	4pol 7h	5pol 7h	Sztuk	g Szt.
63	3	**31 04**			31 09			31 723			5	670
63	4	31 50			**31 51**			31 52			5	730
63	5	31 54			**31 12**			31 086			5	775

Nakrętka dławika z dodatkowym odciążeniem przewodu – patrz str. 211

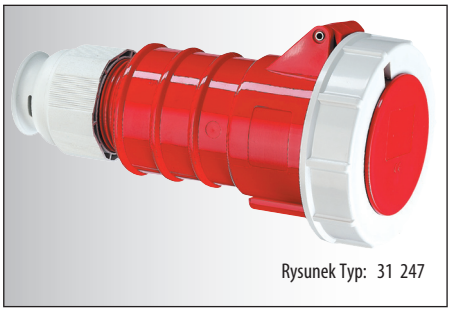
Rysunek Typ: 31 247

Gniazdo przenośne TE-Plus z Multi-Grip

- Zaciski bezśrubowe
- Kontakty Kontex
- Wysokotermostabilny wkład
- Niklowane styki
- Specjalny dławik z odciążeniem naprężenia
- Stopień ochrony IP 67

Prąd [A]	Bieguny	3pol 6h	4pol 9h	5pol 9h	3pol 9h	4pol 6h	5pol 6h	3pol 7h	4pol 7h	5pol 7h	Sztuk	g Szt.
16	3	**31 240**			31 299			31 457			10	195
16	4	31 302			**31 241**			31 242			10	230
16	5	31 306			**31 243**			31 501			10	265
32	3	**31 244**			31 308						10	355
32	4	31 310			**31 245**			31 246			10	375
32	5	31 314			**31 247**			31 207			10	420

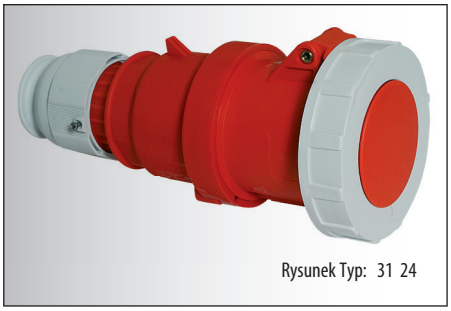
Rysunek Typ: 31 24

Gniazdo przenośne TE z Multi-Grip

- Zaciski śrubowe - klatkowe
- Wysokotermostabilny wkład
- Kontakty Kontex
- Niklowane styki
- Specjalny dławik z odciążeniem naprężenia
- Stopień ochrony IP 67

Wymiary na stronie 67/3 (3 MB 109)

Prąd [A]	Bieguny	3pol 6h	4pol 9h	5pol 9h	3pol 9h	4pol 6h	5pol 6h	3pol 7h	4pol 7h	5pol 7h	Sztuk	g Szt.
63	3	**31 81**			31 82			31 724			5	725
63	4	31 84			**31 85**			31 86			5	785
63	5	31 88			**31 24**			31 082			5	830

Nakrętka dławika z dodatkowym odciążeniem przewodu – patrz str. 211

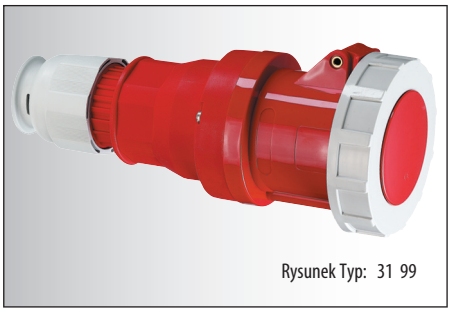
Rysunek Typ: 31 99

Gniazdo przenośne TE z Multi-Grip

- Zaciski śrubowe - klatkowe
- Wysokotermostabilny wkład
- Kontakty Kontex-Plus
- Niklowane styki
- Specjalny dławik z odciążeniem naprężenia
- Stopień ochrony IP 67

Wymiary na stronie 67/5 (3 MB 69)

Prąd [A]	Bieguny	3pol 6h	4pol 9h	5pol 9h	3pol 9h	4pol 6h	5pol 6h	3pol 7h	4pol 7h	5pol 7h	Sztuk	g Szt.
125	3	**31 91**			31 92						5	1130
125	4	31 94			**31 95**			31 96			5	1230
125	5	31 98			**31 99**			31 417			5	1350

Nakrętka dławika z dodatkowym odciążeniem przewodu – patrz str. 211

przy gniazdach 63A i 125A ze stykiem pomocniczym (pilot) proszę dodać „P" do numeru katalogowego
dalsze informacje na stronie www.bals.com; www.bals.pl · Inne wartości napięć i częstotliwości dostępne na zamówienie

GNIAZDA NAŚCIENNE z wyłącznikiem i blokadą

Przeznaczone zwłaszcza do stosowania w trudnych warunkach, w szczególności odporne na agresywne warunki atmosferyczne PN-IEC 60309, EN 60309, VDE 0623, Stopień ochrony IP 44

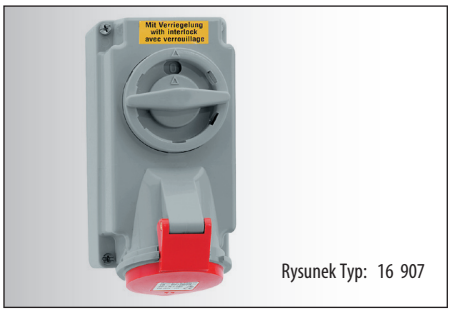

Rysunek Typ: 16 907

Gniazdo naścienne
- Z wyłącznikiem 0-1
- Podwójna blokada mechaniczna
- Możliwość zamknięcia w pozycji 0
- Kierunek otwierania pokrywy zapobiega wnikaniu zanieczyszczeń
- Wysokotermostabilny wkład
- Niklowane styki
- Stopień ochrony IP 44

Wymiary na stronie 87/1 (12 MB 3)

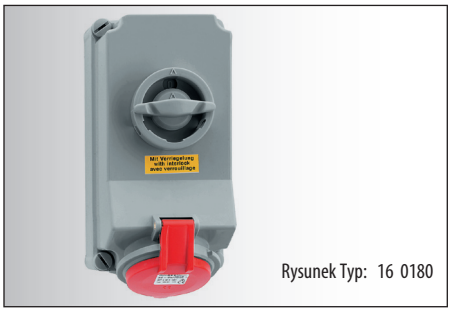
Rysunek Typ: 16 0180

Gniazdo naścienne
- Z wyłącznikiem 0-1
- Podwójna blokada mechaniczna
- Możliwość zamknięcia w pozycji 0
- Kierunek otwierania pokrywy zapobiega wnikaniu zanieczyszczeń
- Wysokotermostabilny wkład
- Niklowane styki
- Stopień ochrony IP 44

Wymiary na stronie 87/2 (12 MB 24)

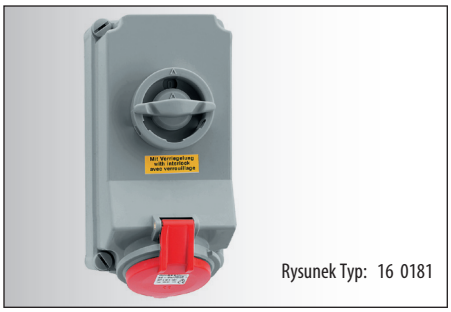
Rysunek Typ: 16 0181

Gniazdo naścienne
- Z wyłącznikiem 0-1
- Podwójna blokada mechaniczna
- Możliwość zamknięcia w pozycji 0
- Kierunek otwierania pokrywy zapobiega wnikaniu zanieczyszczeń
- Wysokotermostabilny wkład
- Niklowane styki
- Stopień ochrony IP 44

Wymiary na stronie 87/3 (12 MB 24)

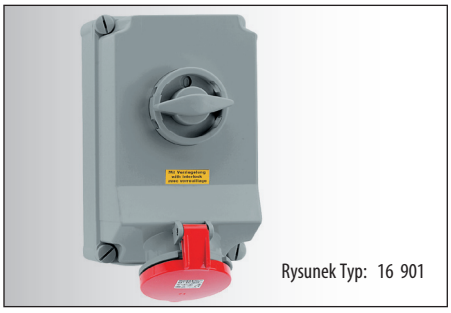
Rysunek Typ: 16 901

Gniazdo naścienne
- Z wyłącznikiem 0-1
- Podwójna blokada mechaniczna
- Możliwość zamknięcia w pozycji 0
- Kierunek otwierania pokrywy zapobiega wnikaniu zanieczyszczeń
- Wysokotermostabilny wkład
- Kontakty Kontex-Plus i zaciski klatkowe
- Niklowane styki
- Stopień ochrony IP 44

Wymiary na stronie 87/4 (12 MB 30)

Prąd [A]	Bieguny (Liczba biegunów: 3 2P+E, 4 3P+E, 5 3P+N+E)	230V 50-60 Hz 3pol 6h	230V 50-60 Hz 4pol 9h	230V 50-60 Hz 5pol 9h	400V 50-60 Hz 3pol 9h	400V 50-60 Hz 4pol 6h	400V 50-60 Hz 5pol 6h	500V 50-60 Hz 3pol 7h	500V 50-60 Hz 4pol 7h	500V 50-60 Hz 5pol 7h	Sztuk	g Szt.
16	3	**16 902**									1	640
16	4	16 903			**16 904**			16 905			1	720
16	5	16 906			**16 907**						1	730
16	4	16 908			**16 909**			16 910			1	1150
16	5				**16 0180**						1	1160
32	4	16 894			**16 851**			16 850			1	1280
32	5				**16 0181**						1	1290
63	4	16 898			**16 899**			16 900			1	2900
63	5				**16 901**						1	3030

przy gniazdach 63A i 125A ze stykiem pomocniczym (pilot) proszę dodać „P" do numeru katalogowego
dalsze informacje na stronie www.bals.com; www.bals.pl · Inne wartości napięć i częstotliwości dostępne na zamówienie

Bals-Polska
ELEKTROTECHNIKA Sp. z o.o.

GNIAZDA NAŚCIENNE z wyłącznikiem i blokadą

Przeznaczone zwłaszcza do stosowania w trudnych warunkach, w szczególności odporne na agresywne warunki atmosferyczne PN-IEC 60309, EN 60309, VDE 0623, stopień ochrony IP 67

	Prąd [A]	Liczba biegunów: 2P+E, 3P+E, 3P+N+E (Bieguny)	230V 50-60 Hz 3pol 6h	230V 50-60 Hz 4pol 9h	230V 50-60 Hz 5pol 9h	400V 50-60 Hz 3pol 9h	400V 50-60 Hz 4pol 6h	400V 50-60 Hz 5pol 6h	500V 50-60 Hz 3pol 7h	500V 50-60 Hz 4pol 7h	500V 50-60 Hz 5pol 7h	Sztuk	g Szt.
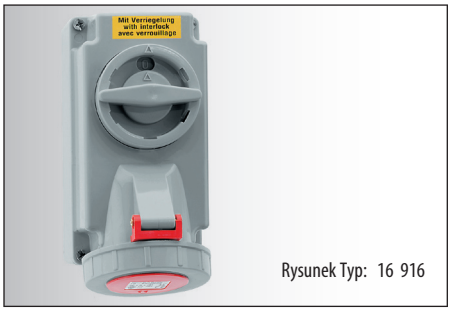 Rysunek Typ: 16 916													
Gniazdo naścienne • Z wyłącznikiem 0-1 • Podwójna blokada mechaniczna • Możliwość zamknięcia w pozycji 0 • Kierunek otwierania pokrywy zapobiega wnikaniu zanieczyszczeń • Wysokotermostabilny wkład • Niklowane styki • Stopień ochrony IP 67 Wymiary na stronie 89/1 (12 MB 6)	16	3	**16 911**									1	740
	16	4	16 912			**16 913**			16 914			1	770
	16	5	16 915			**16 916**						1	780
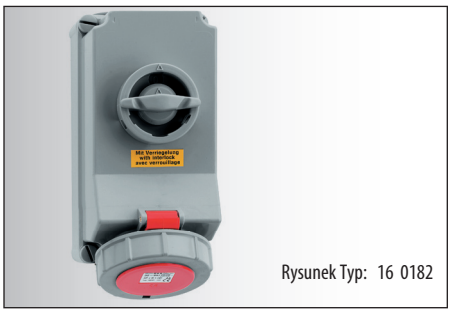 Rysunek Typ: 16 0182													
Gniazdo naścienne • Z wyłącznikiem 0-1 • Podwójna blokada mechaniczna • Możliwość zamknięcia w pozycji 0 • Kierunek otwierania pokrywy zapobiega wnikaniu zanieczyszczeń • Wysokotermostabilny wkład • Niklowane styki • Stopień ochrony IP 67 Wymiary na stronie 89/2 (12 MB 11)	16	4	16 917			**16 918**			16 919			1	1170
	16	5				**16 0182**						1	1190
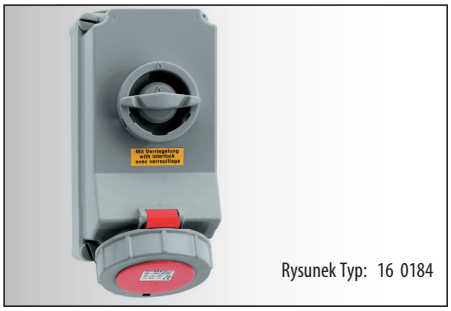 Rysunek Typ: 16 0184													
Gniazdo naścienne • Z wyłącznikiem 0-1 • Podwójna blokada mechaniczna • Możliwość zamknięcia w pozycji 0 • Kierunek otwierania pokrywy zapobiega wnikaniu zanieczyszczeń • Wysokotermostabilny wkład • Niklowane styki • Stopień ochrony IP 67 Wymiary na stronie 89/3 (12 MB 11)	32	4	16 879			**16 0183**			16 881			1	1340
	32	5				**16 0184**						1	1350
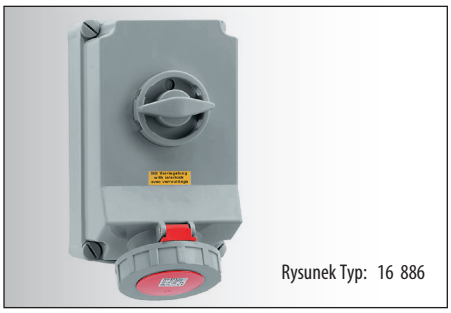 Rysunek Typ: 16 886													
Gniazdo naścienne • Z wyłącznikiem 0-1 • Podwójna blokada mechaniczna • Możliwość zamknięcia w pozycji 0 • Kierunek otwierania pokrywy zapobiega wnikaniu zanieczyszczeń • Wysokotermostabilny wkład • Kontakty Kontex-Plus i zaciski klatkowe • Niklowane styki • Stopień ochrony IP 67 Wymiary na stronie 89/4 (12 MB 10)	63	4	16 883			**16 884**			16 885			1	2960
	63	5				**16 886**						1	3100
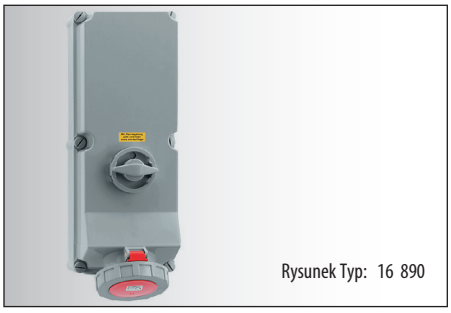 Rysunek Typ: 16 890													
Gniazdo naścienne • Z wyłącznikiem 0-1 • Podwójna blokada mechaniczna • Możliwość zamknięcia w pozycji 0 • Kierunek otwierania pokrywy zapobiega wnikaniu zanieczyszczeń • Wysokotermostabilny wkład • Kontakty Kontex-Plus i zaciski klatkowe • Niklowane styki • Stopień ochrony IP 67 Wymiary na stronie 89/5 (12 MB 5)	125	4	16 887			**16 888**			16 889			2	5800
	125	5				**16 890**						2	5900

przy gniazdach 63A i 125A ze stykiem pomocniczym (pilot) proszę dodać „P" do numeru katalogowego
dalsze informacje na stronie www.bals.com; www.bals.pl · Inne wartości napięć i częstotliwości dostępne na zamówienie

Bals-Polska
ELEKTROTECHNIKA Sp. z o.o.

GNIAZDA NAŚCIENNE zabezpieczone z wyłącznikiem i blokadą

Przeznaczone zwłaszcza do stosowania w trudnych warunkach, w szczególności odporne na agresywne warunki atmosferyczne
PN-IEC 60309, EN 60309, VDE 0623, Stopień ochrony IP 44

		Liczba biegunów 2P+E 3	3P+E 4	3P+N+E 5	230V 50-60 Hz	400V 50-60 Hz	500V 50-60 Hz		
		Prąd [A]	Bieguny		3pol 4pol 5pol 6h 9h 9h	3pol 4pol 5pol 9h 6h 6h	3pol 4pol 5pol 7h 7h 7h	Sztuk	g Szt.
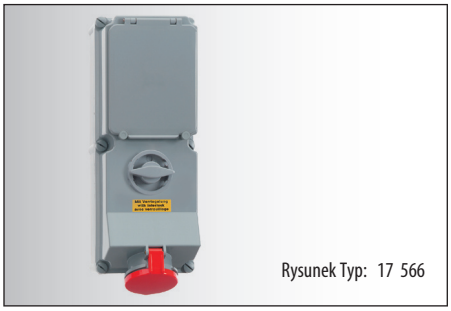 Rysunek Typ: 17 566	**Gniazdo naścienne** • Wyłącznik z blokadą • Możliwość zamknięcia w pozycji 0 • Szyna DIN 6 modułów przy 16A i 32A 8 modułów przy 63A • Wysokotermostabilny wkład • Niklowane styki • 63A z zaciskami klatkowymi i kontaktami Kontex-Plus • Stopień ochrony IP 44	16	4		17 605	**17 606**	17 607	1	2000
		16	5			**17 608**		1	2010
		32	4		17 609	**17 610**	17 611	1	2150
		32	5			**17 612**		1	2160
		63	4		17 563	**17 564**	17 565	2	4500
		63	5			**17 566**		2	4650
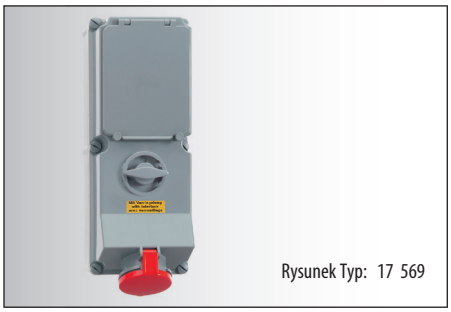 Rysunek Typ: 17 569	**Gniazdo naścienne** • Wyłącznik z blokadą • Możliwość zamknięcia w pozycji 0 • Gniazdo bezpiecznikowe przy 16A D 01 przy 32A i 63A D 02 • Wysokotermostabilny wkład • Niklowane styki • 63A z zaciskami klatkowymi i kontaktami Kontex-Plus • Stopień ochrony IP 44 Wymiary na stronie 95/2 (12 MB 21)	16	4		17 613	**17 614**		1	2240
		16	5			**17 615**		1	2250
		32	4		17 616	**17 617**		1	2450
		32	5			**17 618**		1	2460
		63	4		17 567	**17 568**		2	4800
		63	5			**17 569**		2	4900
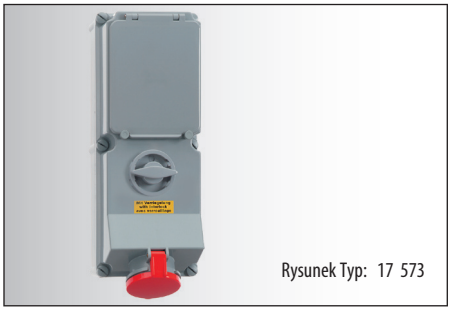 Rysunek Typ: 17 573	**Gniazdo naścienne** • Wyłącznik z blokadą • Możliwość zamknięcia w pozycji 0 • Gniazdo bezpiecznikowe przy 16A D II przy 32A i 63A D III • Wysokotermostabilny wkład • Niklowane styki • 63A z zaciskami klatkowymi i kontaktami Kontex-Plus • Stopień ochrony IP 44	16	4		17 619	**17 620**	17 621	1	2400
		16	5			**17 622**		1	2410
		32	4		17 623	**17 624**	17 625	1	2770
		32	5			**17 626**		1	2780
		63	4		17 570	**17 571**	17 572	2	5100
		63	5			**17 573**		2	5250
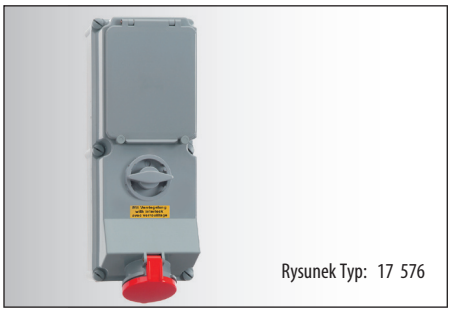 Rysunek Typ: 17 576	**Gniazdo naścienne** • Wyłącznik z blokadą • Możliwość zamknięcia w pozycji 0 • Zabezpieczenie nadmiarowo-prądowe C 3p • Wysokotermostabilny wkład • Niklowane styki • 63A z zaciskami klatkowymi i kontaktami Kontex-Plus • Stopień ochrony IP 44 Wymiary na stronie 95/4 (12 MB 21)	16	4		17 627	**17 628**		1	2380
		16	5			**17 629**		1	2390
		32	4		17 630	**17 631**		1	2520
		32	5			**17 632**		1	2530
		63	4		17 574	**17 575**		2	5000
		63	5			**17 576**		2	5100
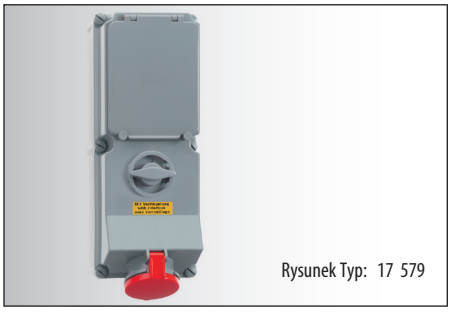 Rysunek Typ: 17 579	**Gniazdo naścienne** • Wyłącznik z blokadą • Możliwość zamknięcia w pozycji 0 • Zabezpieczenie różnicowo-prądowe i nadmiarowo-prądowe przy 16A FI 25/0,03A 4p LS C 3p przy 32A FI 40/0,03A 4p LS C 3p przy 63A FI 63/0,03A 4p D 02 3p • Wysokotermostabilny wkład • Niklowane styki • 63A z zaciskami klatkowymi i kontaktami Kontex-Plus • Stopień ochrony IP 44 Wymiary na stronie 95/5 (12 MB 21)	16	4		17 633	**17 634**		1	2690
		16	5			**17 635**		1	2700
		32	4		17 636	**17 637**		1	2880
		32	5			**17 638**		1	2900
		63	4		17 577	**17 578**		2	5200
		63	5			**17 579**		2	5350

przy gniazdach 63A i 125A ze stykiem pomocniczym (pilot) proszę dodać „P" do numeru katalogowego
dalsze informacje na stronie www.bals.com; www.bals.pl · Inne wartości napięć i częstotliwości dostępne na zamówienie

GNIAZDA NAŚCIENNE zabezpieczone z wyłącznikiem i blokadą

Przeznaczone zwłaszcza do stosowania w trudnych warunkach, w szczególności odporne na agresywne warunki atmosferyczne PN-IEC 60309, EN 60309, VDE 0623, stopień ochrony IP 67

		Liczba biegunów 2P+E 3P+E 3P+N+E		230V 50-60 Hz	400V 50-60 Hz	500V 50-60 Hz		
		Prąd [A]	Bieguny	3pol 4pol 5pol 6h 9h 9h	3pol 4pol 5pol 9h 6h 6h	3pol 4pol 5pol 7h 7h 7h	Sztuk	g Szt.
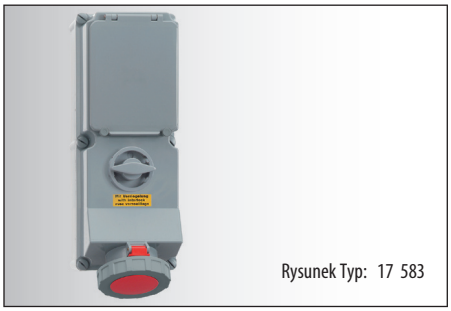 Rysunek Typ: 17 583	**Gniazdo naścienne** • Wyłącznik z blokadą • Możliwość zamknięcia w pozycji 0 • Szyna DIN 6 modułów przy 16A i 32A 8 modułów przy 63A • Wysokotermostabilny wkład • Niklowane styki • 63A z zaciskami klatkowymi i kontaktami Kontex-Plus • Stopień ochrony IP 67	16	4	17 639	**17 640**	17 641	1	2020
		16	5		**17 642**		1	2030
		32	4	17 643	**17 644**	17 645	1	2200
		32	5		**17 646**		1	2220
		63	4	17 580	**17 581**	17 582	2	4600
		63	5		**17 583**		2	4700
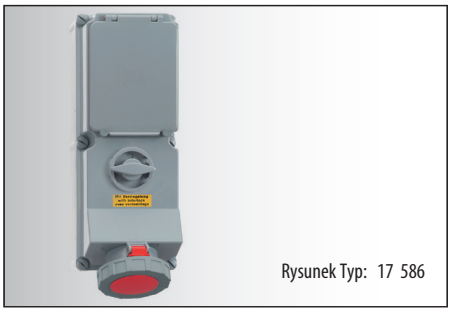 Rysunek Typ: 17 586	**Gniazdo naścienne** • Wyłącznik z blokadą • Możliwość zamknięcia w pozycji 0 • Gniazdo bezpiecznikowe przy 16A D 01 przy 32A i 63A D 02 • Wysokotermostabilny wkład • Niklowane styki • 63A z zaciskami klatkowymi i kontaktami Kontex-Plus • Stopień ochrony IP 67 Wymiary na stronie 97/2 (12 MB 12)	16	4	17 647	**17 648**		1	2260
		16	5		**17 649**		1	2300
		32	4	17 650	**17 651**		1	2500
		32	5		**17 652**		1	2520
		63	4	17 584	**17 585**		2	4850
		63	5		**17 586**		2	5000
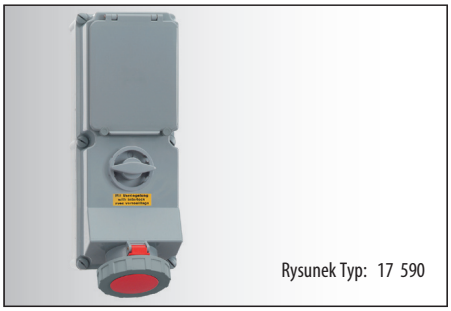 Rysunek Typ: 17 590	**Gniazdo naścienne** • Wyłącznik z blokadą • Możliwość zamknięcia w pozycji 0 • Gniazdo bezpiecznikowe przy 16A D II przy 32A i 63A D III • Wysokotermostabilny wkład • Niklowane styki • 63A z zaciskami klatkowymi i kontaktami Kontex-Plus • Stopień ochrony IP 67	16	4	17 653	**17 654**	17 655	1	2420
		16	5		**17 656**		1	2430
		32	4	17 657	**17 658**	17 659	1	2820
		32	5		**17 660**		1	2840
		63	4	17 587	**17 588**	17 589	2	5150
		63	5		**17 590**		2	5300
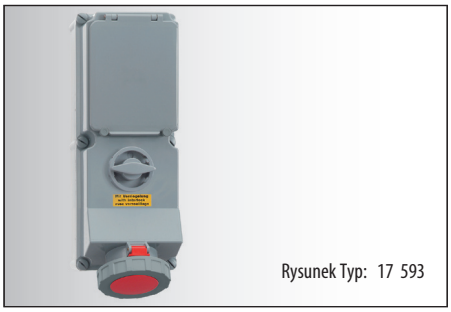 Rysunek Typ: 17 593	**Gniazdo naścienne** • Wyłącznik z blokadą • Możliwość zamknięcia w pozycji 0 • Zabezpieczenie nadmiarowo-prądowe C 3p • Wysokotermostabilny wkład • Niklowane styki • 63A z zaciskami klatkowymi i kontaktami Kontex-Plus • Stopień ochrony IP 67 Wymiary na stronie 97/4 (12 MB 12)	16	4	17 661	**17 662**		1	2400
		16	5		**17 663**		1	2430
		32	4	17 664	**17 665**		1	2580
		32	5		**17 666**		1	2600
		63	4	17 591	**17 592**		2	5050
		63	5		**17 593**		2	5200
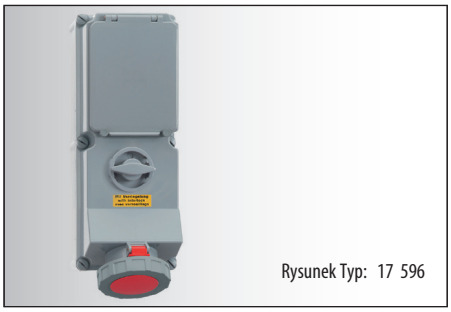 Rysunek Typ: 17 596	**Gniazdo naścienne** • Wyłącznik z blokadą • Możliwość zamknięcia w pozycji 0 • Zabezpieczenie różnicowo-prądowe i nadmiarowo-prądowe przy 16A FI 25/0,03A 4p LS C 3p przy 32A FI 40/0,03A 4p LS C 3p przy 63A FI 63/0,03A 4p D 02 3p • Wysokotermostabilny wkład • Niklowane styki • 63A z zaciskami klatkowymi i kontaktami Kontex-Plus • Stopień ochrony IP 67 Wymiary na stronie 97/5 (12 MB 12)	16	4	17 667	**17 668**		1	2720
		16	5		**17 669**		1	2730
		32	4	17 670	**17 671**		1	2950
		32	5		**17 672**		1	2970
		63	4	17 594	**17 595**		2	5250
		63	5		**17 596**		2	5400

przy gniazdach 63A i 125A ze stykiem pomocniczym (pilot) proszę dodać „P" do numeru katalogowego
dalsze informacje na stronie www.bals.com; www.bals.pl · Inne wartości napięć i częstotliwości dostępne na zamówienie

GNIAZDA NAŚCIENNE zabezpieczone z wyłącznikiem i blokadą

Przeznaczone zwłaszcza do stosowania w trudnych warunkach, w szczególności odporne na agresywne warunki atmosferyczne PN-IEC 60309, EN 60309, VDE 0623, Stopień ochrony IP 44, IP 67

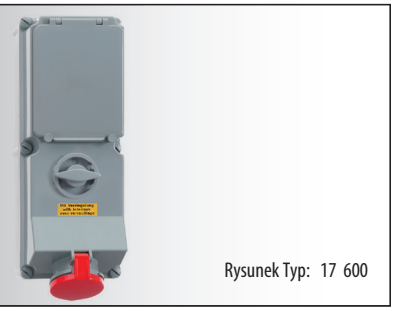

Gniazdo naścienne

- Wyłącznik z blokadą
- Możliwość zamknięcia w pozycji 0
- Rozłącznik bezpiecznikowy NH 00
- Wysokotermostabilny wkład
- Niklowane styki
- Zaciski klatkowe
- Kontakty Kontex-Plus
- Stopień ochrony IP 44

Wymiary na stronie 99/1 (12 MB 21)

Liczba biegunów 2P+E 3P+E 3P+N+E		230V 50-60 Hz	400V 50-60 Hz	500V 50-60 Hz		
Prąd [A]	Bieguny	3pol 4pol 5pol 6h 9h 9h	3pol 4pol 5pol 9h 6h 6h	3pol 4pol 5pol 7h 7h 7h	Sztuk	g Szt.
63	4	17 597	**17 598**	17 599	1	5300
63	5		**17 600**		1	5450

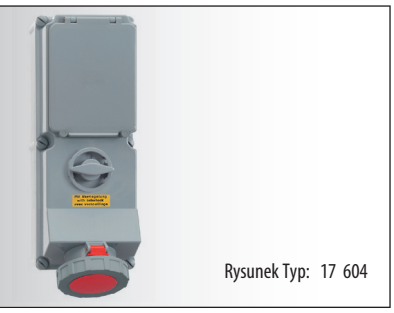

Gniazdo naścienne

- Wyłącznik z blokadą
- Możliwość zamknięcia w pozycji 0
- Rozłącznik bezpiecznikowy NH 00
- Wysokotermostabilny wkład
- Niklowane styki
- Zaciski klatkowe
- Kontakty Kontex-Plus
- Stopień ochrony IP 67

Wymiary na stronie 99/2 (12 MB 12)

63	4	17 601	**17 602**	17 603	1	5400
63	5		**17 604**		1	5500

przy gniazdach 63A i 125A ze stykiem pomocniczym (pilot) proszę dodać „P" do numeru katalogowego
dalsze informacje na stronie www.bals.com; www.bals.pl · Inne wartości napięć i częstotliwości dostępne na zamówienie

URZĄDZENIA DLA STREF ZAGROŻONYCH WYBUCHEM

URZĄDZENIA DLA STREF 1, 2, 21 i 22

gniazda naścienne z wyłącznikiem i podwójną blokadą mechaniczną

Jakość, która przekonuje

ZAWARTOŚĆ

Gniazda naścienne strefa 22
Strony 155-156

Wtyczki strefa 22
Strony 155-156

Gniazda naścienne strefy 1, 2 i 21
Strony 157-158

Gniazda tablicowe strefy 1, 2 i 21
Strony 157-158

Wtyczki strefy 1, 2 i 21
Strony 159-160

Preferowane obszary zastosowań:

Budownictwo

Kampingi

Przemysł

Budownictwo indywidualne

Rolnictwo

Żegluga

GNIAZDA NAŚCIENNE I WTYCZKI PRZEZNACZONE DO Ex STREFA 22

PN-IEC 60309, EN 60309, VDE 0623, obudowa i wkład z tworzywa wysokiej jakości, kierunek otwierania pokrywy gniazda zapobiega wnikaniu kurzu, wilgoci i brudu.
Stopień ochrony IP 67

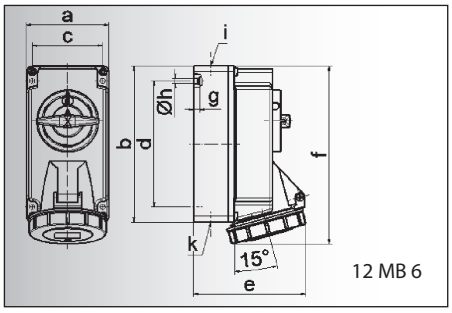

12 MB 6

Prąd [A]	16	16	16
Bieguny	3	4	5
a	90,0	90,0	90,0
b	170,0	170,0	170,0
c	77,0	77,0	77,0
d	137,5	137,5	137,5
e	108,0	115,0	121,0
f	191,5	191,5	191,5
g	6,0	6,0	6,0
h ø	5,5	5,5	5,5
i	M 20	M 20	M 20
k	M 20/25	M 20/25	M 20/25

Gniazdo naścienne strefa 22
- Z wyłącznikiem 0-1
- Możliwość zamknięcia w pozycji 0
- Podwójna blokada mechaniczna
- Stopień ochrony IP 67

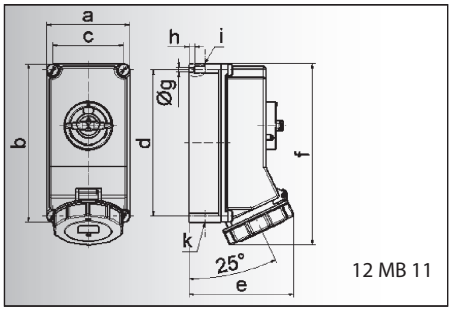

12 MB 11

Prąd [A]	16	16
Bieguny	4	5
a	118,0	118,0
b	225,0	225,0
c	101,0	101,0
d	208,0	208,0
e	127,0	134,0
f	245,0	245,0
g ø	6,5	6,5
h	8,0	8,0
i	2 x M 25	2 x M 25
k	2 x M 25	2 x M 25

Gniazdo naścienne strefa 22
- Z wyłącznikiem 0-1
- Możliwość zamknięcia w pozycji 0
- Podwójna blokada mechaniczna
- Stopień ochrony IP 67

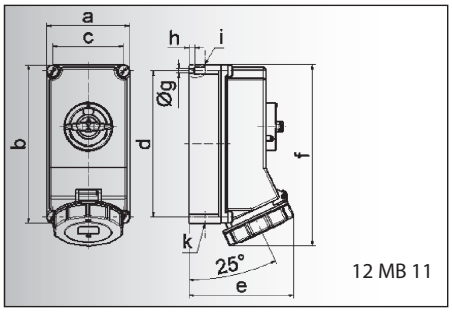

12 MB 11

Prąd [A]	32	32	32
Bieguny	3	4	5
a	118,0	118,0	118,0
b	225,0	225,0	225,0
c	101,0	101,0	101,0
d	208,0	208,0	208,0
e	143,0	143,0	149,0
f	255,0	255,0	255,0
g ø	6,5	6,5	6,5
h	8,0	8,0	8,0
i	2 x M 25	2 x M 25	2 x M 25
k	2 x M 25	2 x M 25	2 x M 25

Gniazdo naścienne strefa 22
- Z wyłącznikiem 0-1
- Możliwość zamknięcia w pozycji 0
- Podwójna blokada mechaniczna
- Stopień ochrony IP 67

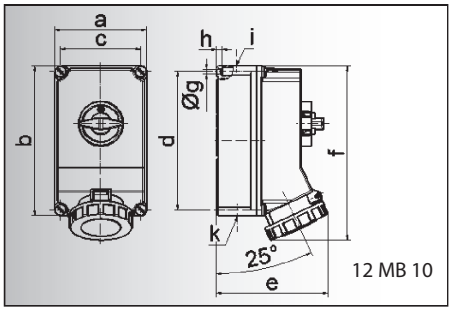

12 MB 10

Prąd [A]	63	63	63
Bieguny	3	4	5
a	160,0	160,0	160,0
b	260,0	260,0	260,0
c	140,0	140,0	140,0
d	240,0	240,0	240,0
e	195,0	195,0	195,0
f	304,0	304,0	304,0
g ø	8,1	8,1	8,1
h	10,0	10,0	10,0
i	M40	M 40	M 40
k	M 32/40	M 32/40	M 32/40

Gniazdo naścienne strefa 22
- Z wyłącznikiem 0-1
- Możliwość zamknięcia w pozycji 0
- Podwójna blokada mechaniczna
- Kontakty Kontex-Plus
- Zaciski klatkowe
- Stopień ochrony IP 67

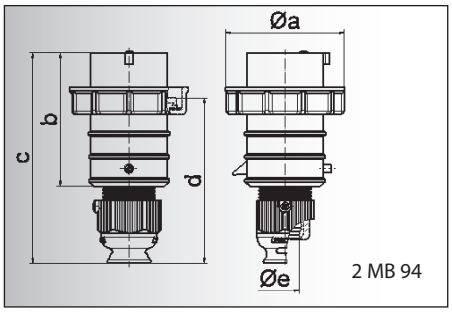

2 MB 94

Prąd [A]	16	16	16	32	32	32
Bieguny	3	4	5	3	4	5
a ø	70,0	78,0	86,0	94,0	94,0	101,0
b	95,0	95,0	97,0	118,0	118,0	117,0
c	145,0	145,0	152,0	178,0	178,0	181,0
d	111,0	111,0	119,0	136,0	136,0	138,5
e ø	18,0	18,0	21,0	23,0	23,0	27,0
Przewód mm^2 min	1	1	1	2,5	2,5	2,5
Przewód mm^2 max	2,5	2,5	2,5	6	6	6

Wtyczka TE-Plus z Multi-Grip strefa 22
- Zaciski bezśrubowe
- Wysokotermostabilny wkład
- Niklowane styki
- Specjalny dławik z odciążeniem naprężenia
- Stopień ochrony IP 67

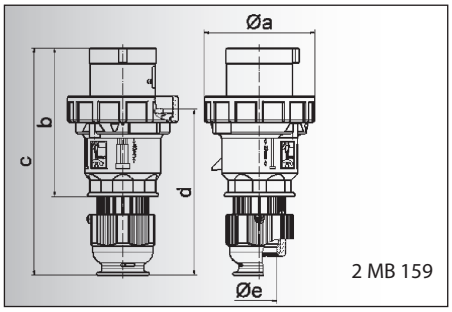

2 MB 159

Prąd [A]	63	63	63
Bieguny	3	4	5
a ø	113,5	113,5	113,5
b	153,0	153,0	153,0
c	233,0	233,0	233,0
d	171,0	171,0	171,0
e ø	36,0	36,0	36,0
Przewód mm^2 min	6	6	6
Przewód mm^2 max	16	16	16

Wtyczka TE z Multi-Grip strefa 22
- Zaciski śrubowe - klatkowe
- Wysokotermostabilny wkład
- Niklowane styki
- Specjalny dławik z odciążeniem naprężenia
- Stopień ochrony IP 67

Liczba biegunów: 2P+E (3), 3P+E (4), 3P+N+E (5)

Prąd [A]	Bieguny	110V 50-60 Hz 3pol 4h	110V 50-60 Hz 4pol 4h	110V 50-60 Hz 5pol 4h	230V 50-60 Hz 3pol 6h	230V 50-60 Hz 4pol 9h	230V 50-60 Hz 5pol 9h	400V 50-60 Hz 3pol 9h	400V 50-60 Hz 4pol 6h	400V 50-60 Hz 5pol 6h	500V 50-60 Hz 3pol 7h	500V 50-60 Hz 4pol 7h	500V 50-60 Hz 5pol 7h	100-300 Hz >50V 3pol 10h	100-300 Hz >50V 4pol 10h	100-300 Hz >50V 5pol 10h	301-500 Hz >50V 3pol 2h	301-500 Hz >50V 4pol 2h	301-500 Hz >50V 5pol 2h	Sztuk	g Szt.
16	3				**16 0371**															1	740
16	4							**16 0372**												1	770
16	5							**16 0373**												1	780

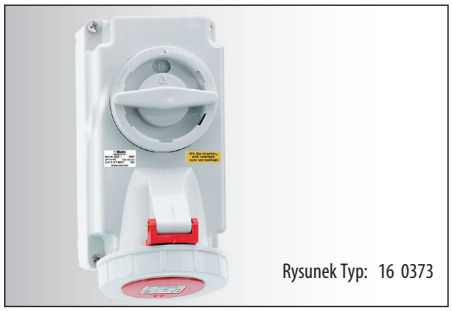
Rysunek Typ: 16 0373

16	4							**16 0374**			16 0426									1	1170
16	5							**16 0375**												1	1190

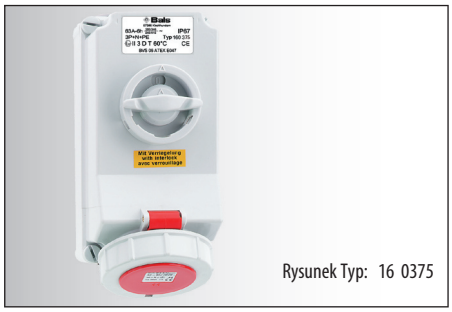
Rysunek Typ: 16 0375

32	3				**16 0376**															1	1320
32	4							**16 0377**			16 0428									1	1340
32	5							**16 0378**												1	1350

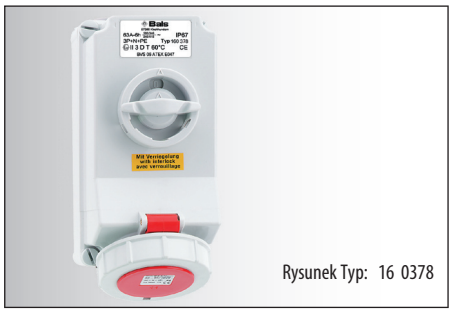
Rysunek Typ: 16 0378

63	3				**16 0379**															1	2900
63	4							**16 0380**			16 0430									1	2960
63	5							**16 0381**												1	3100

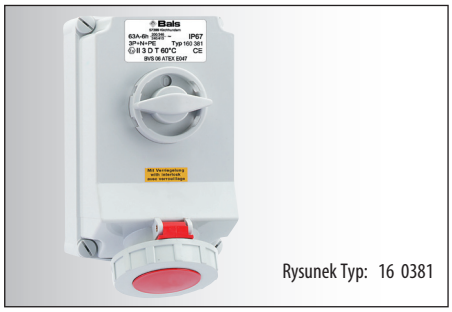
Rysunek Typ: 16 0381

16	3				**21 0907**															10	175
16	4							**21 0908**			21 0958									10	200
16	5							**21 0909**												10	235
32	3				**21 0910**															10	310
32	4							**21 0911**			21 0959									10	335
32	5							**21 0912**												10	385

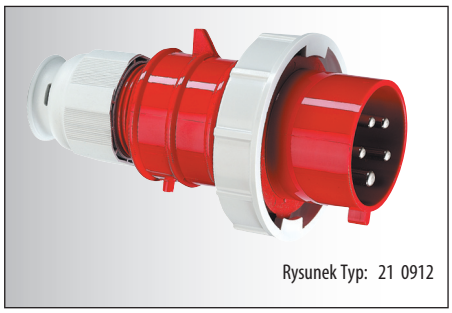
Rysunek Typ: 21 0912

63	3				**21 0913**															5	685
63	4							**21 0914**			21 0960			21 0961						5	740
63	5							**21 0915**												5	800

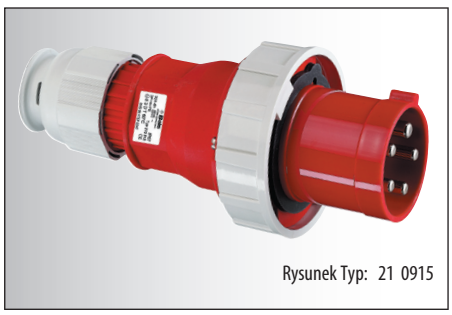
Rysunek Typ: 21 0915

Nakrętka dławika z dodatkowym odciążeniem przewodu – patrz str. 211

GNIAZDA NAŚCIENNE I TABLICOWE

PN-IEC 60309, Dyrektywa 94/9/EG
Strefa 1, 2, 21

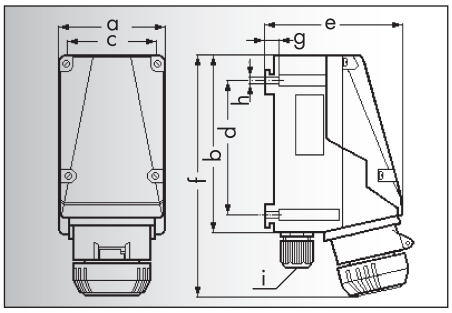

Prąd [A]	16	16	16	32	32
Bieguny	3	4	5	4	5
a	90,0	110,0	110,0	120,0	120,0
b	155,0	175,0	175,0	205,0	205,0
c	80,0	100,0	100,0	110,0	110,0
d	115,0	135,0	135,0	170,0	170,0
e	121,0	147,0	147,0	166,0	168,0
f	223,0	236,0	236,0	285,0	293,0
g	11,0	11,0	11,0	11,0	11,0
h	7,0	7,0	7,0	7,0	7,0
i	1xM 25 zaślepka /1xM 25 Ex-dławik			1xM 40 zaślepka/ 1xM 40 Ex-dławik	
Przewód mm² min	1	1	1	4	4
Przewód mm² max	4	4	4	10	10

Gniazdo naścienne	Strefa 1 i 21	Strefa 2
Oznaczenie według 94/9/EG	Ex II 2 G/Ex II 2 D*	Ex II 3 G/Ex II 3 D**
Oznaczenie ochrony	EEx de IIC T6	EEx nC IIC T6/T5
Stopień ochrony	IP 66	IP 66
Atest EG	PTB 99 ATEX 1039(16A) PTB 99 ATEX 1041(32A)	
Deklaracja zgodności		PTB 99 ATEX 1115 (przy 16A i 32A)

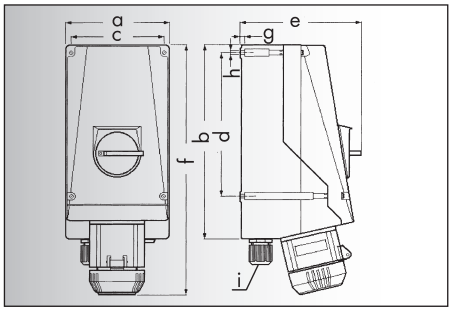

Prąd [A]	63	63
Bieguny	4	5
a	200,0	200,0
b	370,0	370,0
c	180,0	180,0
d	276,0	276,0
e	226,0	226,0
f	475,0	475,0
g	10,0	10,0
h	9,0	9,0
i	M 50 Ex-dławik	
Przewód mm² min	6	6
Przewód mm² max	25	25

Gniazdo naścienne	Strefa 1 i 21	Strefa 2
Oznaczenie według 94/9/EG	Ex II 2 G/Ex II 2 D*	Ex II 3 G/Ex II 3 D**
Oznaczenie ochrony	EEx de IIC T6	EEx de IIC T6
Stopień ochrony	IP 66	IP 66
Atest EG	wniosek	
Deklaracja zgodności		EEX nCIICT6

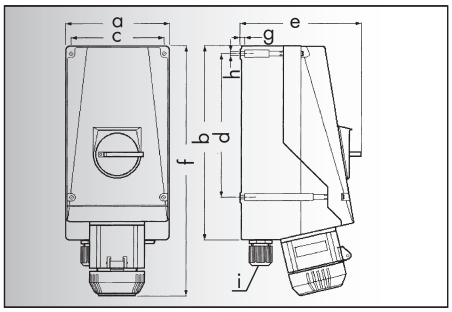

Prąd [A]	125	125
Bieguny	4	5
a	234,0	234,0
b	430,0	430,0
c	218,0	218,0
d	303,0	303,0
e	258,0	258,0
f	537,0	537,0
g	11,0	11,0
h	9,0	9,0
i	M 63 Ex-dławik	
Przewód mm² min	16	16
Przewód mm² max	70	70

Gniazdo naścienne	Strefa 1 i 21	
Oznaczenie ochrony zapłonu	EEx de IIC T6	
Deklaracja zgodności***	PTB-Nr. Ex-86.B.1070	
Stopień ochrony	IP 66	

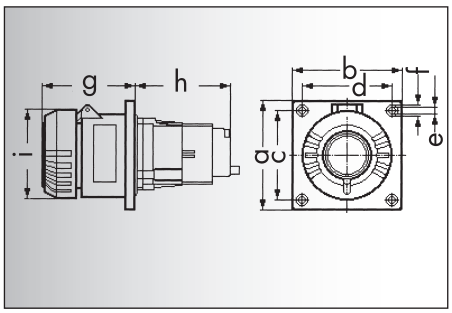

Prąd [A]	16	16	16
Bieguny	3	4	5
a	67,0	86,0	86,0
b	65,0	86,0	86,0
c	53,0	69,5	69,5
d	53,0	69,5	69,5
e	6,0	6,0	6,0
f	10,0	10,0	10,0
g	75,0	75,0	75,0
h	82,0	83,0	83,0
i	ø 72,0	ø 76,5	ø 84,0
Przewód mm² min	1	1	1
Przewód mm² max	4	4	4

Gniazdo tablicowe	Strefa 1 i 21	Strefa 2
Oznaczenie według 94/9/EG	Ex II 2 G/Ex II 2 D*	Ex II 3 G/Ex II 3 D**
Oznaczenie ochrony	EEx de IIC T6	EEx nC IIC T6/T5
Stopień ochrony	IP 66	IP 66
Atest EG	PTB 99 ATEX 1040 U	
Deklaracja zgodności		PTB 99 ATEX 1115

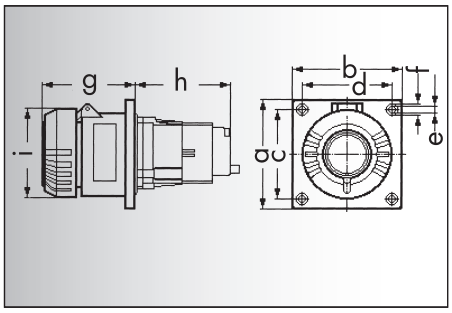

Prąd [A]	32	32
Bieguny	4	5
a	86,0	86,0
b	86,0	86,0
c	69,5	69,5
d	69,5	69,5
e	6,0	6,0
f	10,0	10,0
g	85,0	91,0
h	142,0	142,0
i	ø 95,5	ø 100,0
Przewód mm² min	4	4
Przewód mm² max	10	10

Gniazdo tablicowe	Strefa 1 i 21	Strefa 2
Oznaczenie według 94/9/EG	Ex II 2 G/Ex II 2 D*	Ex II 3 G/Ex II 3 D**
Oznaczenie ochrony	EEx de IIC T6	EEx nC IIC T6
Stopień ochrony	IP 66	IP 66
Atest EG	PTB 99 ATEX 1042 U	
Deklaracja zgodności		PTB 99 ATEX 1115

* II 2 D złożono wniosek
** II 3 D złożono wniosek
*** złożono wniosek o atest EG według dyrektywy 94/9/EG

	Liczba biegunów 2P+E 3P+E 3P+N+E			230V 50-60 Hz	400V 50-60 Hz	500V 50-60 Hz
	Prąd [A]	Bieguny		3pol 4pol 5pol 6h 9h 9h	3pol 4pol 5pol 9h 6h 6h	3pol 4pol 5pol 7h 7h 7h
Rysunek Typ: 16 0122	16	3	Strefa 1 i 21	16 0122		
			Strefa 2	16 0113		
	16	4	Strefa 1 i 21	16 0123	16 0124	16 0125
			Strefa 2	16 0135	16 0136	16 0137
	16	5	Strefa 1 i 21		16 0126	
			Strefa 2		16 0114	
	32	4	Strefa 1 i 21	16 0127	16 0128	16 0129
			Strefa 2	16 0138	16 0139	16 0140
	32	5	Strefa 1 i 21		16 0130	
			Strefa 2		16 0115	
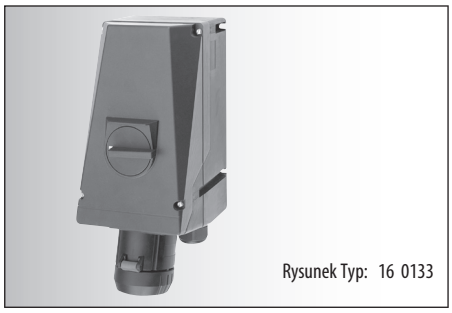 Rysunek Typ: 16 0133	63	4	Strefa 1 i 21	16 0131	16 0132	16 0133
			Strefa 2	16 0141	16 0142	16 0143
	63	5	Strefa 1 i 21		16 0134	
			Strefa 2		16 0144	
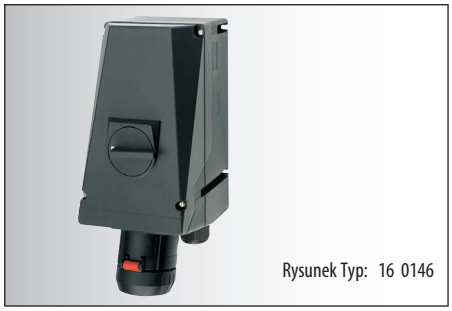 Rysunek Typ: 16 0146	125	4	Strefa 1 i 21		16 0300	16 0301
			Strefa 2*			
	125	5	Strefa 1 i 21	16 0145	16 0146	16 0147
			Strefa 2*			
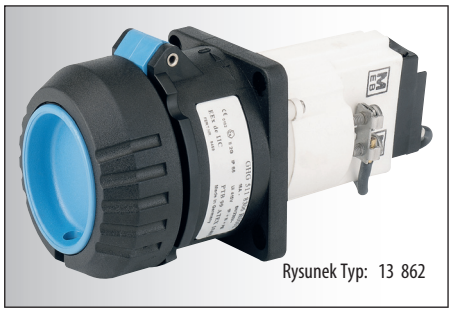 Rysunek Typ: 13 862	16	3	Strefa 1 i 21	13 862		
			Strefa 2	13 874		
	16	4	Strefa 1 i 21	13 867	13 868	13 869
			Strefa 2	13 875	13 876	13 877
	16	5	Strefa 1 i 21		13 863	
			Strefa 2		13 878	
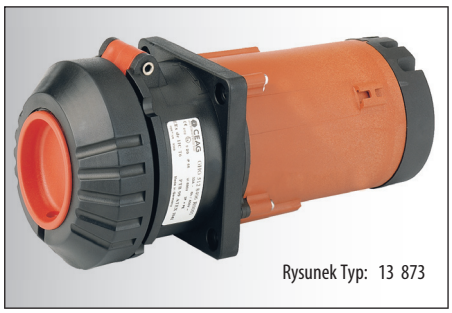 Rysunek Typ: 13 873	32	4	Strefa 1 i 21	13 870	13 871	13 872
			Strefa 2	13 879	13 880	13 881
	32	5	Strefa 1 i 21		13 873	
			Strefa 2		13 882	

*Wykorzystać urządzenia przeznaczone do strefy 1 i 21

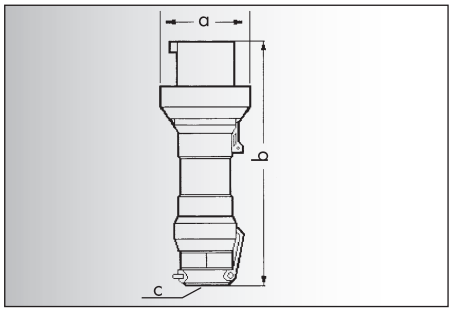

Prąd [A]	16	16	16	32	32
Bieguny	**3**	**4**	**5**	**4**	**5**
a	72,0	76,5	84,0	95,0	100,0
b	170,0	187,0	187,0	249,0	249,0
c	ø 9-17 mm	ø 9-17 mm	ø 9-17 mm	ø 12-28 mm	ø 12-28 mm
Przewód mm² min	1	1	1	1	1
Przewód mm² max	2,5	2,5	2,5	6	6

Wtyczka Ex	Strefa 1 i 21	Strefa 2
Oznaczenie według 94/9/EG	Ex II 2 G/Ex II2 D*	Ex II 3 G/Ex II3 D**
Oznaczenie ochrony	EEx de IIC T6	EEx nC IIC T6/T5
Stopień ochrony	IP 66	IP 66
Deklaracja zgodności		PTB 99 ATEX 1115 (przy 16A i 32A)

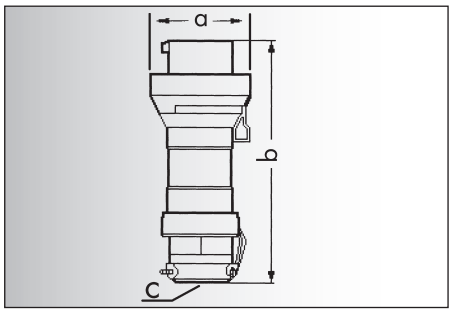

Prąd [A]	63	63
Bieguny	**4**	**5**
a	110,0	110,0
b	272,0	272,0
c	ø 19-28 mm	ø 19-28 mm
Przewód mm² min	6	6
Przewód mm² max	16	16

Wtyczka Ex	Strefa 1 i 21	Strefa 2
Oznaczenie według 94/9/EG	Ex II 2 G/Ex II2 D*	Ex II 3 G/Ex II3 D**
Oznaczenie ochrony	EEx de IIC T6	EEx nC IIC T6
Stopień ochrony	IP 66	IP 66
Deklaracja zgodności		EEX nC IIC T6

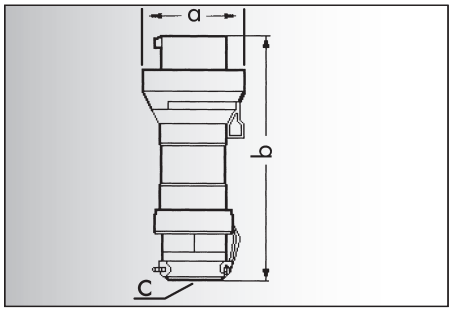

Prąd [A]	125	125
Bieguny	4	5
a	120,0	120,0
b	310,0	310,0
c	ø 45-53 mm	ø 45-53 mm
Przewód mm² min	25	25
Przewód mm² max	35	35

Wtyczka Ex	Strefa 1 i 21	
Oznaczenie ochrony zapłonu	EEx de IIC T6	
Deklaracja zgodności***	PTB-Nr. Ex-86.B.1070	
Stopień ochrony	IP 66	

* II 2 D złożono wniosek
** II 3 D złożono wniosek
*** złożono wniosek o atest EG według dyrektywy 94/9/EG

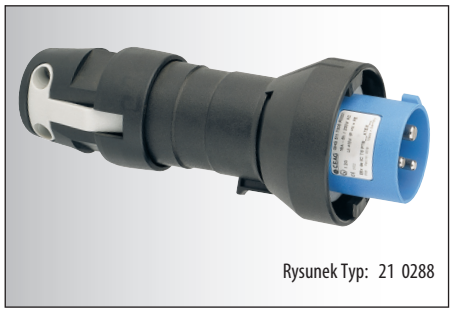
Rysunek Typ: 21 0288

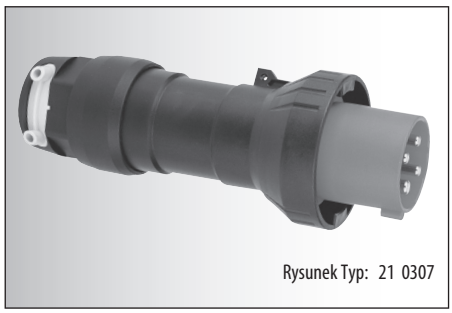
Rysunek Typ: 21 0307

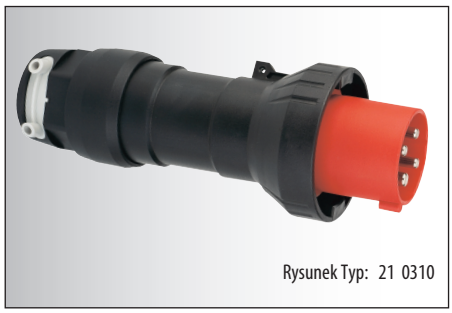
Rysunek Typ: 21 0310

Prąd [A]	Liczba biegunów (2P+E, 3P+E, 3P+N+E) Bieguny	Ex	230V 50-60 Hz 3pol 6h	230V 50-60 Hz 4pol 9h	230V 50-60 Hz 5pol 9h	400V 50-60 Hz 3pol 9h	400V 50-60 Hz 4pol 6h	400V 50-60 Hz 5pol 6h	500V 50-60 Hz 3pol 7h	500V 50-60 Hz 4pol 7h	500V 50-60 Hz 5pol 7h
16	3	Strefa 1 i 21	21 0288								
		Strefa 2	21 0312								
16	4	Strefa 1 i 21	21 0298			21 0299			21 0300		
		Strefa 2	21 0313			21 0314			21 0315		
16	5	Strefa 1 i 21				21 0289					
		Strefa 2				21 0318					
32	4	Strefa 1 i 21	21 0301			21 0302			21 0303		
		Strefa 2	21 0317			21 0325			21 0319		
32	5	Strefa 1 i 21				21 0304					
		Strefa 2				21 0320					
63	4	Strefa 1 i 21	21 0305			21 0306			21 0307		
		Strefa 2	21 0321			21 0322			21 0323		
63	5	Strefa 1 i 21				21 0308					
		Strefa 2				21 0324					
125	4	Strefa 1 i 21				21 0643			21 0644		
		Strefa 2*									
125	5	Strefa 1 i 21	21 0309			21 0310			21 0311		
		Strefa 2*									

*Wykorzystać urządzenia przeznaczone do strefy 1 i 21

URZĄDZENIA NISKONAPIĘCIOWE

Bals-Polska
ELEKTROTECHNIKA Sp. z o.o.

URZĄDZENIA NISKONAPIĘCIOWE

gniazda naścienne, gniazda tablicowe, wtyczki, wtyczki odbiornikowe, gniazda przenośne

Jakość, która przekonuje

ZAWARTOŚĆ

Gniazda naścienne
Strony 163-164

Gniazda tablicowe
Strony 165-166

Wtyczki
Strony 167-168

Wtyczki odbiornikowe
Strony 167-168

Gniazda przenośne
Strony 167-168

Gniazda naścienne
i tablicowe 63A
Strony 169-170

Wtyczki, gniazda przenośne,
wtyczki odbiornikowe
Strony 169-170

Preferowane obszary zastosowań:

Budownictwo

Kampingi

Przemysł

Budownictwo indywidualne

Rolnictwo

Żegluga

NISKONAPIĘCIOWE GNIAZDA NAŚCIENNE

PN-IEC 60309, EN 60309, VDE 0623

Stopień ochrony IP 44

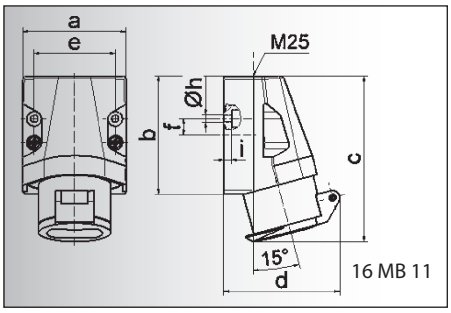

Prąd [A]	16	16	32	32
Bieguny	**2**	**3**	**2**	**3**
a	70,0	70,0	70,0	70,0
b	80,0	80,0	80,0	80,0
c	113,0	113,0	113,0	113,0
d	80,0	80,0	80,0	80,0
e	55,0	55,0	55,0	55,0
f	11,0	11,0	11,0	11,0
h ø	5,2	5,2	5,2	5,2
i	5,0	5,0	5,0	5,0
Przewód mm^2 min	4	4	4	4
Przewód mm^2 max	10	10	10	10

Gniazdo naścienne

- Wprowadzenie przewodu: 1 x z góry (otwarte)
- Stopień ochrony IP 44

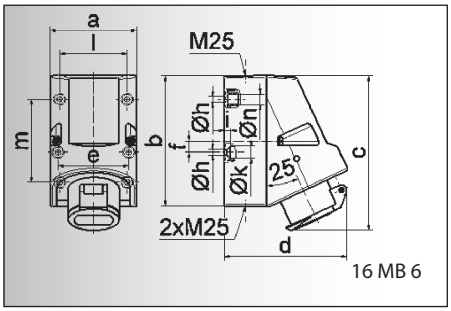

Prąd [A]	16	16	32	32
Bieguny	**2**	**3**	**2**	**3**
a	83,0	83,0	83,0	83,0
b	126,0	126,0	126,0	126,0
c	149,0	149,0	149,0	149,0
d	120,0	120,0	120,0	120,0
e	68,0	68,0	68,0	68,0
f	11,0	11,0	11,0	11,0
h ø	5,5	5,5	5,5	5,5
i	6,5	6,5	6,5	6,5
k ø	12,0	12,0	12,0	12,0
l	65,0	65,0	65,0	65,0
m	80,0	80,0	80,0	80,0
n ø	10,0	10,0	10,0	10,0
Przewód mm^2 min	4	4	4	4
Przewód mm^2 max	10	10	10	10

Gniazdo naścienne

- Wprowadzenie przewodu: 1 x z góry (otwarte), 2 x z dołu (zamknięte)
- Możliwość obrócenia podstawy obudowy o 180°
- 4 otwory montażowe w podstawie obudowy
- Przystosowane do łączenia przelotowego z zastosowaniem specjalnych zacisków
- Stopień ochrony IP 44

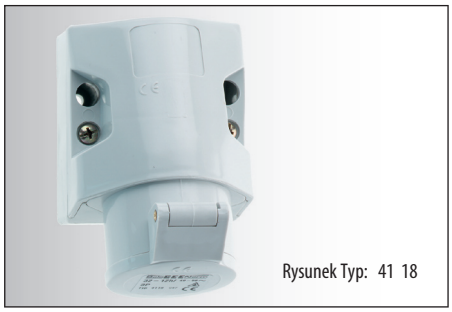
Rysunek Typ: 41 18

Prąd [A]	Liczba biegunów (Bieguny)	24V 50-60 Hz —	42V 50-60 Hz 12h	100-200 Hz do 50V 4h	300 Hz do 50V 2h	400 Hz do 50V 3h	⎓ do 50V 10h	Sztuk	g Szt.
16	2	**41 0**	**41 1**	41 2	41 3	41 4	41 5	10	195
16	3	**41 6**	**41 7**	41 8	41 9	41 10	41 07	10	215
32	2	**41 11**	**41 12**	41 13	41 14	41 15	41 16	10	195
32	3	**41 17**	**41 18**	41 19	41 20	41 21	41 57	10	215

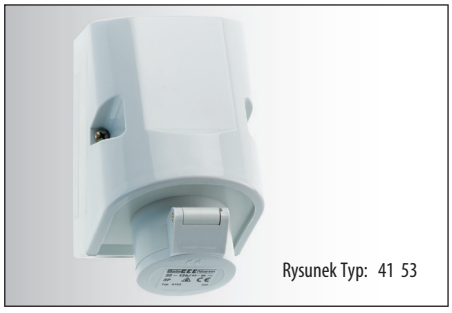
Rysunek Typ: 41 53

16	2	**41 35**	**41 36**	41 37	41 38	41 39	41 40	10	325
16	3	**41 41**	**41 42**	41 43	41 44	41 45	41 59	10	345
32	2	**41 46**	**41 47**	41 48	41 49	41 50	41 51	10	325
32	3	**41 52**	**41 53**	41 54	41 55	41 56		10	345

NISKONAPIĘCIOWE GNIAZDA TABLICOWE

PN-IEC 60309, EN 60309, VDE 0623

Stopień ochrony IP 44

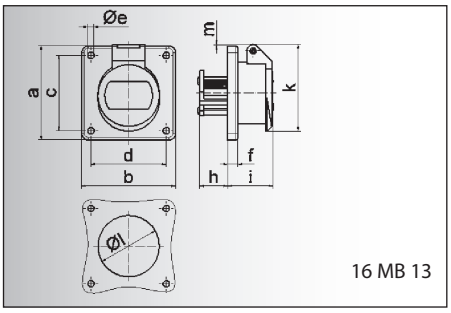

16 MB 13

Prąd [A]	16	16	32	32
Bieguny	**2**	**3**	**2**	**3**
a	55,0	55,0	55,0	55,0
b	55,0	55,0	55,0	55,0
c	45,0	45,0	45,0	45,0
d	45,0	45,0	45,0	45,0
e ø	5,2	5,2	5,2	5,2
f	6,0	6,0	6,0	6,0
h	22,0	22,0	22,0	22,0
i	37,0	37,0	37,0	37,0
k	67,0	67,0	67,0	67,0
l ø	49,0	49,0	49,0	49,0
m	12,0	12,0	12,0	12,0
Przewód mm^2 min	4	4	4	4
Przewód mm^2 max	10	10	10	10

Gniazdo tablicowe
- Zaciski śrubowe
- Proste
- Kołnierz 50 x 50 mm
- Stopień ochrony IP 44

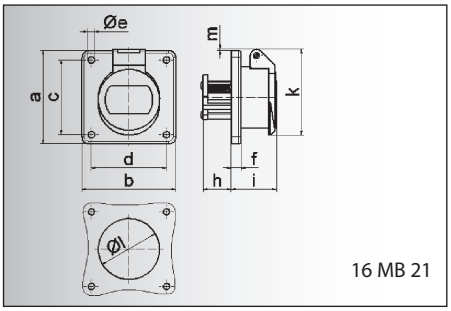

16 MB 21

Prąd [A]	16	16	32	32
Bieguny	**2**	**3**	**2**	**3**
a	70,0	70,0	70,0	70,0
b	70,0	70,0	70,0	70,0
c	56,5	56,5	56,5	56,5
d	56,5	56,5	56,5	56,5
e ø	5,5	5,5	5,5	5,5
f	8,0	8,0	8,0	8,0
h	22,0	22,0	22,0	22,0
i	37,0	37,0	37,0	37,0
k	67,0	67,0	67,0	67,0
l ø	49,0	49,0	49,0	49,0
m	4,0	4,0	4,0	4,0
Przewód mm^2 min	4	4	4	4
Przewód mm^2 max	10	10	10	10

Gniazdo tablicowe
- Zaciski śrubowe
- Proste
- Kołnierz 70 x 70 mm
- Stopień ochrony IP 44

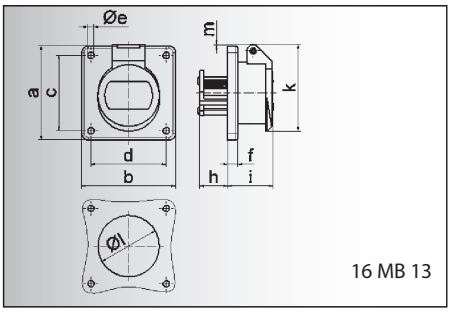

16 MB 13

Prąd [A]	16	16	32	32
Bieguny	**2**	**3**	**2**	**3**
a	75,0	75,0	75,0	75,0
b	75,0	75,0	75,0	75,0
c	60,0	60,0	60,0	60,0
d	60,0	60,0	60,0	60,0
e ø	5,2	5,2	5,2	5,2
f	6,0	6,0	6,0	6,0
h	22,0	22,0	22,0	22,0
i	37,0	37,0	37,0	37,0
k	67,0	67,0	67,0	67,0
l ø	49,0	49,0	49,0	49,0
m	2,0	2,0	2,0	2,0
Przewód mm^2 min	4	4	4	4
Przewód mm^2 max	10	10	10	10

Gniazdo tablicowe
- Zaciski śrubowe
- Proste
- Kołnierz 75 x 75 mm
- Stopień ochrony IP 44

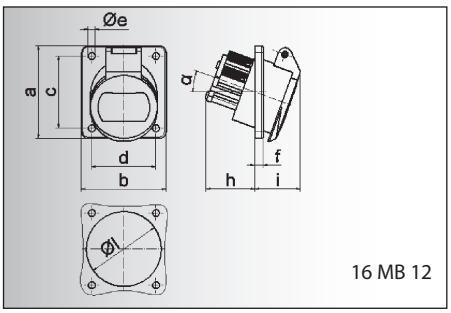

16 MB 12

Prąd [A]	16	16	32	32
Bieguny	**2**	**3**	**2**	**3**
a	68,0	68,0	68,0	68,0
b	62,0	62,0	62,0	62,0
c	53,0	53,0	53,0	53,0
d	47,0	47,0	47,0	47,0
e ø	5,2	5,2	5,2	5,2
f	6,0	6,0	6,0	6,0
h	36,0	36,0	36,0	36,0
i	35,0	35,0	35,0	35,0
α	20°	20°	20°	20°
l ø	55,0	55,0	55,0	55,0
Przewód mm^2 min	4	4	4	4
Przewód mm^2 max	10	10	10	10

Gniazdo tablicowe
- Zaciski śrubowe
- Nachylenie 20°
- Kołnierz 68 x 62 mm
- Stopień ochrony IP 44

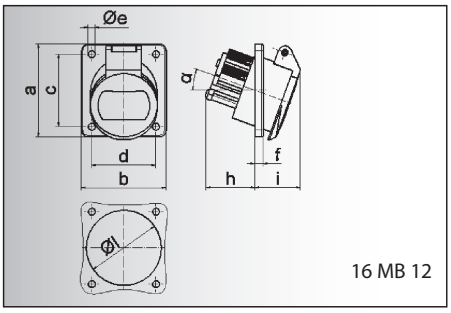

16 MB 12

Prąd [A]	16	16	32	32
Bieguny	**2**	**3**	**2**	**3**
a	100,0	100,0	100,0	100,0
b	92,0	92,0	92,0	92,0
c	85,0	85,0	85,0	85,0
d	77,0	77,0	77,0	77,0
e ø	5,2	5,2	5,2	5,2
f	6,0	6,0	6,0	6,0
h	36,0	36,0	36,0	36,0
i	35,0	35,0	35,0	35,0
α	20°	20°	20°	20°
l ø	55,0	55,0	55,0	55,0
Przewód mm^2 min	4	4	4	4
Przewód mm^2 max	10	10	10	10

Gniazdo tablicowe
- Zaciski śrubowe
- Nachylenie 20°
- Kołnierz 100 x 92 mm
- Stopień ochrony IP 44

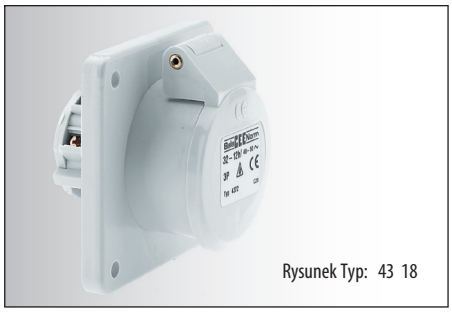
Rysunek Typ: 43 18

Liczba biegunów 2	Liczba biegunów 3	24V 50-60 Hz	42V 50-60 Hz	100-200 Hz do 50V	300 Hz do 50V	400 Hz do 50V	⎓ do 50V		
Prąd [A]	Bieguny	—	12h	4h	2h	3h	10h	Sztuk	g Szt.
16	2	**43 0**	**43 1**	43 2	43 3	43 4	43 5	10	125
16	3	**43 6**	**43 7**	43 8	43 9	43 10	43 90	10	145
32	2	**43 11**	**43 12**	43 13	43 14	43 15	43 16	10	125
32	3	**43 17**	**43 18**	43 19	43 20	43 21		10	145

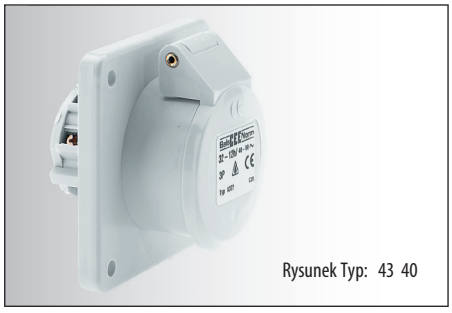
Rysunek Typ: 43 40

16	2	**43 22**	**43 23**	43 24	43 25	43 26	43 27	10	140
16	3	**43 28**	**43 29**	43 30	43 31	43 32		10	160
32	2	**43 33**	**43 34**	43 35	43 36	43 37	43 38	10	140
32	3	**43 39**	**43 40**	43 41	43 42	43 43		10	160

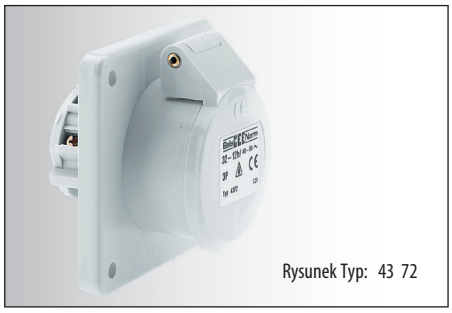
Rysunek Typ: 43 72

16	2	**43 54**	**43 55**	43 56	43 57	43 58	43 59	10	150
16	3	**43 60**	**43 61**	43 62	43 63	43 64	43 003	10	170
32	2	**43 65**	**43 66**	43 67	43 68	43 69	43 70	10	150
32	3	**43 71**	**43 72**	43 73	43 74	43 75		10	170

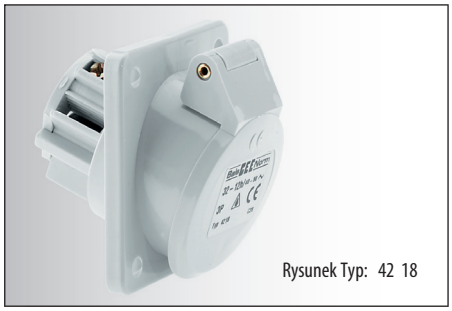
Rysunek Typ: 42 18

16	2	**42 0**	**42 1**	42 2	42 3	42 4	42 5	10	135
16	3	**42 6**	**42 7**	42 8	42 9	42 10		10	155
32	2	**42 11**	**42 12**	42 13	42 14	42 15	42 16	10	135
32	3	**42 17**	**42 18**	42 19	42 20	42 21	42 74	10	155

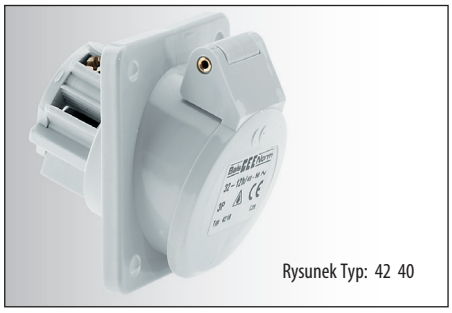
Rysunek Typ: 42 40

16	2	**42 22**	**42 23**	42 24	42 25	42 26	42 27	10	165
16	3	**42 28**	**42 29**	42 30	42 31	42 32		10	185
32	2	**42 33**	**42 34**	42 35	42 36	42 37	42 38	10	165
32	3	**42 39**	**42 40**	42 41	42 42	42 43		10	185

NISKONAPIĘCIOWE
WTYCZKI, WTYCZKI ODBIORNIKOWE, GNIAZDA PRZENOŚNE

PN-IEC 60309, EN 60309, VDE 0623

Stopień ochrony IP 44

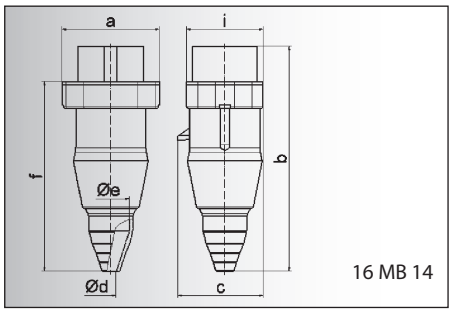

16 MB 14

Prąd [A]	16	16	32	32
Bieguny	**2**	**3**	**2**	**3**
a	62,0	62,0	62,0	62,0
b	145,0	145,0	145,0	145,0
c	55,0	55,0	55,0	55,0
d ø	7,0	7,0	7,0	7,0
e ø	24,5	24,5	24,5	24,5
f	123,0	123,0	123,0	123,0
i	50,0	50,0	50,0	50,0
Przewód mm² min	4	4	4	4
Przewód mm² max	10	10	10	10

Wtyczka
- Zaciski śrubowe
- Tuleja wpustowa zabezpieczająca przed złamaniem przewodu
- Stopień ochrony IP 44

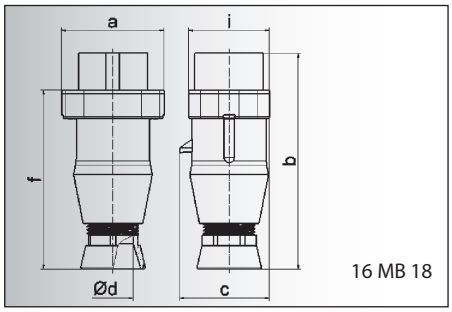

16 MB 18

Prąd [A]	16	16	32	32
Bieguny	**2**	**3**	**2**	**3**
a	62,0	62,0	62,0	62,0
b	129,0	129,0	129,0	129,0
c	55,0	55,0	55,0	55,0
d ø	24,5	24,5	24,5	24,5
f	107,0	107,0	107,0	107,0
i	50,0	50,0	50,0	50,0
Przewód mm² min	4	4	4	4
Przewód mm² max	10	10	10	10

Wtyczka
- Zaciski śrubowe
- Dławik
- Stopień ochrony IP 44

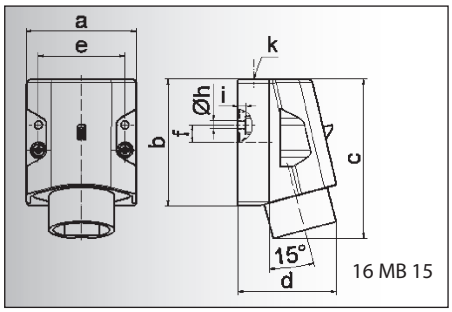

16 MB 15

Prąd [A]	16	16	32	32
Bieguny	**2**	**3**	**2**	**3**
a	70,0	70,0	70,0	70,0
b	80,0	80,0	80,0	80,0
c	100,0	100,0	100,0	100,0
d	82,0	82,0	82,0	82,0
e	55,0	55,0	55,0	55,0
f	11,0	11,0	11,0	11,0
h ø	5,2	5,2	5,2	5,2
i	5,0	5,0	5,0	5,0
k	M 25	M 25	M 25	M 25
Przewód mm² min	4	4	4	4
Przewód mm² max	10	10	10	10

Wtyczka odbiornikowa
- Zaciski śrubowe
- Stopień ochrony IP 44

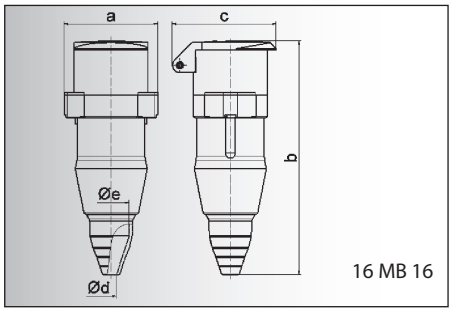

16 MB 16

Prąd [A]	16	16	32	32
Bieguny	**2**	**3**	**2**	**3**
a	62,0	62,0	62,0	62,0
b	158,0	158,0	158,0	158,0
c	67,0	67,0	67,0	67,0
d ø	7,0	7,0	7,0	7,0
e ø	24,5	24,5	24,5	24,5
Przewód mm² min	4	4	4	4
Przewód mm² max	10	10	10	10

Gniazdo przenośne
- Zaciski śrubowe
- Tuleja wpustowa zabezpieczająca przed złamaniem przewodu
- Stopień ochrony IP 44

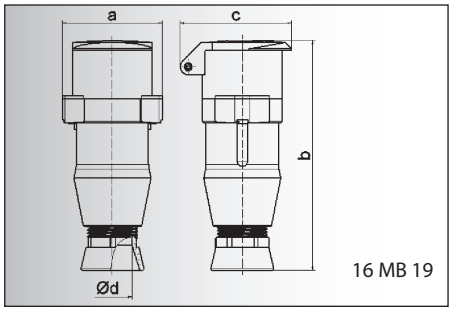

16 MB 19

Prąd [A]	16	16	32	32
Bieguny	**2**	**3**	**2**	**3**
a	62,0	62,0	62,0	62,0
b	142,0	142,0	142,0	142,0
c	67,0	67,0	67,0	67,0
d ø	24,5	24,5	24,5	24,5
Przewód mm² min	4	4	4	4
Przewód mm² max	10	10	10	10

Gniazdo przenośne
- Zaciski śrubowe
- Dławik
- Stopień ochrony IP 44

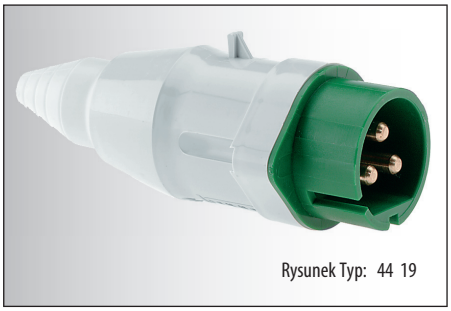
Rysunek Typ: 44 19

Liczba biegunów 2	3	24V 50-60 Hz	42V 50-60 Hz	100-200 Hz do 50V	300 Hz do 50V	400 Hz do 50V	⎓ do 50V		
Prąd [A]	Bieguny	—	12h	4h	2h	3h	10h	Sztuk	g Szt.
16	2	**44 0**	**44 1**	44 2	44 3	44 4	44 5	10	140
16	3	**44 6**	**44 7**	44 8	44 9	44 10	44 61	10	160
32	2	**44 11**	**44 12**	44 13	44 14	44 15	44 16	10	140
32	3	**44 17**	**44 18**	44 19	44 20	44 21	44 59	10	160

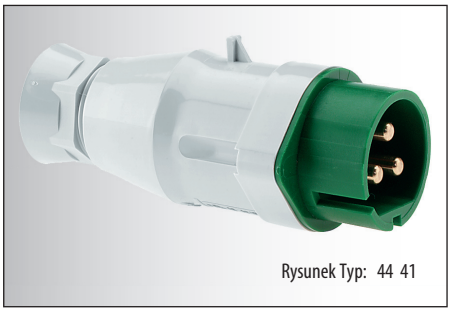
Rysunek Typ: 44 41

16	2	**44 22**	**44 23**	44 24	44 25	44 26	44 27	10	150
16	3	**44 28**	**44 29**	44 30	44 31	44 32	44 81	10	170
32	2	**44 33**	**44 34**	44 35	44 36	44 37	44 38	10	150
32	3	**44 39**	**44 40**	44 41	44 42	44 43		10	170

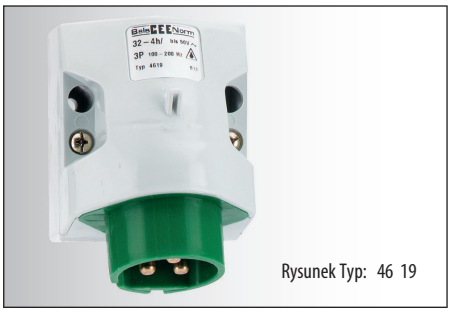
Rysunek Typ: 46 19

16	2	**46 0**	**46 1**	46 2	46 3	46 4	46 5	10	155
16	3	**46 6**	**46 7**	46 8	46 9	46 10		10	175
32	2	**46 11**	**46 12**	46 13	46 14	46 15	46 16	10	155
32	3	**46 17**	**46 18**	46 19	46 20	46 21		10	175

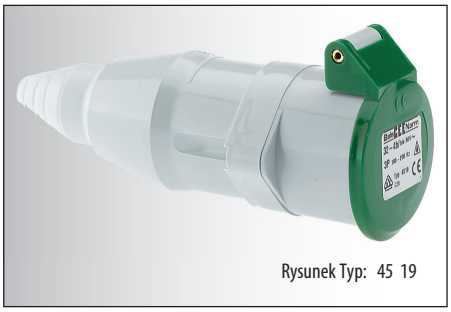
Rysunek Typ: 45 19

16	2	**45 0**	**45 1**	45 2	45 3	45 4	45 5	10	180
16	3	**45 6**	**45 7**	45 8	45 9	45 10	45 63	10	200
32	2	**45 11**	**45 12**	45 13	45 14	45 15	45 16	10	180
32	3	**45 17**	**45 18**	45 19	45 20	45 21		10	200

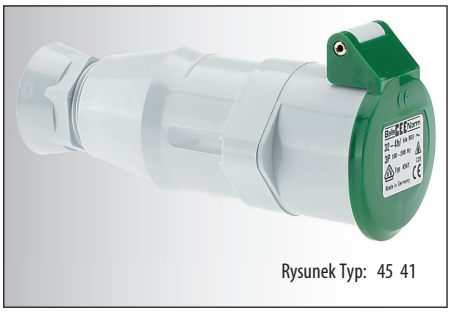
Rysunek Typ: 45 41

16	2	**45 22**	**45 23**	45 24	45 25	45 26	45 27	10	190
16	3	**45 28**	**45 29**	45 30	45 31	45 32		10	210
32	2	**45 33**	**45 34**	45 35	45 36	45 37	45 38	10	190
32	3	**45 39**	**45 40**	45 41	45 42	45 43		10	210

SPECJALNE URZĄDZENIA NISKONAPIĘCIOWE 63A

PN-IEC 60309, EN 60309, VDE 0623

Stopień ochrony IP 44

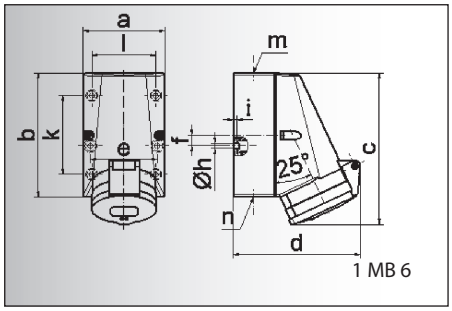

1 MB 6

Prąd [A]	63	63
Bieguny	2	3
a		83,0
b	126,0	
c		158,0
d	130,0	
e		68,0
f	11,0	
h	5,3	
i	4,0	
k		80,0
l	65,0	
m	M 25	
n	x M 252	

Gniazdo naścienne
- Zaciski śrubowe
- Wysokotermostabilny wkład
- Niklowane styki
- Stopień ochrony IP 44

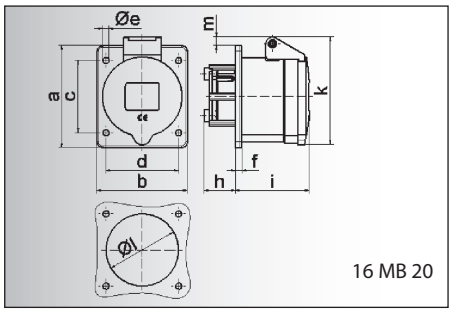

16 MB 20

Prąd [A]	63	63
Bieguny	2	3
a		85,0
b	75,0	
c	60,0	
d	60,0	
e	5,2	
f	5,5	
h	27,0	
i	62,0	
k	90,0	
l	60,0	
m	7,5	

Gniazdo tablicowe
- Zaciski śrubowe
- Proste
- Wysokotermostabilny wkład
- Niklowane styki
- Stopień ochrony IP 44

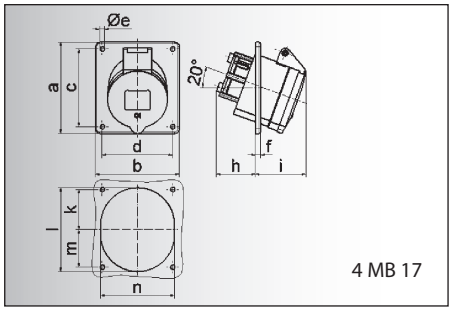

4 MB 17

Prąd [A]	63	63
Bieguny	2	3
a	100,0	
b	92,0	
c		85,0
d	77,0	
e	5,1	
f	5,5	
h	42,0	
i	57,0	
k	44,0	
l		80,0
m	41,0	
n		80,0

Gniazdo tablicowe
- Zaciski śrubowe
- Nachylenie 20°
- wysokotermostabilny wkład
- Niklowane styki
- Stopień ochrony IP 44

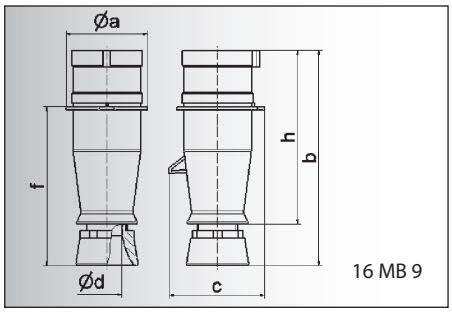

16 MB 9

Prąd [A]	63	63
Bieguny	2	3
a ø	66,0	
b	173,0	
c	78,0	
d ø	24,5	
f	128,0	
h	140,0	

Wtyczka
- Zaciski śrubowe
- Dławik
- Wysokotermostabilny wkład
- Niklowane styki
- Stopień ochrony IP 44

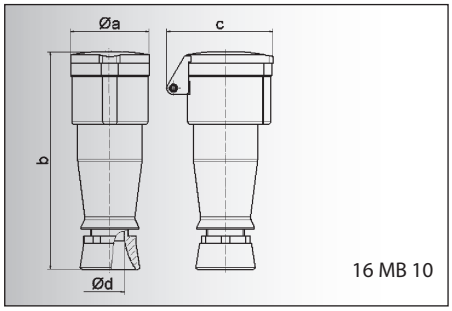

16 MB 10

Prąd [A]	63	63
Bieguny	2	3
a ø	66,5	
b	183,0	
c	91,0	
d ø	24,5	

Gniazdo przenośne
- Zaciski śrubowe
- Dławik
- Wysokotermostabilny wkład
- Niklowane styki
- Stopień ochrony IP 44

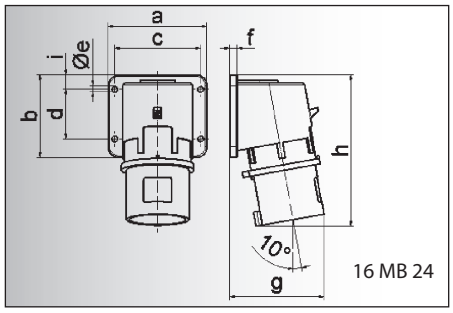

16 MB 24

Prąd [A]	63	63
Bieguny	2	3
a	90,0	
b	75,0	
c	78,0	
d	45,0	
e	5,5	
f	7,0	
g	86,0	
h	138,0	
i	13,0	

Wtyczka odbiornikowa
- Zaciski śrubowe
- Wysokotermostabilny wkład
- Niklowane styki
- Stopień ochrony IP 44

dalsze informacje na stronie www.bals.com; www.bals.pl · inne wartości napięć i częstotliwości dostępne na zamówienie

Liczba biegunów

Prąd [A]	Bieguny	24V 50-60 Hz	42V 50-60 Hz	100-200 Hz do 50V	300 Hz do 50V	Sztuk	g Szt.
63	2		41 [1] 08			10	385
63	3	41 01 [2]	41 00 [2]	41 02 [3]	41 33 [2]	10	420

Rysunek Typ: 41 00

63	2		43 06 [1]			10	250
63	3	43 03 [2]	43 02 [2]	43 05 [3]	43 77 [2]	10	250

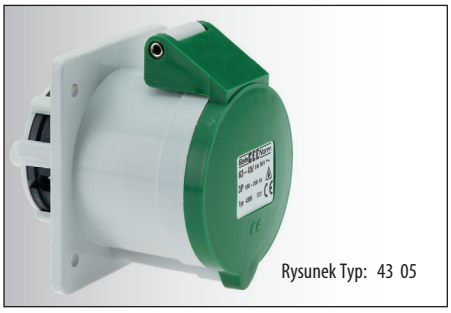
Rysunek Typ: 43 05

63	2		42 08 [1]			10	255
63	3	42 01 [2]	42 00 [2]	42 02 [3]	42 09 [2]	10	290

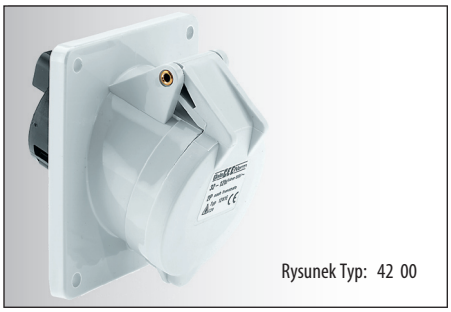
Rysunek Typ: 42 00

63	2		44 09 [1]			10	235
63	3	44 01 [2]	44 00 [2]	44 02 [3]	44 58 [2]	10	270

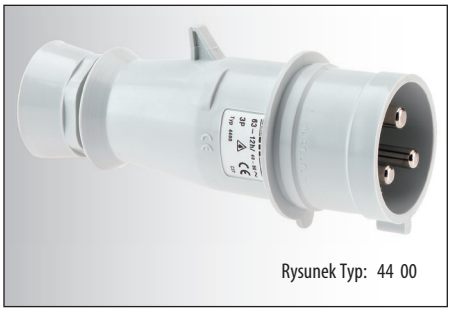
Rysunek Typ: 44 00

63	2		45 08 [1]			10	290
63	3	45 01 [2]	45 00 [2]	45 02 [3]	45 45 [2]	10	325

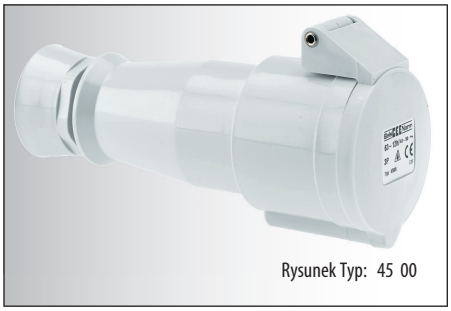
Rysunek Typ: 45 00

63	2		47 3 [1]			10	260
63	3	47 1 [2]	47 0 [2]	47 2 [3]	47 4 [2]	10	260

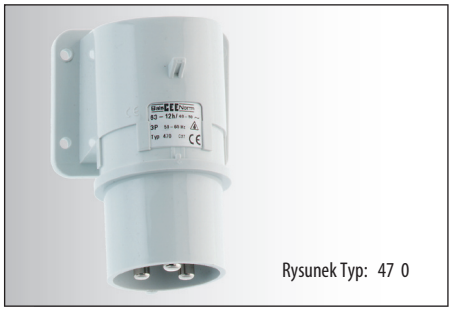
Rysunek Typ: 47 0

1), 2), 3) - nietypowe ułożenie biegunów - skontaktuj się z naszym działem technicznym

dalsze informacje na stronie www.bals.com; www.bals.pl · inne wartości napięć i częstotliwości dostępne na zamówienie

URZĄDZENIA DO ZASTOSOWAŃ SPECJALNYCH

URZĄDZENIA DO ZASTOSOWAŃ SPECJALNYCH

gniazda naścienne TK, wskaźnik kolejności faz, urządzenia HKS ze stykiem pomocniczym, urządzenia PSK z blokadą elektryczną, urządzenia 7 biegunowe, urządzenia na prąd stały, urządzenia podtynkowe TH

Jakość, która przekonuje

Preferowane obszary zastosowań:

Budownictwo

Kampingi

Przemysł

Budownictwo indywidualne

Rolnictwo

Żegluga

ZAWARTOŚĆ

Gniazda naścienne TK
Strona 173

Wskaźnik kolejności faz
Strona 174

Adaptery
Strona 174

Urządzenia 7 biegunowe
Strony 175-178

Gniazda z blokadą elektryczną PSK
Strony 179-180

Gniazda ze stykiem pomocniczym HKS
Strony 181-182

Wtyczki i gniazda przenośne z możliwością zamknięcia
Strony 181-182

Gniazda TH
Strony 183-184

Urządzenia na prąd stały
Strony 185-186

Bals-Polska
ELEKTROTECHNIKA Sp. z o.o.

GNIAZDA NAŚCIENNE TK

PN-IEC 60309, EN 60309, VDE 0623
Stopień ochrony IP 44

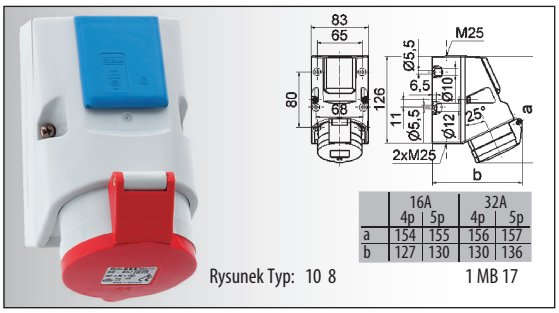

	16A 4p	16A 5p	32A 4p	32A 5p
a	154	155	156	157
b	127	130	130	136

Rysunek Typ: 10 8 1 MB 17

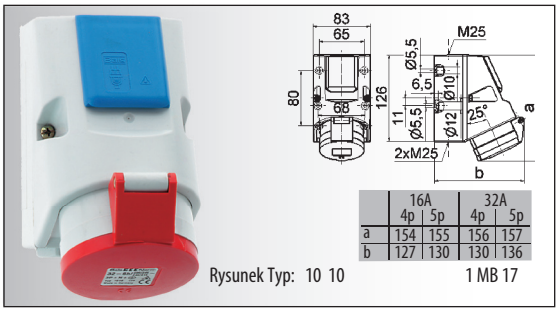

	16A 4p	16A 5p	32A 4p	32A 5p
a	154	155	156	157
b	127	130	130	136

Rysunek Typ: 10 10 1 MB 17

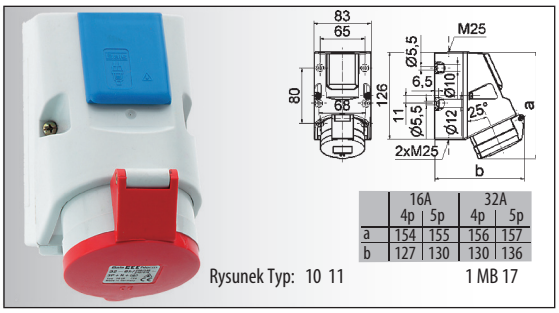

	16A 4p	16A 5p	32A 4p	32A 5p
a	154	155	156	157
b	127	130	130	136

Rysunek Typ: 10 11 1 MB 17

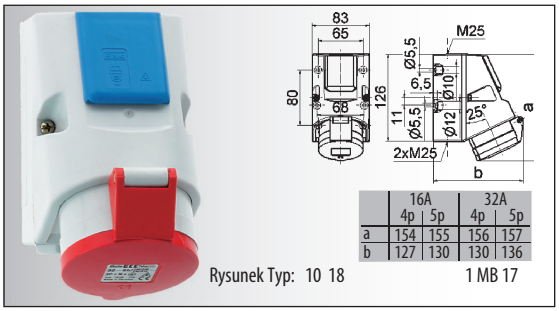

	16A 4p	16A 5p	32A 4p	32A 5p
a	154	155	156	157
b	127	130	130	136

Rysunek Typ: 10 18 1 MB 17

	Liczba biegunów 2P+E (3)	3P+E (4)	3P+N+E (5)	230V 50-60 Hz 4pol 9h	230V 50-60 Hz 5pol 9h	400V 50-60 Hz 4pol 6h	400V 50-60 Hz 5pol 6h	Sztuk	g Szt.
Gniazdo naścienne TK	Prąd [A]	Bieguny							
• Wyposażone w zaciski, nieokablowane • Zintegrowane gniazdo jednofazowe 16A/230V ~ • Stopień ochrony IP 44	16	4		10 12				10	560
	16	5				**10 7**		10	570
[1] Przy zasilaniu jednym przewodem stosować gniazdo bezpiecznikowe typ 1862	[1] 32	5				**10 8**		10	600
Gniazdo naścienne TK • Wyposażone w zaciski i okablowanie (gotowe do instalacji) • Zintegrowane gniazdo jednofazowe 16A/230V ~ • Stopień ochrony IP 44	16	4		10 13				10	510
	16	5				**10 10**		10	520
Gniazdo naścienne TK • Wyposażone w zaciski i okablowanie (gotowe do instalacji) • Gniazdo bezpiecznikowe 5 x 20mm DIN 41671 • Zintegrowane gniazdo jednofazowe 16A/230V ~ • Stopień ochrony IP 44	16	5				**10 9**		10	580
[2] 2 x gniazdo bezpiecznikowe	[2] 32	4		10 20				10	600
	32	5				**10 11**		10	610
Gniazdo naścienne TK • Wyposażone w zaciski i okablowanie (gotowe do instalacji) • Gniazdo bezpiecznikowe 5 x 20mm DIN 41671 • Zintegrowane gniazdo jednofazowe 16A/230V ~ z bolcem ochronnym • Stopień ochrony IP 44	[2] 16	4		10 17				10	560
	16	5				**10 15**		10	570
	[2] 32	4		10 19				10	590
2 x gniazdo bezpiecznikowe	32	5				**10 18**		10	600

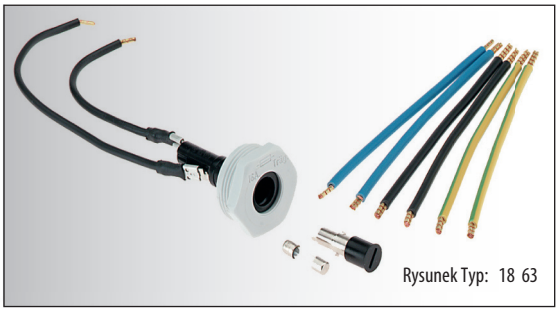

Rysunek Typ: 18 63

Akcesoria

Zestaw przewodów L. N. PE	dla 16 A	18 63
	dla 32 A	18 96
Gniazdo bezpiecznikowe G 5 x 20mm DIN 41671		18 62
Wkładka topikowa G	6,3 A	18 64
	10 A	18 65
	16 A	18 66

Bals-Polska
ELEKTROTECHNIKA Sp. z o.o.

WSKAŹNIK KOLEJNOŚĆI FAZ ADAPTER

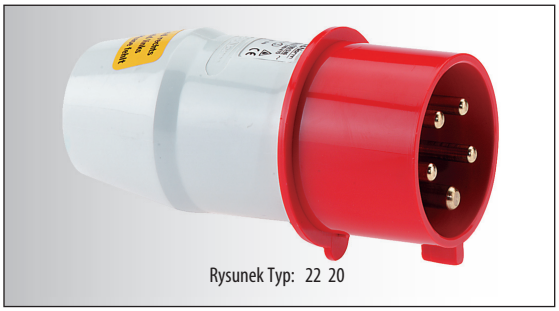
Rysunek Typ: 22 20

Wskaźnik kolejności faz	Prąd [A]	Liczba biegunów 4 3P+E / 5 3P+N+E Bieguny	230V 50-60 Hz 4pol 9h	230V 50-60 Hz 5pol 9h	400V 50-60 Hz 4pol 6h	400V 50-60 Hz 5pol 6h	500V 50-60 Hz 4pol 7h	500V 50-60 Hz 5pol 7h	Stück	g Stück
• Niklowane styki Wskaźnik kolejności faz dla urządzeń kontenerowych – str. 138	16	4	22 10		**22 11**		22 12		10	170
	16	5	22 13		**22 14**		22 15		10	195
	32	4	22 16		**22 17**		22 18		10	265
	32	5	22 19		**22 20**		22 21		10	290
	63	4	22 22		**22 23**		22 24		2	600
	63	5	22 25		**22 26**		22 27		2	650

Rysunek Typ: 22 35

Wskaźnik kolejności faz „TRIPOL" 400/230V										
• Niklowane styki • Zintegrowane gniazdo jednofazowe 16A/230V ~ • Zabudowane układy elektroniczne do: a) wskazań kolejności faz b) podłączenia urządzeń pomiarowych c) wskazywania faz	16	5		**22 34**					2	265
	32	5		**22 35**					2	335
	63	5		**22 36**					2	640

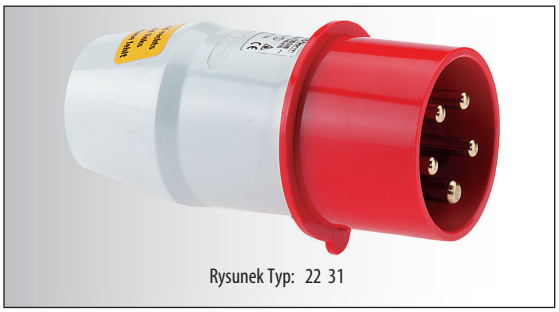
Rysunek Typ: 22 31

Wskaźnik kolejności faz										
• Niklowane styki • Bez blokady warunków zasilania • Zakres pracy 230…600V	16	4		**22 28**					10	170
	16	5		**22 29**					10	195
	32	4		**22 30**					10	265
	32	5		**22 31**					10	290
	63	4		**22 32**					2	600
	63	5		**22 33**					2	650

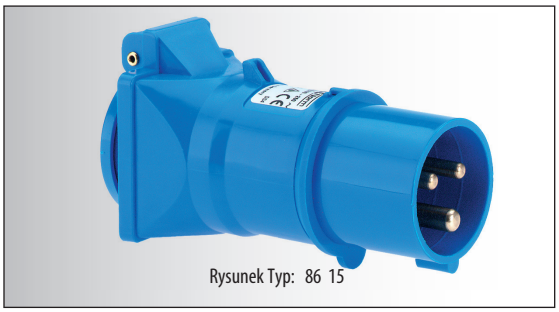
Rysunek Typ: 86 15

Adapter

Wtyczka CEE 16A/ 230V/ 3p na gniazdo jednofazowe 16A 230V ~	86 15
Wtyczka CEE 16A/ 230V/ 3p na gniazdo jednofazowe 16A 230V ~ z bolcem ochronnym	86 14
Wtyczka CEE 16A/ 230V/ 3p na gniazdo jednofazowe 16A 230V ~ w systemie szwajcarskim (Typ 13)	86 18

Pozostałe systemy adapterów dostępne na zamówienie

Bals-Polska
ELEKTROTECHNIKA Sp. z o.o.

URZĄDZENIA 7 BIEGUNOWE (6 x roboczy + PE)

Stosowane przy: zmianie biegunowości, przełącznikach gwiazda-trójkąt, przełączaniu sygnalizacji, Stopień ochrony IP 44

	Prąd [A]	Liczba biegunów (7, 6P+E) Bieguny	230V 50-60 Hz 7pol 9h	400V 50-60 Hz 7pol 6h	Sztuk	g Szt.
Gniazdo naścienne • Zaciski śrubowe • Wysokotermostabilny wkład • Niklowane styki • Wprowadzenie przewodu: 1 x z góry (otwarte), 2 x z dołu (zamknięte) • Możliwość obrócenia podstawy obudowy o 180° • 4 otwory montażowe w podstawie obudowy • Przystosowane do łączenia przelotowego z zastosowaniem specjalnych zacisków • Stopień ochrony IP 44 Wymiary na stronie 19/5 (1 MB 2 przy 5p)	16	7	11 480	**11 481**	10	400
	32	7	11 482	**11 483**	10	475

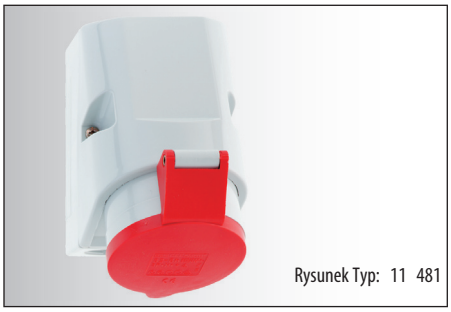
Rysunek Typ: 11 481

Gniazdo tablicowe • Zaciski śrubowe • Wysokotermostabilny wkład • Niklowane styki • Kołnierz 75 x 75 mm • Stopień ochrony IP 44 Wymiary na stronie 27/6 (4 MB 4 przy 5p)	16	7	13 326	**13 327**	10	225
	32	7	13 328	**13 329**	10	320

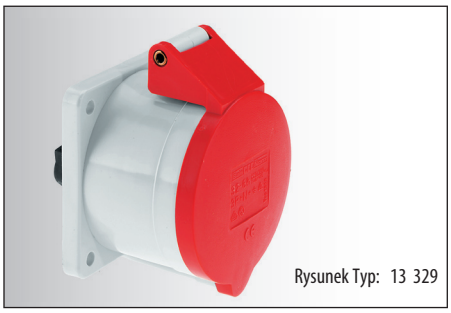
Rysunek Typ: 13 329

Gniazdo tablicowe • Zaciski śrubowe • Nachylenie 20° • Wysokotermostabilny wkład • Niklowane styki • Kołnierz 100 x 92 mm • Stopień ochrony IP 44 Wymiary na stronie 29/5 (4 MB 112 przy 5p)	16	7	12 390	**12 391**	10	255
	32	7	12 392	**12 393**	10	315

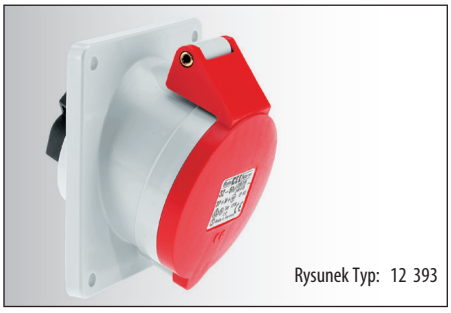
Rysunek Typ: 12 393

Wtyczka TE z Multi-Grip • Zaciski śrubowe • Wysokotermostabilny wkład • Niklowane styki • Specjalny dławik z odciążeniem naprężenia • Stopień ochrony IP 44 Wymiary na stronie 43/3 (2 MB 93 przy 5p)	16	7	21 0550	**21 557**	10	275
	32	7	21 0636	**21 0067**	10	370

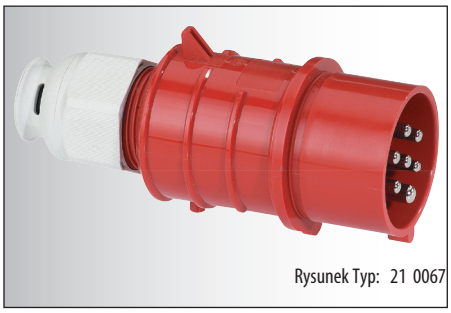
Rysunek Typ: 21 0067

Wtyczka odbiornikowa • Zaciski śrubowe • Wysokotermostabilny wkład • Niklowane styki • Stopień ochrony IP 44 Wymiary na stronie 47/4 (5 MB 45 przy 5p)	16	7	24 193	**24 194**	10	305
	32	7	24 195	**24 196**	10	390

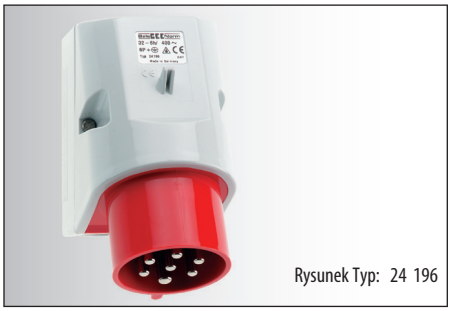
Rysunek Typ: 24 196

URZĄDZENIA 7 BIEGUNOWE (6 x roboczy + PE)

Stosowane przy: zmianie biegunowości, przełacznikach gwiazda-trójkąt, przełączaniu sygnalizacji, Stopień ochrony IP 67

Liczba biegunów 7 (6P+E)

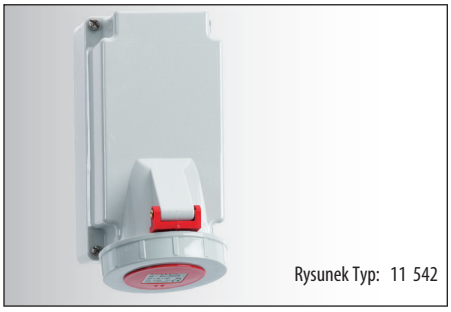
Rysunek Typ: 11 542

	Prąd [A]	Bieguny	230V 50-60 Hz 7pol 9h	400V 50-60 Hz 7pol 6h	Sztuk	g Szt.
Gniazdo naścienne • Zaciski śrubowe • Wysokotermostabilny wkład • Niklowane styki • Stopień ochrony IP 67 Wymiary na stronie 25/1 (1 MB 8 przy 5p)	16	7	11 634	**11 542**	1	530

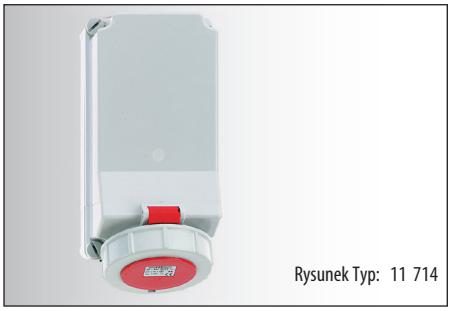
Rysunek Typ: 11 714

Gniazdo naścienne • Zaciski śrubowe • Wysokotermostabilny wkład • Niklowane styki • Stopień ochrony IP 67 Wymiary na stronie 25/2 (1 MB 14 przy 5p)	32	7	11 635	**11 714**	1	870

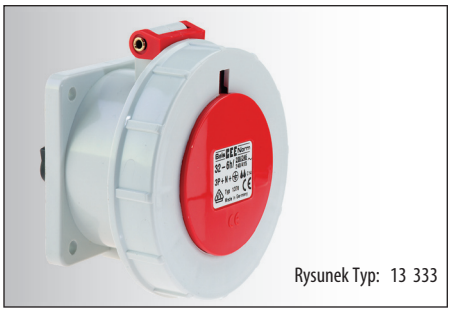
Rysunek Typ: 13 333

Gniazdo tablicowe • Zaciski śrubowe • Wysokotermostabilny wkład • Niklowane styki • Kołnierz 75 x 75 mm • Stopień ochrony IP 67 Wymiary na stronie 33/4 (4 MB 5 przy 5p)	16	7	13 330	**13 331**	10	260
	32	7	13 332	**13 333**	10	340

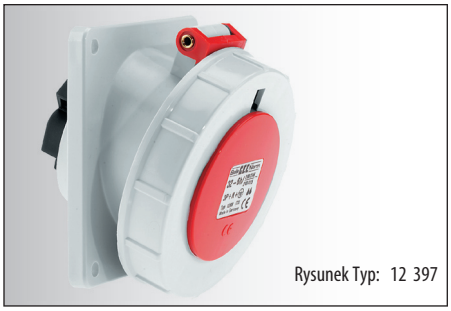
Rysunek Typ: 12 397

Gniazdo tablicowe • Zaciski śrubowe • Nachylenie 20° • Wysokotermostabilny wkład • Niklowane styki • Kołnierz 100 x 92 mm • Stopień ochrony IP 67 Wymiary na stronie 35/5 (4 MB 115 przy 5p)	16	7	12 394	**12 395**	10	280
	32	7	12 396	**12 397**	10	325

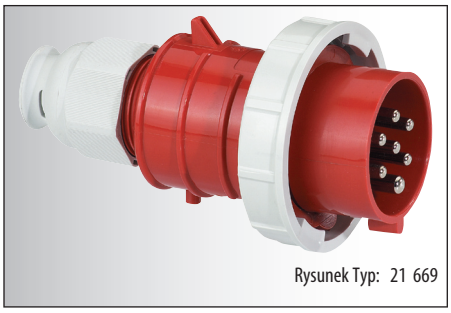
Rysunek Typ: 21 669

Wtyczka TE z Multi-Grip • Zaciski śrubowe • Wysokotermostabilny wkład • Niklowane styki • Specjalny dławik z odciążeniem naprężenia • Stopień ochrony IP 67 Wymiary na stronie 45/2 (2 MB 94 przy 5p)	16	7	21 711	**21 667**	10	265
	32	7	21 712	**21 669**	10	405

URZĄDZENIA 7 BIEGUNOWE (6 x roboczy + PE)

Stosowane przy: zmianie biegunowości, przełacznikach gwiazda-trójkąt, przełączaniu sygnalizacji, stopień ochrony IP 44

Liczba biegunów 7 / 6P+E

	Prąd [A]	Bieguny	230V 50-60 Hz 7pol 9h	400V 50-60 Hz 7pol 6h	Sztuk	g Szt.
Rysunek Typ: 26 002						
Wtyczka odbiornikowa maszynowa • Zaciski śrubowe • Wysokotermostabilny wkład • Niklowane styki • Stopień ochrony IP 44 Wymiary na stronie 53/1 (5 MB 24 przy 5p)	16	7	26 012	**26 013**	10	200
	32	7	26 001	**26 002**	10	300
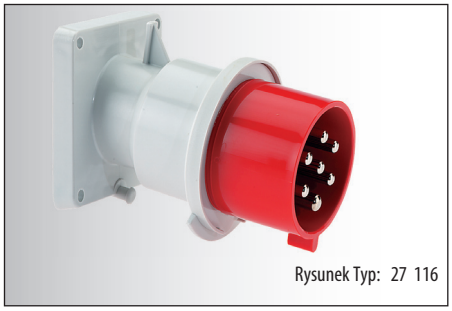 Rysunek Typ: 27 116						
Wtyczka odbiornikowa tablicowa • Zaciski śrubowe • Wysokotermostabilny wkład • Niklowane styki • Stopień ochrony IP 44 Wymiary na stronie 55/1 (5 MB 21 przy 5p)	16	7	27 113	**27 114**	10	245
	32	7	27 115	**27 116**	10	320
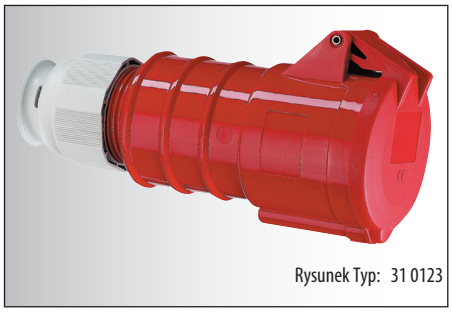 Rysunek Typ: 31 0123						
Gniazdo przenośne • Zaciski śrubowe • Wysokotermostabilny wkład • Niklowane styki • Specjalny dławik z odciążeniem naprężenia • Stopień ochrony IP 44 Wymiary na stronie 65/3 (3 MB 62 przy 5p)	16	7	31 0311	**31 752**	10	275
	32	7	31 0381	**31 0123**	10	430
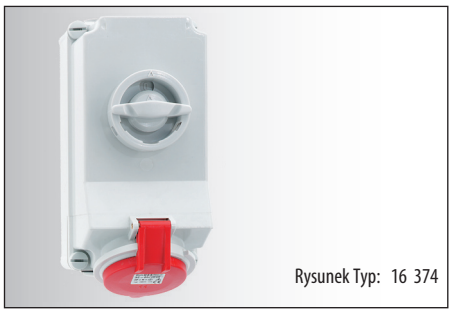 Rysunek Typ: 16 374						
Gniazdo naścienne • Wysokotermostabilny wkład • Niklowane styki • Z wyłącznikiem 0-1 • Możliwość zamknięcia w pozycji 0 • Stopień ochrony IP 44 Wymiary na stronie 87/2 (12 MB 24 przy 5p)	16	7	16 441	**16 374**	1	1140
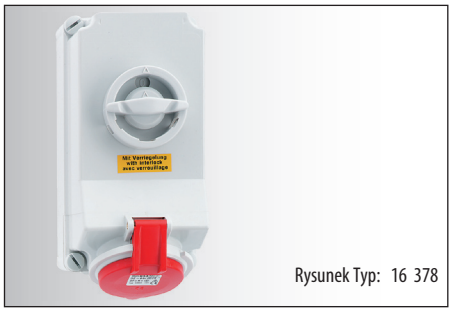 Rysunek Typ: 16 378						
Gniazdo naścienne • wysokotermostabilny wkład • niklowane styki • z wyłącznikiem 0-1 • możliwość zamknięcia w pozycji 0 • podwójna blokada mechaniczna • zaciski klatkowe • stopień ochrony IP 44 Wymiary na stronie: 87/2 (12 MB 24 przy 16A 5p) dla 16A 7p 87/4 (12 MB 24 przy 32A 5p) dla 32A 7p	16	7	16 445	**16 378**	1	1170
	32	7		**16 0438**	1	1400

URZĄDZENIA 7 BIEGUNOWE (6 x roboczy + PE)

Stosowane przy: zmianie biegunowości, przełacznikach gwiazda-trójkąt, przełączaniu sygnalizacji, stopień ochrony IP 67

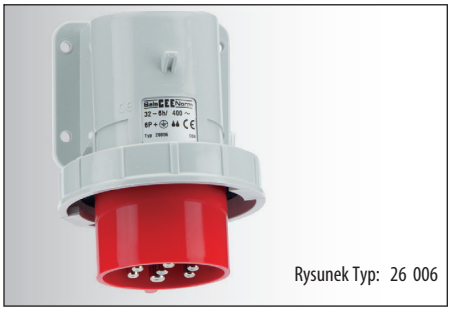
Rysunek Typ: 26 006

	Liczba biegunów 7 / 6P+E Prąd [A]	Bieguny	230V 50-60 Hz 7pol 9h	400V 50-60 Hz 7pol 6h	Sztuk	g Szt.
Wtyczka odbiornikowa maszynowa • Zaciski śrubowe • Wysokotermostabilny wkład • Niklowane styki • Stopień ochrony IP 67 Akcesoria: Osłona wtyczki patrz str. 211 Wymiary na stronie 53/3 (5 MB 1 przy 5p)	16	7	26 003	**26 004**	10	275
	32	7	26 005	**26 006**	1	350

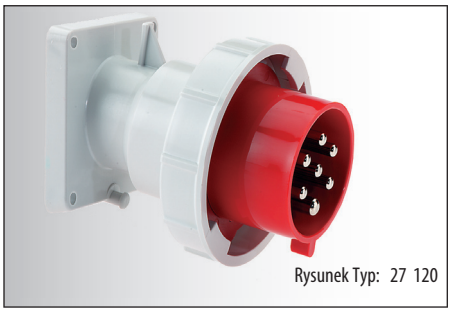
Rysunek Typ: 27 120

Wtyczka odbiornikowa tablicowa • Zaciski śrubowe • Wysokotermostabilny wkład • Niklowane styki • Stopień ochrony IP 67 Akcesoria: Osłona wtyczki patrz str. 211 Wymiary na stronie 55/3 (5 MB 22 przy 5p)	16	7	27 117	**27 118**	10	240
	32	7	27 119	**27 120**	10	410

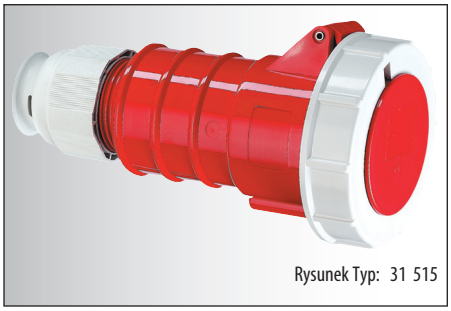
Rysunek Typ: 31 515

Gniazdo przenośne • Zaciski śrubowe • Wysokotermostabilny wkład • Niklowane styki • Specjalny dławik z odciążeniem naprężenia • Stopień ochrony IP 67 Wymiary na stronie 67/2 (3 MB 63 przy 5p)	16	7	31 512	**31 513**	10	310
	32	7	31 514	**31 515**	10	480

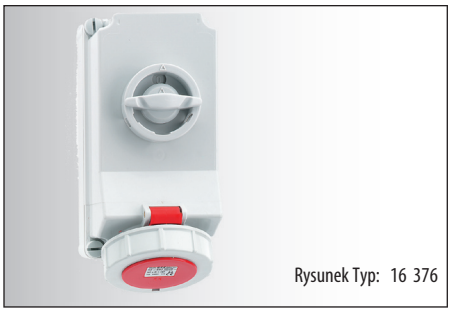
Rysunek Typ: 16 376

Gniazdo naścienne • Wysokotermostabilny wkład • Niklowane styki • Z wyłącznikiem 0-1 • Możliwość zamknięcia w pozycji 0 • Stopień ochrony IP 67 Wymiary na stronie 89/2 (12 MB 11 przy 5p)	16	7	16 443	**16 376**	1	1170

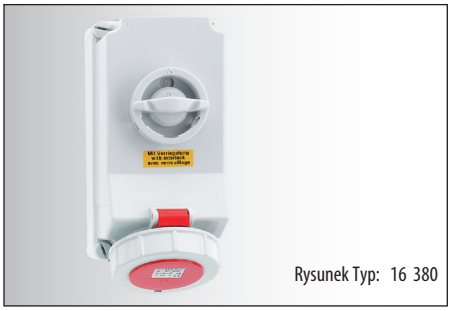
Rysunek Typ: 16 380

Gniazdo naścienne • Wysokotermostabilny wkład • Niklowane styki • Z wyłącznikiem 0-1 • Możliwość zamknięcia w pozycji 0 • Podwójna blokada mechaniczna • Stopień ochrony IP 67 Wymiary na stronie: 89/2 (12 MB 11 przy 16A 5p) dla 16A 7p 89/3 (12 MB 11 przy 32A 5p) dla 32A 7p	16	7	16 447	**16 380**	1	1200
	32	7		**16 0087**	1	1410

Bals-Polska
ELEKTROTECHNIKA Sp. z o.o.

GNIAZDA Z BLOKADĄ ELEKTRYCZNĄ PSK

PN-IEC 60309, EN 60309, VDE 0623
Stopień ochrony IP 44

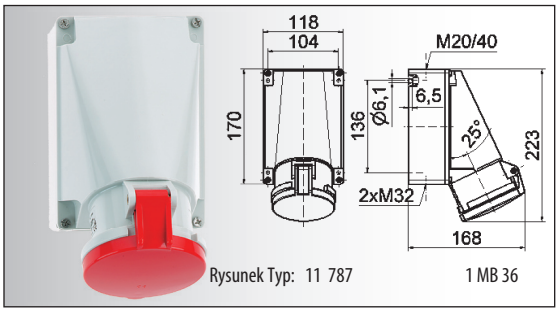

Gniazdo naścienne	Prąd [A]	Liczba biegunów 3P+E (4)	Liczba biegunów 3P+N+E (5)	400V 50-60 Hz 4pol 6h	400V 50-60 Hz 5pol 6h	500V 50-60 Hz 4pol 7h	500V 50-60 Hz 5pol 7h	Sztuk	g Szt.
• Blokada elektryczna PSK i dodatkowy otwór M20 z góry • Kontakty Kontex-Plus • Zaciski klatkowe • Stopień ochrony IP 44	63	4		**11 785**		11 786		5	1060
	63	5		**11 787**				5	1140

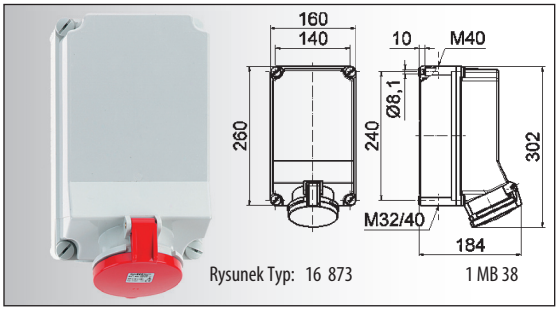

Gniazdo naścienne	Prąd [A]	Liczba biegunów 3P+E (4)	Liczba biegunów 3P+N+E (5)	400V 50-60 Hz 4pol 6h	400V 50-60 Hz 5pol 6h	500V 50-60 Hz 4pol 7h	500V 50-60 Hz 5pol 7h	Sztuk	g Szt.
• Blokada elektryczna PSK oraz stycznik Moeller DIL 2M • Kontakty Kontex-Plus • Zaciski klatkowe • Stopień ochrony Styczniki innych producentów dostępne na zamówienie	63	4		**16 871**		16 872		1	2760
	63	5		**16 873**				1	2810

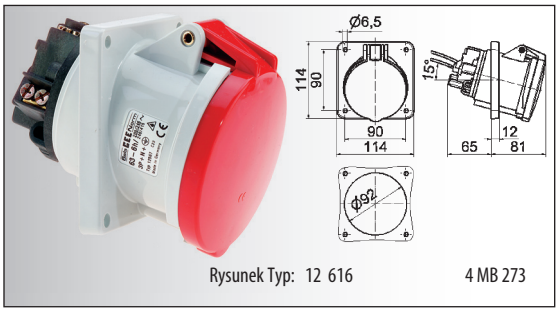

Gniazdo tablicowe	Prąd [A]	Liczba biegunów 3P+E (4)	Liczba biegunów 3P+N+E (5)	400V 50-60 Hz 4pol 6h	400V 50-60 Hz 5pol 6h	500V 50-60 Hz 4pol 7h	500V 50-60 Hz 5pol 7h	Sztuk	g Szt.
• Zaciski śrubowe - klatkowe • Nachylenie 15° • Kołnierz 114 x 114 mm • Odległość między otworami montażowymi 90 x 90 mm • Blokada elektryczna PSK • Kontakty Kontex-Plus • Stopień ochrony IP 44	63	4		**12 360**		12 511		5	700
	63	5		**12 616**				5	750

Bals-Polska
ELEKTROTECHNIKA Sp. z o.o.

GNIAZDA Z BLOKADĄ ELEKTRYCZNĄ PSK

PN-IEC 60309, EN 60309, VDE 0623
Stopień ochrony IP 67

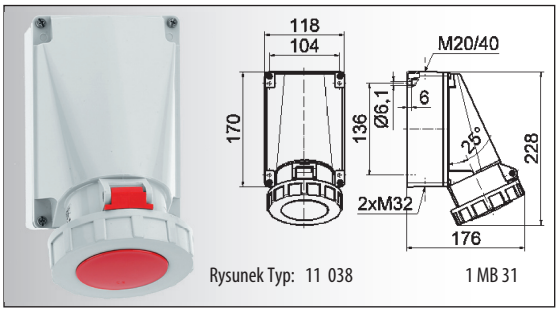

Rysunek Typ: 11 038 1 MB 31

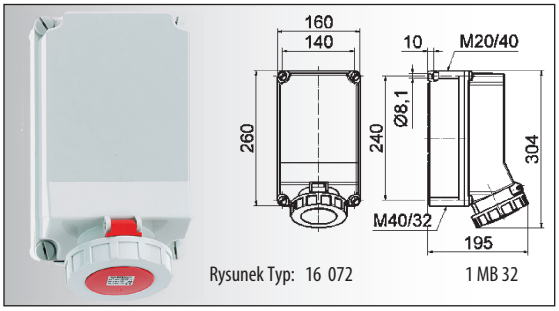

Rysunek Typ: 16 072 1 MB 32

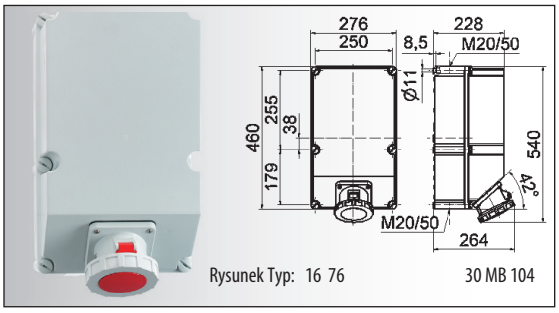

Rysunek Typ: 16 76 30 MB 104

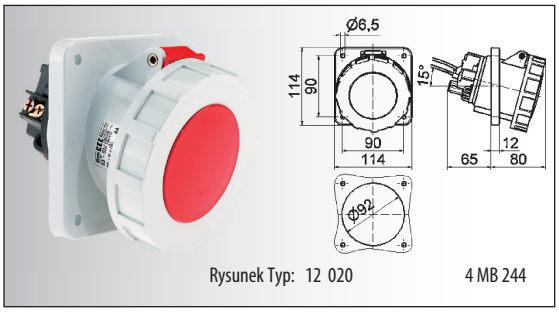

Rysunek Typ: 12 020 4 MB 244

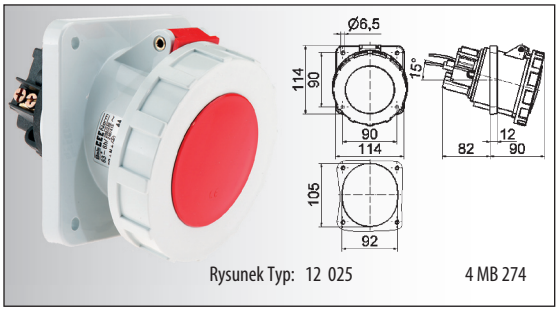

Rysunek Typ: 12 025 4 MB 274

	Liczba biegunów 3P+E (4)	3P+N+E (5)	400V 50-60 Hz 4pol 6h	400V 50-60 Hz 5pol 6h	500V 50-60 Hz 4pol 7h	500V 50-60 Hz 5pol 7h	Sztuk	g Szt.
Gniazdo naścienne • Blokada elektryczna PSK i dodatkowy otwór M20 z góry • Kontakty Kontex-Plus • Zaciski klatkowe • Stopień ochrony IP 67	63	4	**11 052**		11 014		5	1100
	63	5	**11 038**				5	1180
Gniazdo naścienne • Blokada elektryczna PSK oraz stycznik Moeller DIL 2M • Kontakty Kontex-Plus • Zaciski klatkowe • Stopień ochrony IP 67 Styczniki innych producentów dostępne na zamówienie	63	4	**16 070**		16 071		1	2800
	63	5	**16 072**				1	2850
Gniazdo naścienne • Blokada elektryczna PSK oraz stycznik Moeller DIL 4M • Kontakty Kontex-Plus • Zaciski klatkowe • Stopień ochrony IP 67 Styczniki innych producentów dostępne na zamówienie	125	4	**16 74**		16 75		1	8050
	125	5	**16 76**				1	8200
Gniazdo tablicowe • Nachylenie 15° • Kołnierz 114 x 114 mm • Odległość między otworami montażowymi 90 x 90 mm • Blokada elektryczna PSK • Kontakty Kontex-Plus • Zaciski klatkowe • Stopień ochrony IP67	63	4	**12 052**		12 053		5	760
	63	5	**12 020**				5	820
Gniazdo tablicowe • Nachylenie 15° • Kołnierz 114 x 114 mm • Odległość między otworami montażowymi 90 x 90 mm • Blokada elektryczna PSK • Kontakty Kontex-Plus • Zaciski klatkowe • Stopień ochrony IP67	125	4	**12 139**		12 054		5	1230
	125	5	**12 025**				5	1350

GNIAZDA ZE STYKIEM POMOCNICZYM HKS

do pomiarów, sterowania, regulowania itp.
PN-IEC 60309, EN 60309, VDE 0623
Stopień ochrony IP 44, IP 67

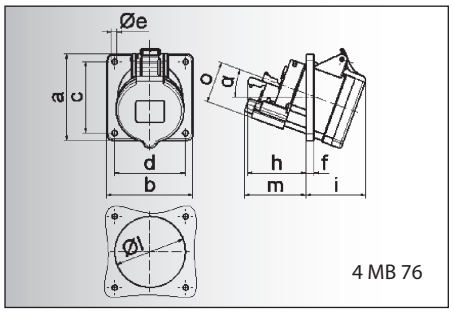

4 MB 76

Prąd [A]	16	16	16	32	32	32
Bieguny	**3**	**4**	**5**	**3**	**4**	**5**
a	85,0	85,0	85,0	85,0	85,0	85,0
b	85,0	85,0	85,0	85,0	85,0	85,0
c	70,0	70,0	70,0	70,0	70,0	70,0
d	70,0	70,0	70,0	70,0	70,0	70,0
e	5,5	5,5	5,5	5,5	5,5	5,5
f	8,0	8,0	8,0	8,0	8,0	8,0
h	46,0	46,0	46,0	61,0	61,0	61,0
i	50,0	51,0	54,0	60,0	60,0	60,0
l	57,0	65,0	70,0	78,0	78,0	78,0
m	57,0	57,0	58,0	62,0	62,0	63,0
o	34,0	37,0	41,0	42,0	42,0	44,0
α	20°	20°	20°	20°	20°	20°

Gniazdo tablicowe CEE Quick-Connect TE
- Zaciski bezśrubowe
- Skośne
- Pomocniczy styk zwierny lub rozwierny
- Kołnierz 85 x 85 mm
- Wysokotermostabilny wkład
- Niklowane styki
- Stopień ochrony IP44

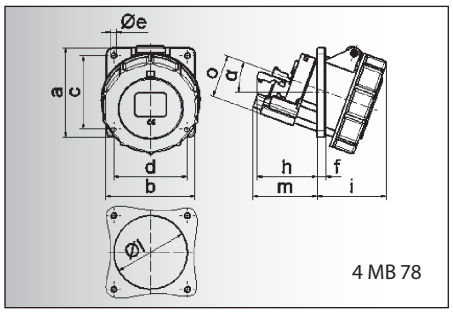

4 MB 78

Prąd [A]	16	16	16	32	32	32
Bieguny	**3**	**4**	**5**	**3**	**4**	**5**
a	85,0	85,0	85,0	85,0	85,0	85,0
b	85,0	85,0	85,0	85,0	85,0	85,0
c	70,0	70,0	70,0	70,0	70,0	70,0
d	70,0	70,0	70,0	70,0	70,0	70,0
e	5,5	5,5	5,5	5,5	5,5	5,5
f	8,0	8,0	8,0	8,0	8,0	8,0
h	46,0	46,0	46,0	61,0	61,0	61,0
i	57,0	57,0	60,0	65,0	65,0	69,0
l	57,0	65,0	70,0	75,0	75,0	78,0
m	57,0	57,0	58,0	62,0	62,0	63,0
o	34,0	37,0	41,0	42,0	42,0	44,0
α	20°	20°	20°	20°	20°	20°

Gniazdo tablicowe CEE Quick-Connect TE
- Zaciski bezśrubowe
- Skośne
- Pomocniczy styk zwierny lub rozwierny
- Kołnierz 85 x 85 mm
- Wysokotermostabilny wkład
- Niklowane styki
- Stopień ochrony IP67

WTYCZKI I GNIAZDA PRZENOŚNE Z MOŻLIWOŚCIĄ ZAMKNIĘCIA

PN-IEC 60309, EN 60309, VDE 0623
Stopień ochrony IP 44

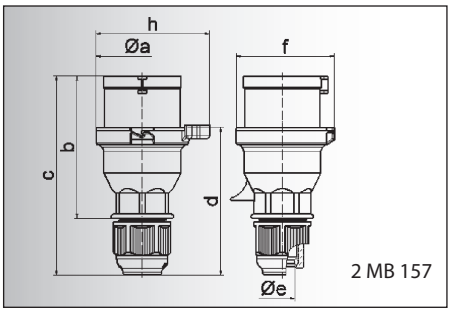

2 MB 157

Prąd [A]	16	32
Bieguny	**5**	**5**
a	**66,0**	**74,5**
b	**103,0**	**121,5**
c	**142,0**	**174,5**
d	**105,5**	**128,5**
e ø	**18,0**	**23,0**
f	**70,5**	**80,0**
h	**82,0**	**90,0**
Przewód mm² min	**1**	**2,5**
Przewód mm² max	**2,5**	**6**

Wtyczka przenośna Quick-Connect zamykana
- Zaciski bezśrubowe
- Możliwość zamknięcie (stałego połączenia) po zastosowaniu odpowiedniego gniazda
- System szybkiego zamykania obudowy z blokadą
- Specjalny dławik z odciążeniem naprężenia
- Stopień ochrony IP 44

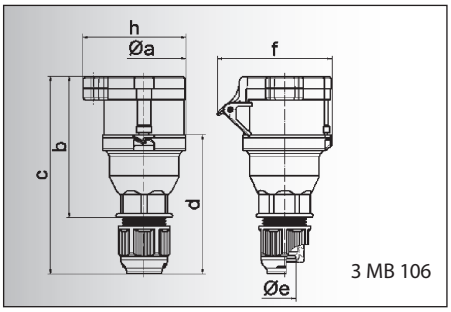

3 MB 106

Prąd [A]	16	32
Bieguny	**5**	**5**
a ø	66,0	74,5
b	113,5	134,5
c	154,0	187,0
d	105,5	128,5
e ø	18,0	23,0
f	86,0	97,0
h	82,0	100,0
Przewód mm² min	1	2,5
Przewód mm² max	2,5	6

Gniazdo przenośne Quick-Connect zamykane
- Zaciski bezśrubowe
- Możliwość zamknięcie (stałego połączenia) po zastosowaniu odpowiedniej wtyczki
- System szybkiego zamykania obudowy z blokadą
- Kontakty Kontex-Plus
- Specjalny dławik z odciążeniem naprężenia
- Stopień ochrony IP44

Rysunek Typ: 12 0587

Liczba biegunów 2P+E 3P+E 3P+N+E	Prąd [A]	Bieguny	110V 50-60 Hz 3pol 4h	110V 4pol 4h	110V 5pol 4h	230V 50-60 Hz 3pol 6h	230V 4pol 9h	230V 5pol 9h	400V 50-60 Hz 3pol 9h	400V 4pol 6h	400V 5pol 6h	500V 50-60 Hz 3pol 7h	500V 4pol 7h	500V 5pol 7h	Sztuk	g Szt.
						12 0588			**12 0589**							
												12 0592				

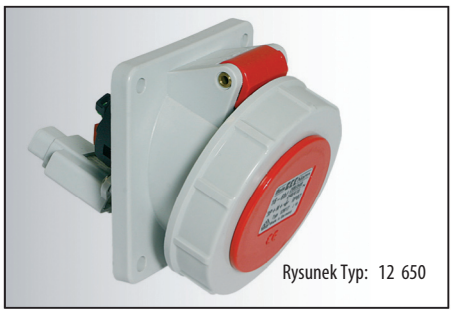
Rysunek Typ: 12 650

16	3				12 648		**12 1317**						10	185
16	4								**12 649**		12 653		10	215
16	5								**12 650**				10	235
32	3				12 651		**12 646**						10	280
32	4								**12 555**		12 652		10	290
32	5								**12 596**				10	330

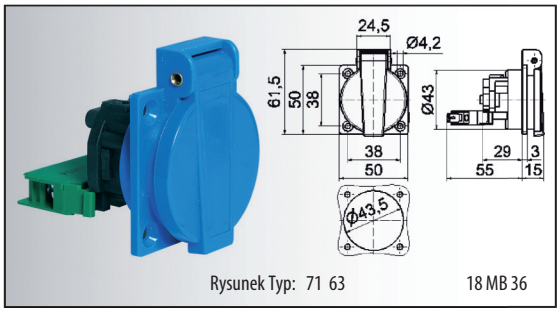

Rysunek Typ: 71 63 18 MB 36

Gniazdo jednofazowe
- 16A/230V ~ z bolcem ochronnym
- Samozamykająca się pokrywa
- Stopień ochrony IP 44

Zwierny															**71 001**	20	80
Rozwierny															**71 63**	20	80

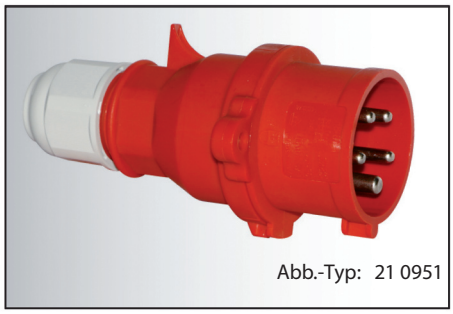
Abb.-Typ: 21 0951

16	5													**21 0950**		10	180
32	5													**21 0951**		10	305

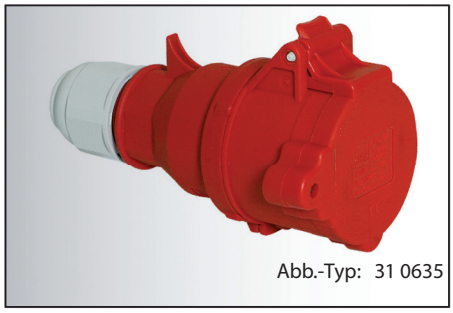
Abb.-Typ: 31 0635

16	5													**31 0634**		10	145
32	5													**31 0635**		10	200

GNIAZDA tablicowe,natynkowe,podtynkowe

PN-IEC 60309, EN 60309, VDE 0623
Stopień ochrony IP 44

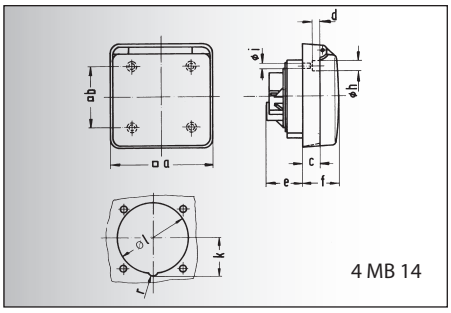

Prąd [A]	16	16	32
Bieguny	3	5	5
a □	91,0	91,0	90,0
b □	70,0	70,0	60,0
c	15,2	15,2	-
d ø	2,7	2,7	-
e	28,0	28,0	31,0
f	36,0	36,0	39,5
h ø	7,5	7,5	-
i ø	4,8	4,8	4,1
k	-	34,0	42,5
l	54,0	64,0	75,0
r	-	10,0	10,0

Gniazdo do zabudowy

- Proste
- Przystosowane do wykorzystania w kanałach kablowych i słupkach zasilających
- Możliwość zamknięcie (stałego połączenia) po zastosowaniu odpowiedniej wtyczki
- Wykonanie 16A - odległość między otworami montażowymi 70 x 70 mm
- Wykonanie 16A - odległość między otworami montażowymi 60 x 60 mm
- Stopień ochrony IP 44

Odpowiednia wtyczka kątowa strona 44/6

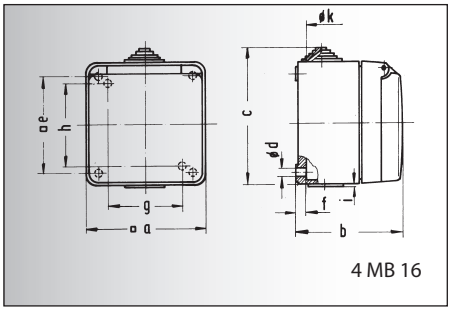

Prąd [A]	16	16	32
Bieguny	3	5	5
a □	91,0	91,0	90,0
b	79,5	79,5	93,0
c	100,0	100,0	112,5
d ø	5,5	5,5	5,5
e □	73,0	73,0	-
f	7,0	7,0	6,0
g	-	-	58,0
h ø	-	-	73,0
i	-	-	1,5
k ø	20,0 max.	20,0 max.	8,0/ 20,0

Gniazdo natynkowe

- Proste
- Wprowadzenie przewodu 1 x z góry (otwarte), 1 x z dołu (zamknięte)
- Stopień ochrony IP 44

Odpowiednia wtyczka kątowa strona 44/6

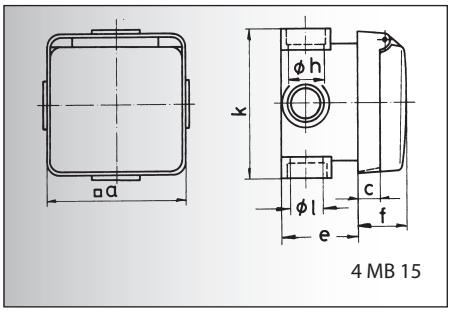

Prąd [A]	16	16	32
Bieguny	3	5	5
a □	91,0	91,0	91,0
c	15,2	15,2	29,0
e	50,0	50,0	63,0
f	30,0	30,0	47,0
h ø	18,5	18,5	22,5
k	91,0	91,0	109,0
l ø	18,5	18,5	18,5

Gniazdo podtynkowe

- Kołnierz 90 x 90 mm
- Odległość między otworami montażowymi 53 x 53 mm
- Stopień ochrony IP 44

Odpowiednia wtyczka kątowa strona 44/6

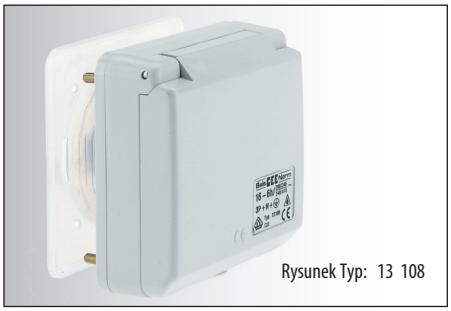
Rysunek Typ: 13 108

Prąd [A]	Liczba biegunów 2P+E (3) / 3P+N+E (5)	110V 50-60 Hz 3pol 4h	110V 50-60 Hz 4pol 4h	110V 50-60 Hz 5pol 4h	230V 50-60 Hz 3pol 6h	230V 50-60 Hz 4pol 9h	230V 50-60 Hz 5pol 9h	400V 50-60 Hz 3pol 9h	400V 50-60 Hz 4pol 6h	400V 50-60 Hz 5pol 6h	500V 50-60 Hz 3pol 7h	500V 50-60 Hz 4pol 7h	500V 50-60 Hz 5pol 7h	100-300 Hz >50V 3pol 10h	100-300 Hz >50V 4pol 10h	100-300 Hz >50V 5pol 10h	301-500 Hz >50V 3pol 2h	301-500 Hz >50V 4pol 2h	301-500 Hz >50V 5pol 2h	Sztuk	g Szt.
16	3	13 048			**13 105**			13 106												10	205
16	5				13 107			**13 108**												10	240
32	5							**13 146**												10	305

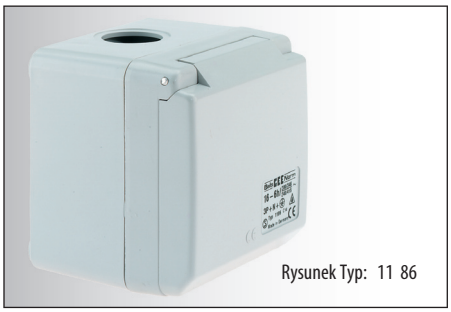
Rysunek Typ: 11 86

Prąd [A]	Liczba biegunów 2P+E (3) / 3P+N+E (5)	110V 50-60 Hz 3pol 4h	110V 50-60 Hz 4pol 4h	110V 50-60 Hz 5pol 4h	230V 50-60 Hz 3pol 6h	230V 50-60 Hz 4pol 9h	230V 50-60 Hz 5pol 9h	400V 50-60 Hz 3pol 9h	400V 50-60 Hz 4pol 6h	400V 50-60 Hz 5pol 6h	500V 50-60 Hz 3pol 7h	500V 50-60 Hz 4pol 7h	500V 50-60 Hz 5pol 7h	100-300 Hz >50V 3pol 10h	100-300 Hz >50V 4pol 10h	100-300 Hz >50V 5pol 10h	301-500 Hz >50V 3pol 2h	301-500 Hz >50V 4pol 2h	301-500 Hz >50V 5pol 2h	Sztuk	g Szt.
16	3	11 554			**11 83**			11 84												10	255
16	5				11 85			**11 86**			11 389									10	290
32	5							**11 190**												5	405

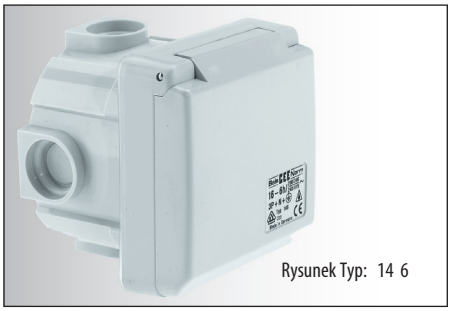
Rysunek Typ: 14 6

Prąd [A]	Liczba biegunów 2P+E (3) / 3P+N+E (5)	110V 50-60 Hz 3pol 4h	110V 50-60 Hz 4pol 4h	110V 50-60 Hz 5pol 4h	230V 50-60 Hz 3pol 6h	230V 50-60 Hz 4pol 9h	230V 50-60 Hz 5pol 9h	400V 50-60 Hz 3pol 9h	400V 50-60 Hz 4pol 6h	400V 50-60 Hz 5pol 6h	500V 50-60 Hz 3pol 7h	500V 50-60 Hz 4pol 7h	500V 50-60 Hz 5pol 7h	100-300 Hz >50V 3pol 10h	100-300 Hz >50V 4pol 10h	100-300 Hz >50V 5pol 10h	301-500 Hz >50V 3pol 2h	301-500 Hz >50V 4pol 2h	301-500 Hz >50V 5pol 2h	Sztuk	g Szt.
16	3				**14 0**			14 1												10	235
16	5				14 7			**14 6**												10	265
32	5							14 2												10	400

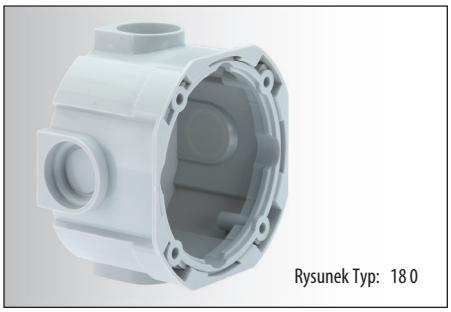
Rysunek Typ: 18 0

Puszka instalacyjna

- Dla powyższych gniazd

Typ 18 0

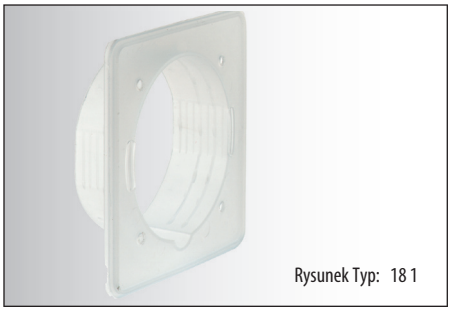
Rysunek Typ: 18 1

Pierścień wyrównujący

- Dla powyższych gniazd

Typ 18 1

Bals-Polska
ELEKTROTECHNIKA Sp. z o.o.

URZĄDZENIA NA PRĄD STAŁY

PN-IEC 60309, EN 60309, VDE 0623
Stopień ochrony IP 44

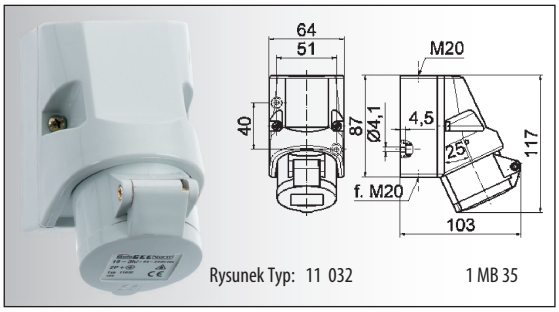

Gniazdo naścienne	Prąd [A]	Liczba biegunów (Bieguny)	> 50V do 250V 3h	> 250V 8h	Sztuk	g Szt.
• Zaciski śrubowe • Stopień ochrony IP 44	16	3	**11 032**		10	210

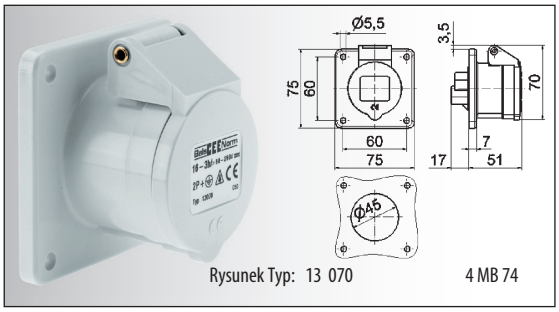

Gniazdo tablicowe	Prąd [A]	Liczba biegunów (Bieguny)	> 50V do 250V 3h	> 250V 8h	Sztuk	g Szt.
• Zaciski śrubowe • Proste • Stopień ochrony IP 44	16	3	**13 070**		10	140

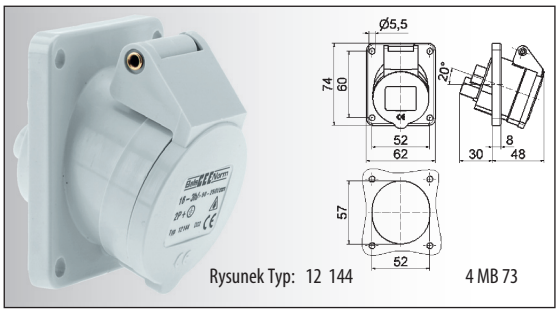

Gniazdo tablicowe	Prąd [A]	Liczba biegunów (Bieguny)	> 50V do 250V 3h	> 250V 8h	Sztuk	g Szt.
• Zaciski śrubowe • Skośne • Stopień ochrony IP 44	16	3	**12 144**		10	130

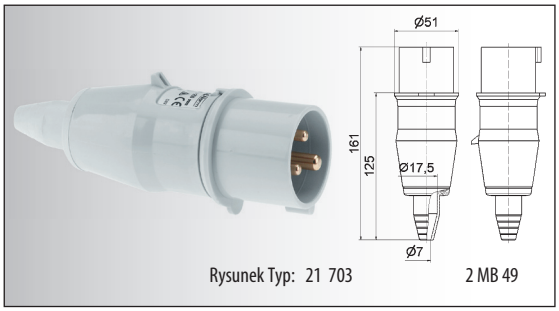

Wtyczka	Prąd [A]	Liczba biegunów (Bieguny)	> 50V do 250V 3h	> 250V 8h	Sztuk	g Szt.
• Zaciski śrubowe • Długa tuleja wpustowa • Stopień ochrony IP 44	16	3	**21 702**	21 703	10	155

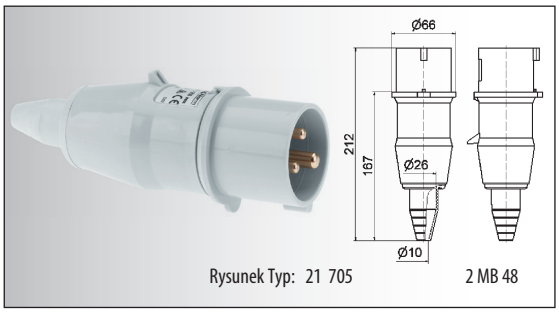

Wtyczka	Prąd [A]	Liczba biegunów (Bieguny)	> 50V do 250V 3h	> 250V 8h	Sztuk	g Szt.
• Zaciski śrubowe • Długa tuleja wpustowa • Stopień ochrony IP 44	32	3	**21 704**	21 705	10	245

Bals-Polska
ELEKTROTECHNIKA Sp. z o.o.

URZĄDZENIA NA PRĄD STAŁY

PN-IEC 60309, EN 60309, VDE 0623
Stopień ochrony IP 44

	Prąd [A]	Liczba biegunów / Bieguny	> 50V do 250V 3h	> 250V 8h	Sztuk	g Szt.
Wtyczka z Multi-Grip • Zaciski śrubowe • Specjalny dławik z odciążeniem naprężenia • Stopień ochrony IP 44	63	3	**21 706**		10	610
Gniazdo przenośne • Zaciski śrubowe • Długa tuleja wpustowa • Stopień ochrony IP 44	16	3	**31 425**		10	180
Gniazdo naścienne • Zaciski śrubowe • Z wyłącznikiem 0-1 • Możliwość zamknięcia w pozycji 0 • Podwójna blokada mechaniczna • Stopień ochrony IP 44	16	3	**16 449**		1	640
Gniazdo naścienne • Zaciski śrubowe • Z wyłącznikiem 0-1 • Możliwość zamknięcia w pozycji 0 • Podwójna blokada mechaniczna • Stopień ochrony IP 44	32	3	**16 450**		1	1270

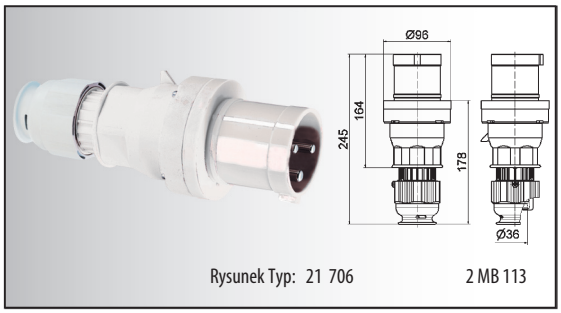

Rysunek Typ: 21 706 2 MB 113

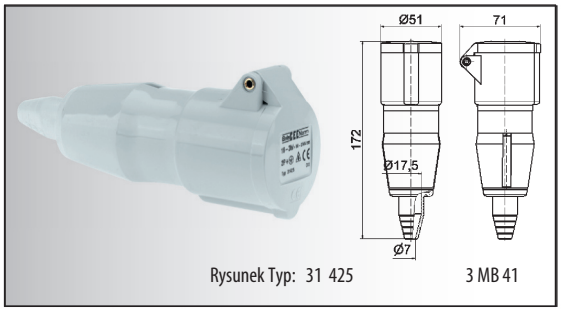

Rysunek Typ: 31 425 3 MB 41

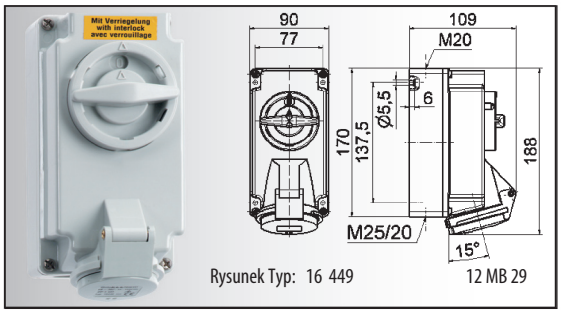

Rysunek Typ: 16 449 12 MB 29

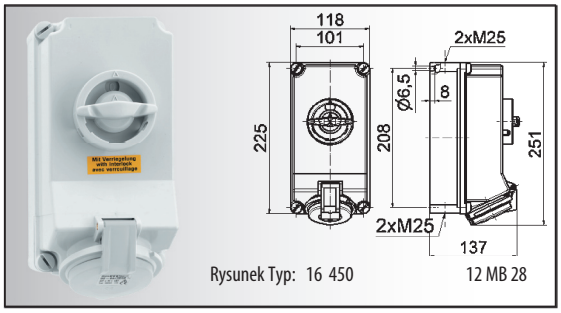

Rysunek Typ: 16 450 12 MB 28

URZĄDZENIA MILITRANE

URZĄDZENIA MILITARNE - TN

gniazda tablicowe, wtyczki, wtyczki odbiornikowe, gniazda przenośne, gniazda tablicowe, jednofazowe, wtyczki jednofazowe, wtyczki odbiornikowe jednofazowe, gniazda przenośne jednofazowe, gniazda potrójne jednofazowe

Jakość, która przekonuje

Preferowane obszary zastosowań:

obiekty militarne

ZAWARTOŚĆ

Gniazda tablicowe CEE
Strony 189-192

Wtyczki CEE
Strony 191-192

Wtyczki odbiornikowe
Strony 193-196

Gniazda przenośne CEE
Strony 197-198

Gniazda tablicowe jednofazowe
Strona 199

Wtyczki jednofazowe
Strona 200

Wtyczki odbiornikowe jednofazowe
Strona 200

Gniazda przenośne jednofazowe
Strona 200

Gniazda potrójne jednofazowe
Strona 201

Akcesoria
Strony 201-202

Przenośne rozdzielnice gumowe
Strony 202-203

Pokrywy rewizyjne
Strony 204-205

GNIAZDA TABLICOWE

kolor: khaki (zieleń z odcieniem brązu metalicznego) RAL 6031 – F9
PN-IEC 60309, EN 60309, VDE 0623, VG 96919
Stopień ochrony IP 67

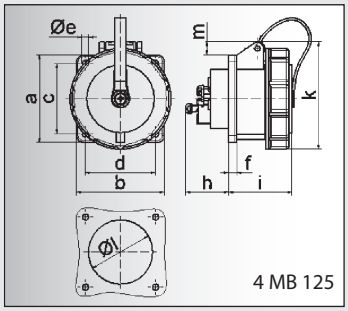

Prąd [A]	16			32		
Bieguny	**3**	**4**	**5**	**3**	**4**	**5**
a	75,0	75,0	75,0	75,0	75,0	75,0
b	75,0	75,0	75,0	75,0	75,0	75,0
c	60,0	60,0	60,0	60,0	60,0	60,0
d	60,0	60,0	60,0	60,0	60,0	60,0
e ø	5,5	5,5	5,5	5,5	5,5	5,5
f	7,0	7,0	7,0	8,0	8,0	8,0
h	35,0	35,0	35,0	50,0	50,0	50,0
i	57,0	57,0	57,0	69,0	69,0	69,0
k	77,0	83,0	93,0	98,0	98,0	107,0
l ø	45,0	75,0	55,0	60,0	60,0	60,0
m	4,0	7,0	12,0	12,0	12,0	17,0
Przewód mm^2 min	1,5	1,5	1,5	2,5	2,5	2,5
Przewód mm^2 max	4,0	4,0	4,0	10,0	10,0	10,0

Gniazdo tablicowe Quick-Connect

- Zaciski bezśrubowe
- Proste
- Kontakty Kontex
- Wysokotermostabilny wkład
- Niklowane styki
- Kołnierz 75 x 75 mm
- Stopień ochrony IP 67

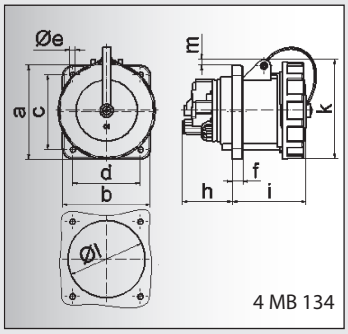

Prąd [A]	63			125		
Bieguny	**3**	**4**	**5**	**3**	**4**	**5**
a	107,0	107,0	107,0	120,0	120,0	120,0
b	100,0	100,0	100,0	120,0	120,0	120,0
c	85,0	85,0	85,0	100,0	100,0	100,0
d	77,0	77,0	77,0	100,0	100,0	100,0
e ø	6,5	6,5	6,5	6,5	6,5	6,5
f	12,0	12,0	12,0	21,0	21,0	21,0
h	57,0	57,0	57,0	50,0	50,0	50,0
i	77,0	77,0	77,0	117,0	117,0	117,0
k	113,0	113,0	113,0	129,0	129,0	129,0
l ø	88,0	88,0	88,0	104,0	104,0	104,0
m	8,0	8,0	8,0	6,0	6,0	6,0
Przewód mm^2 min	6,0	6,0	6,0	25,0	25,0	25,0
Przewód mm^2 max	25,0	25,0	25,0	70,0	70,0	70,0

Gniazdo tablicowe

- Zaciski śrubowe - klatkowe
- Proste
- Wysokotermostabilny wkład
- Niklowane styki
- Kontakty Kontex
- Stopień ochrony IP 67

(Kształt AS)

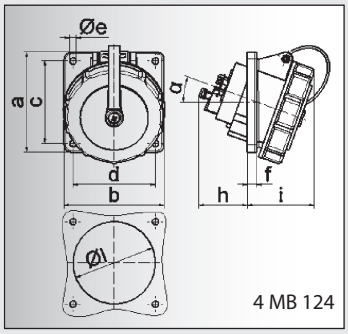

Prąd [A]	16			32		
Bieguny	**3**	**4**	**5**	**3**	**4**	**5**
a	85,0	85,0	85,0	85,0	85,0	85,0
b	85,0	85,0	85,0	85,0	85,0	85,0
c	70,0	70,0	70,0	70,0	70,0	70,0
d	70,0	70,0	70,0	70,0	70,0	70,0
e ø	5,5	5,5	5,5	5,5	5,5	5,5
f	8,0	8,0	8,0	8,0	8,0	8,0
h	46,0	46,0	46,0	50,0	50,0	50,0
i	57,0	57,0	60,0	67,0	67,0	69,0
l ø	57,0	65,0	70,0	78,0	78,0	78,0
α	20°	20°	20°	20°	20°	20°
Przewód mm^2 min	1,5	1,5	1,5	2,5	2,5	2,5
Przewód mm^2 max	4,0	4,0	4,0	10,0	10,0	10,0

Gniazdo tablicowe Quick-Connect

- Zaciski bezśrubowe - klatkowe
- Skośne 20°
- Wysokotermostabilny wkład
- Niklowane styki
- Kołnierz 85 x 85 mm
- Stopień ochrony IP 67

Bals-Polska
ELEKTROTECHNIKA Sp. z o.o.

Liczba biegunów

Prąd [A]	Bieguny	Prąd [A] Bieguny	230V 50-60 Hz	400V 50-60 Hz	440V 60 Hz	301-500 HZ >50 V	g Szt.
			3pol 4pol 5pol 6h 9h 9h	3pol 4pol 5pol 9h 6h 6h	4pol 5pol 11h 11h	3pol 4pol 5pol 2h 2h 2h	
16	3	Numer katalogowy kod 5935-12-... VG-Typ-Nr. VG 96919...	**13 064*** 320-7272 AS 013			13 098 AS 039	170
16	4	Numer katalogowy kod 5935-12-... VG-Typ-Nr. VG 96919...	13 928 AS 020	**13 633** AS 018	13 929 AS 021	13 930 AS 022	205
16	5	Numer katalogowy kod 5935-12-... VG-Typ-Nr. VG 96919...	13 189* AS 002	**13 065*** 300-5324 AS 001	13 182* AS 003	13 183* AS 004	220
32	3	Numer katalogowy kod 5935-12-... VG-Typ-Nr. VG 96919...	**13 032** AS 042			13 932 AS 044	275
32	4	Numer katalogowy kod 5935-12-... VG-Typ-Nr. VG 96919...	13 933 AS 025	**13 634** AS 023	13 166 AS 026	13 935 AS 027	290
32	5	Numer katalogowy kod 5935-12-... VG-Typ-Nr. VG 96919...	13 297* AS 006	**13 066*** 300-5323 AS 005	13 184* AS 007	13 175* 321-5242 AS 008	345

TYP 13 066

63	3	Numer katalogowy kod 5935-12-... VG-Typ-Nr. VG 96919...	**13 186** AS 047			13 927 AS 049	500
63	4	Numer katalogowy kod 5935-12-... VG-Typ-Nr. VG 96919...	13 924 AS 030	**13 839** AS 028	13 925 AS 031	13 926 AS 032	580
63	5	Numer katalogowy kod 5935-12-... VG-Typ-Nr. VG 96919...	13 298* AS 010	**13 067*** 300-3603 AS 009	13 187* AS 011	13 188* 321-5243 AS 012	620
125	3	Numer katalogowy kod 5935-12-... VG-Typ-Nr. VG 96919...	**13 840** AS 052			13 923 AS 054	930
125	4	Numer katalogowy kod 5935-12-... VG-Typ-Nr. VG 96919...	13 919 AS 035	**13 841** AS 033	13 920 AS 036	13 921 AS 037	1090
125	5	Numer katalogowy kod 5935-12-... VG-Typ-Nr. VG 96919...	13 915 AS 015	**13 647** AS 014	13 916 AS 016	13 918 AS 017	1210

TYP 13 067

16	3	Numer katalogowy kod 5935-12-... VG-Typ-Nr. VG 96919...	**12 085*** 347-4131 BS 017			12 280 BS 039	185
16	4	Numer katalogowy kod 5935-12-... VG-Typ-Nr. VG 96919...	12 0025 BS 020	**12 699** BS 018	12 0026 BS 021	12 0027 BS 022	215
16	5	Numer katalogowy kod 5935-12-... VG-Typ-Nr. VG 96919...	12 242* BS 002	**12 086*** BS 001	12 235* BS 003	12 236* BS 004	235
32	3	Numer katalogowy kod 5935-12-... VG-Typ-Nr. VG 96919...	**12 169** BS 042			12 0029 BS 044	245
32	4	Numer katalogowy kod 5935-12-... VG-Typ-Nr. VG 96919...	12 0030 BS 025	**12 700** BS 023	12 0031 BS 026	12 0032 BS 027	260
32	5	Numer katalogowy kod 5935-12-... VG-Typ-Nr. VG 96919...	12 340* BS 006	**12 087*** 306-7781 BS 005	12 237* BS 007	12 238* 311-1928 BS 008	300

TyP 12 087

*dopuszczenie według VG96919

dalsze informacje na stronie www.bals.com; www.bals.pl · inne wartości napięć i częstotliwości dostępne na zamówienie

GNIAZDA TABLICOWE, WTYCZKI

kolor: khaki (zieleń z odcieniem brązu metalicznego) RAL 6031 – F9
PN-IEC 60309, EN 60309, VDE 0623, VG 96919
Stopień ochrony IP 67

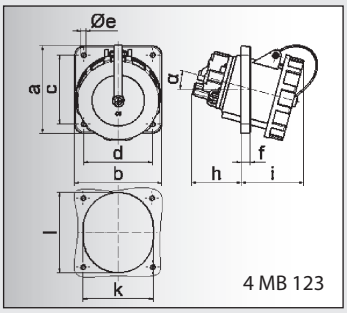

Prąd [A]	63			125		
Bieguny	**3**	**4**	**5**	**3**	**4**	**5**
a	114,0	114,0	114,0	114,0	114,0	114,0
b	114,0	114,0	114,0	114,0	114,0	114,0
c	90,0	90,0	90,0	90,0	90,0	90,0
d	90,0	90,0	90,0	90,0	90,0	90,0
e ø	5,5	5,5	5,5	6,5	6,5	6,5
f	12,0	12,0	12,0	12,0	12,0	12,0
h	65,0	65,0	65,0	82,0	82,0	82,0
i	82,0	82,0	82,0	90,0	90,0	90,0
k	92,0	92,0	92,0	92,0	92,0	92,0
l	92,0	92,0	92,0	105,0	105,0	105,0
α	15°	15°	15°	15°	15°	15°
Przewód mm^2 min	6,0	6,0	6,0	25,0	25,0	25,0
Przewód mm^2 max	25,0	25,0	25,0	70,0	70,0	70,0

Gniazdo tablicowe

- Zaciski śrubowe - klatkowe
- Skośne
- Kołnierz 75 x 75 mm
- Wysokotermostabilny wkład
- Kontakty Kontex-Plus
- Niklowane styki
- Stopień ochrony IP 67

(Kształt BS)

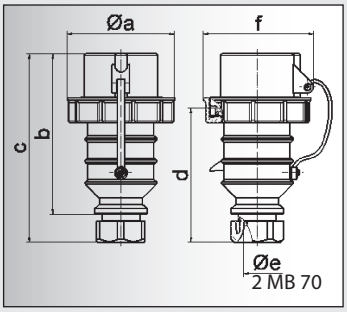

Prąd [A]	16			32		
Bieguny	**3**	**4**	**5**	**3**	**4**	**5**
a ø	70,5	78,0	86,5	94,0	94,0	101,5
b	120,0	120,0	122,0	152,0	152,0	153,0
c	148,0	148,0	150,0	177,0	177,0	178,0
d	106,5	106,5	109,0	126,0	126,0	127,0
e ø	16,0	16,0	16,0	22,5	22,5	22,5
f	75,5	82,5	91,0	96,5	96,5	104,5
Przewód mm^2 min	1,0	1,0	1,0	2,5	2,5	2,5
Przewód mm^2 max	2,5	2,5	2,5	6,0	6,0	6,0

Wtyczka Quick-Connect

- Zaciski bezśrubowe
- Wysokotermostabilny wkład
- Niklowane styki
- Osłona wtyczki
- Stopień ochrony IP 67

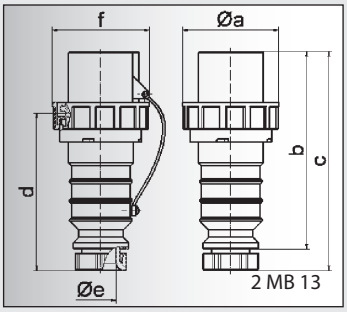

Prąd [A]	63			125		
Bieguny	**3**	**4**	**5**	**3**	**4**	**5**
a ø	113,5	113,5	113,5	126,0	126,0	126,0
b	226,0	226,0	226,0	263,0	263,0	263,0
c	260,0	260,0	260,0	298,0	298,0	298,0
d	189,0	189,0	189,0	218,0	218,0	218,0
e ø	36,5	36,5	36,5	50,0	50,0	50,0
f	115,0	115,0	115,0	126,0	126,0	126,0
Przewód mm^2 min	6,0	6,0	6,0	16,0	16,0	16,0
Przewód mm^2 max	16,0	16,0	16,0	50,0	50,0	50,0

Wtyczka

- Zaciski śrubowe - klatkowe
- Wysokotermostabilny wkład
- Niklowane styki
- Osłona wtyczki
- Stopień ochrony IP 67

(Kształt CP)

Liczba biegunów

Prąd [A]	Bieguny	Prąd [A] Bieguny	230V 50-60 Hz	400V 50-60 Hz	440V 60 Hz	301-500 HZ >50 V	g Szt.
			3pol 4pol 5pol 6h 9h 9h	3pol 4pol 5pol 9h 6h 6h	4pol 5pol 11h 11h	3pol 4pol 5pol 2h 2h 2h	
63	3	Numer katalogowy	**12 239**			12 0034	610
		kod 5935-12-...					
		VG-Typ-Nr. VG 96919...	BS 047			BS 049	
63	4	Numer katalogowy	12 0035	**12 953**	12 0036	12 0037	680
		kod 5935-12-...					
		VG-Typ-Nr. VG 96919...	BS 030	BS 028	BS 031	BS 032	
63	5	Numer katalogowy	12 341*	**12 088***	12 240*	12 241*	730
		kod 5935-12-...		347-4133			
		VG-Typ-Nr. VG 96919...	BS 010	BS 009	BS 011	BS 012	
125	3	Numer katalogowy	**12 954**			12 0039	1070
		kod 5935-12-...					
		VG-Typ-Nr. VG 96919...	BS 052			BS 054	
125	4	Numer katalogowy	12 0041	**12 955**	12 0042	12 0043	1230
		kod 5935-12-...					
		VG-Typ-Nr. VG 96919...	BS 035	BS 033	BS 036	BS 037	
125	5	Numer katalogowy	12 342*	**12 191***	12 343*	12 264*	1350
		kod 5935-12-...		347-4132		347-3942	
		VG-Typ-Nr. VG 96919...	BS 014	BS 013	BS 015	BS 016	

TYP 12 088

Prąd [A]	Bieguny	Prąd [A] Bieguny	230V 50-60 Hz	400V 50-60 Hz	440V 60 Hz	301-500 HZ >50 V	g Szt.
16	3	Numer katalogowy	**21 220***			21 0403	215
		kod 5935-12-...	312-5515				
		VG-Typ-Nr. VG 96919...	CP 017			CP 039	
16	4	Numer katalogowy	21 0404	**21 0077**	21 0405	21 0406	250
		kod 5935-12-...					
		VG-Typ-Nr. VG 96919...	CP 020	CP 018	CP 021	CP 022	
16	5	Numer katalogowy	21 423*	**21 208***	21 424*	21 425*	290
		kod 5935-12-...		300-3599			
		VG-Typ-Nr. VG 96919...	CP 002	CP 001	CP 003	CP 004	
32	3	Numer katalogowy	**21 221**			21 0408	365
		kod 5935-12-...					
		VG-Typ-Nr. VG 96919...	CP 042			CP 044	
32	4	Numer katalogowy	21 0409	**21 0078**	21 0410	21 0411	400
		kod 5935-12-...					
		VG-Typ-Nr. VG 96919...	CP 025	CP 023	CP 026	CP 027	
32	5	Numer katalogowy	21 426*	**21 209***	21 427*	21 380*	455
		kod 5935-12-...		300-3596	348-5139	312-4197	
		VG-Typ-Nr. VG 96919...	CP 006	CP 005	CP 007	CP 008	

TYP 21 209

Prąd [A]	Bieguny	Prąd [A] Bieguny	230V 50-60 Hz	400V 50-60 Hz	440V 60 Hz	301-500 HZ >50 V	g Szt.
63	3	Numer katalogowy	**21 0256**			21 0413	820
		kod 5935-12-...					
		VG-Typ-Nr. VG 96919...	CP 047			CP 049	
63	4	Numer katalogowy	21 0414	**21 0263**	21 0415	21 0417	890
		kod 5935-12-...					
		VG-Typ-Nr. VG 96919...	CP 030	CP 028	CP 031	CP 032	
63	5	Numer katalogowy	21 428*	**21 210***	21 429*	21 430*	945
		kod 5935-12-...		300-5325			
		VG-Typ-Nr. VG 96919...	CP 010	CP 009	CP 011	CP 012	
125	3	Numer katalogowy	**21 0264**			21 0419	1390
		kod 5935-12-...					
		VG-Typ-Nr. VG 96919...	CP 052			CP 054	
125	4	Numer katalogowy	21 0421	**21 0265**	21 0422	21 0423	1410
		kod 5935-12-...					
		VG-Typ-Nr. VG 96919...	CP 035	CP 033	CP 036	CP 037	
125	5	Numer katalogowy	21 431*	**21 033***	21 432*	21 433*	1535
		kod 5935-12-...		327-8595			
		VG-Typ-Nr. VG 96919...	CP 014	CP 013	CP 015	CP 016	

TYP 21 210

*dopuszczenie według VG96919

dalsze informacje na stronie www.bals.com; www.bals.pl · inne wartości napięć i częstotliwości dostępne na zamówienie

WTYCZKI ODBIORNIKOWE

kolor: khaki (zieleń z odcieniem brązu metalicznego) RAL 6031 – F9
PN-IEC 60309, EN 60309, VDE 0623, VG 96919
Stopień ochrony IP 67

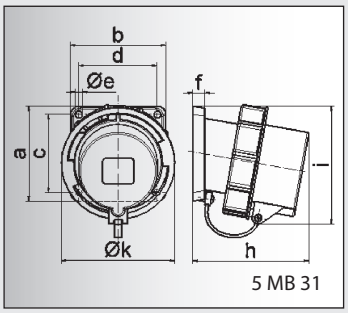

Prąd [A]	16			32		
Bieguny	**3**	**4**	**5**	**3**	**4**	**5**
a	85,0	85,0	85,0	85,0	85,0	85,0
b	85,0	85,0	85,0	85,0	85,0	85,0
c	70,0	70,0	70,0	70,0	70,0	70,0
d	70,0	70,0	70,0	70,0	70,0	70,0
e ø	6,3	6,3	6,3	6,3	6,3	6,3
f	11,0	11,0	11,0	11,0	11,0	11,0
h	94,0	94,0	94,0	105,0	105,0	105,0
i	94,0	97,0	101,0	103,0	103,0	107,0
k	70,5	78,5	86,5	94,0	94,0	101,5
Przewód mm^2 min	1,0	1,0	1,0	2,5	2,5	2,5
Przewód mm^2 max	2,5	2,5	2,5	6,0	6,0	6,0

Wtyczka odbiornikowa

- Zaciski śrubowe
- Kołnierz 85 x 85 mm
- Wysokotermostabilny wkład
- Niklowane styki
- Osłona ochronna
- Stopień ochrony IP 67

(Kształt BP)

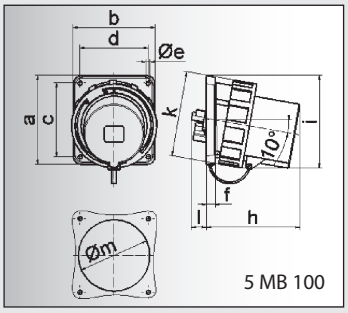

Prąd [A]	63			125		
Bieguny	**3**	**4**	**5**	**3**	**4**	**5**
a	107,0	107,0	107,0	130,0	130,0	130,0
b	100,0	100,0	100,0	120,0	120,0	120,0
c	85,0	85,0	85,0	108,0	108,0	108,0
d	77,0	77,0	77,0	100,0	100,0	100,0
e ø	6,5	6,5	6,5	6,5	6,5	6,5
f	12,0	12,0	12,0	13,0	13,0	13,0
h	142,0	142,0	142,0	134,0	134,0	134,0
i	124,0	124,0	124,0	138,0	138,0	138,0
k	113,5	113,5	113,5	126,0	126,0	126,0
l	---	---	---	23,0	23,0	23,0
m ø	---	---	---	105,0	105,0	105,0
Przewód mm^2 min	6,0	6,0	6,0	16,0	16,0	16,0
Przewód mm^2 max	16,0	16,0	16,0	50,0	50,0	50,0

Wtyczka odbiornikowa

- Zaciski śrubowe
- Wysokotermostabilny wkład
- Zaciski klatkowe
- Niklowane styki
- Osłona ochronna
- Stopień ochrony IP 67

(Kształt BP)

Liczba biegunów

3 4 5

2P+E 3P+E 3P+N+E

TYP 27 03

Prąd [A]	Bieguny		230V 50-60 Hz 3pol 4pol 5pol 6h 9h 9h	400V 50-60 Hz 3pol 4pol 5pol 9h 6h 6h	440V 60 Hz 4pol 5pol 11h 11h	301-500 HZ >50 V 3pol 4pol 5pol 2h 2h 2h	g Szt.
16	3	Numer katalogowy kod 5935-12-... VG-Typ-Nr. VG 96919...	**27 046*** 319-7028 BP 013			27 286 BP 039	200
16	4	Numer katalogowy kod 5935-12-... VG-Typ-Nr. VG 96919...	27 287 BP 020	**27 204** BP 018	27 288 BP 021	27 289 BP 022	230
16	5	Cat. No. kod 5935-12-... VG-Typ-Nr. VG 96919...	27 104* BP 002	**27 02*** 300-3598 BP 001	27 105* BP 003	27 106* BP 004	250
32	3	Numer katalogowy kod 5935-12-... VG-Typ-Nr. VG 96919...	**27 45** BP 042			27 291 BP 044	315
32	4	Numer katalogowy kod 5935-12-... VG-Typ-Nr. VG 96919...	27 292 BP 025	**27 201** BP 023	27 293 BP 026	27 294 BP 027	335
32	5	Numer katalogowy kod 5935-12-... VG-Typ-Nr. VG 96919...	27 107* BP 006	**27 03*** 188-9997 BP 005	27 108* BP 007	27 043* 312-4195 BP 008	380

TYP 27 04

63	3	Numer katalogowy kod 5935-12-... VG-Typ-Nr. VG 96919...	**27 267** BP 0047			27 295 BP 049	790
63	4	Numer katalogowy kod 5935-12-... VG-Typ-Nr. VG 96919...	27 296 BP 030	**27 268** BP 028	27 297 BP 031	27 298 BP 032	810
63	5	Numer katalogowy kod 5935-12-... VG-Typ-Nr. VG 96919...	27 109* BP 010	**27 04*** BP 009	27 110* BP 011	27 045* BP 012	840
125	3	Numer katalogowy kod 5935-12-... VG-Typ-Nr. VG 96919...	**27 269** BP 052			27 299 BP 054	1180
125	4	Numer katalogowy kod 5935-12-... VG-Typ-Nr. VG 96919...	27 300 BP 035	**27 270** BP 033	27 301 BP 036	27 302 BP 037	1310
125	5	Numer katalogowy kod 5935-12-... VG-Typ-Nr. VG 96919...	27 303 BP 015	**27 102** BP 014	27 304 BP 016	27 305 BP 017	1430

*dopuszczenie według VG96919

WTYCZKI ODBIORNIKOWE

kolor: khaki (zieleń z odcieniem brązu metalicznego) RAL 6031 – F9
PN-IEC 60309, EN 60309, VDE 0623, VG 96919
Stopień ochrony IP 67

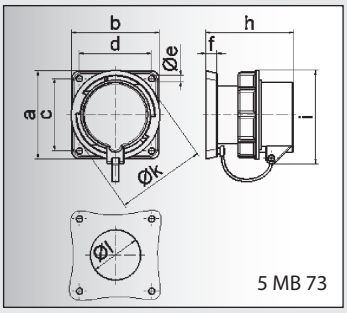

Prąd [A]	16			32		
Bieguny	**3**	**4**	**5**	**3**	**4**	**5**
a	85,0	85,0	85,0	85,0	85,0	85,0
b	85,0	85,0	85,0	85,0	85,0	85,0
c	70,0	70,0	70,0	70,0	70,0	70,0
d	70,0	70,0	70,0	70,0	70,0	70,0
e ø	6,3	6,3	6,3	6,3	6,3	6,3
f	11,0	11,0	11,0	11,0	11,0	11,0
h	84,0	84,0	85,0	94,0	94,0	94,0
i	82,5	86,0	91,0	96,5	96,5	104,0
k ø	70,5	78,5	86,5	94,0	94,0	101,5
l ø	49,0	49,0	49,0	49,0	49,0	49,0
Przewód mm^2 min	1,0	1,0	1,0	2,5	2,5	2,5
Przewód mm^2 max	2,5	2,5	2,5	6,0	6,0	6,0

Wtyczka odbiornikowa prosta

- Zaciski śrubowe
- Wysokotermostabilny wkład
- Niklowane styki
- Osłona ochronna
- Stopień ochrony IP 67

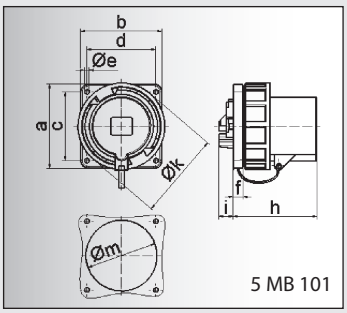

Prąd [A]	63			125		
Bieguny	**3**	**4**	**5**	**3**	**4**	**5**
a	110,0	110,0	110,0	120,0	120,0	120,0
b	106,0	106,0	106,0	120,0	120,0	120,0
c	90,0	90,0	90,0	100,0	100,0	100,0
d	90,0	90,0	90,0	100,0	100,0	100,0
e ø	5,5	5,5	5,5	6,5	6,5	6,5
f	13,0	13,0	13,0	13,0	13,0	13,0
h	114,0	114,0	114,0	121,0	121,0	121,0
i	19,0	19,0	19,0	20,0	20,0	20,0
k ø	113,5	113,5	113,5	126,0	126,0	126,0
m ø	93,0	93,0	93,0	104,0	104,0	104,0
Przewód mm^2 min	6,0	6,0	6,0	16,0	16,0	16,0
Przewód mm^2 max	16,0	16,0	16,0	50,0	50,0	50,0

Wtyczka odbiornikowa prosta

- Zaciski śrubowe - klatkowe
- Wysokotermostabilny wkład
- Niklowane styki
- Osłona ochronna
- Stopień ochrony IP 67

Liczba biegunów

Prąd [A]	Bieguny	Prąd [A] Bieguny	230V 50-60 Hz 3pol 4pol 5pol 6h 9h 9h	400V 50-60 Hz 3pol 4pol 5pol 9h 6h 6h	440V 60 Hz 4pol 5pol 11h 11h	301-500 HZ >50 V 3pol 4pol 5pol 2h 2h 2h	g Szt.
16	3	Numer katalogowy kod 5935-12-... VG-Typ-Nr.VG 96919...	**28 92**				200
16	4	Numer katalogowy kod 5935-12-... VG-Typ-Nr.VG 96919...		**28 93**			230
16	5	Numer katalogowy kod 5935-12-... VG-Typ-Nr.VG 96919...		**28 94**			250
32	3	Numer katalogowy kod 5935-12-... VG-Typ-Nr.VG 96919...	**28 95**				315
32	4	Numer katalogowy kod 5935-12-... VG-Typ-Nr.VG 96919...		**28 96**			335
32	5	Numer katalogowy kod 5935-12-... VG-Typ-Nr.VG 96919...		**28 97**			385

TYP 28 97

63	3	Numer katalogowy kod 5935-12-... VG-Typ-Nr.VG 96919...	**28 042**				585
63	4	Numer katalogowy kod 5935-12-... VG-Typ-Nr.VG 96919...		**28 000**			605
63	5	Numer katalogowy kod 5935-12-... VG-Typ-Nr.VG 96919...		**28 53**			625
125	3	Numer katalogowy kod 5935-12-... VG-Typ-Nr.VG 96919...	**28 043**				960
125	4	Numer katalogowy kod 5935-12-... VG-Typ-Nr.VG 96919...		**28 044**			1110
125	5	Numer katalogowy kod 5935-12-... VG-Typ-Nr.VG 96919...		**28 045**			1230

TYP 28 53

GNIAZDA PRZENOŚNE

kolor: khaki (zieleń z odcieniem brązu metalicznego) RAL 6031 – F9
PN-IEC 60309, EN 60309, VDE 0623, VG 96919
Stopień ochrony IP 67

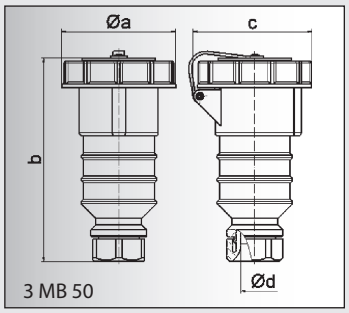

Prąd [A]	16			32		
Bieguny	**3**	**4**	**5**	**3**	**4**	**5**
a ø	70,5	78,0	86,5	94,0	94,0	101,5
b	156,0	156,0	160,0	188,0	188,0	188,0
c	77,0	83,0	93,0	98,0	98,0	107,0
d ø	16,0	16,0	16,0	22,5	22,5	22,5
Przewód mm^2 min	1,0	1,0	1,0	2,5	2,5	2,5
Przewód mm^2 max	2,5	2,5	2,5	6,0	6,0	6,0

Gniazdo przenośne Quick-Connect

- Zaciski bezśrubowe
- Kontakty Kontex
- Wysokotermostabilny wkład
- Niklowane styki
- Stopień ochrony IP 67

(Kształt DS)

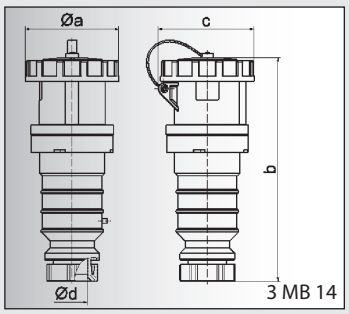

Prąd [A]	63			125		
Bieguny	**3**	**4**	**5**	**3**	**4**	**5**
a ø	110,0	110,0	110,0	126,0	126,0	126,0
b	272,0	272,0	272,0	308,0	308,0	308,0
c	113,0	113,0	113,0	130,0	130,0	130,0
d ø	36,5	36,5	36,5	50,0	50,0	50,0
Przewód mm^2 min	6,0	6,0	6,0	16,0	16,0	16,0
Przewód mm^2 max	16,0	16,0	16,0	50,0	50,0	50,0

Gniazdo przenośne

- Zaciski śrubowe - klatkowe
- Wysokotermostabilny wkład
- Kontakty Kontex-Plus
- Niklowane styki
- Stopień ochrony IP 67

(Kształt DS)

Liczba biegunów

TYP 31 151

Prąd [A]	Bieguny		230V 50-60 Hz	400V 50-60 Hz	440V 60 Hz	301-500 HZ >50 V	g Szt.
			3pol 4pol 5pol 6h 9h 9h	3pol 4pol 5pol 9h 6h 6h	4pol 5pol 11h 11h	3pol 4pol 5pol 2h 2h 2h	
16	3	Numer katalogowy kod 5935-12-... VG-Typ-Nr. VG 96919...	**31 162*** 312-5516 DS 017			31 0163 DS 039	215
16	4	Numer katalogowy kod 5935-12-... VG-Typ-Nr. VG 96919...	31 0165 DS 020	**31 865** DS 018	31 0167 DS 021	31 0168 DS 022	225
16	5	Numer katalogowy kod 5935-12-... VG-Typ-Nr. VG 96919...	31 318* DS 002	**31 150*** 300-3600 DS 001	31 319* DS 003	31 320* DS 004	280
32	3	Numer katalogowy kod 5935-12-... VG-Typ-Nr. VG 96919...	**31 032** DS 042			31 0194 DS 044	360
32	4	Numer katalogowy kod 5935-12-... VG-Typ-Nr. VG 96919...	31 0169 DS 025	**31 866** DS 023	31 0171 DS 026	31 0172 DS 027	380
32	5	Numer katalogowy kod 5935-12-... VG-Typ-Nr. VG 96919...	31 321* DS 006	**31 151*** 300-3597 DS 005	31 322* DS 007	31 323* 312-4196 DS 008	430

TYP 31 152

Prąd [A]	Bieguny		230V 50-60 Hz	400V 50-60 Hz	440V 60 Hz	301-500 HZ >50 V	g Szt.
63	3	Numer katalogowy kod 5935-12-... VG-Typ-Nr. VG 96919...	**31 0058** DS 047			31 0177 DS 049	795
63	4	Numer katalogowy kod 5935-12-... VG-Typ-Nr. VG 96919...	31 0174 DS 030	**31 877** DS 028	31 0175 DS 031	31 0176 DS 032	855
63	5	Numer katalogowy kod 5935-12-... VG-Typ-Nr. VG 96919...	31 324* DS 010	**31 152*** 300-5326 DS 009	31 325* DS 011	31 326* DS 012	875
125	3	Numer katalogowy kod 5935-12-... VG-Typ-Nr. VG 96919...	**31 0059** DS 052			31 0179 DS 054	1185
125	4	Numer katalogowy kod 5935-12-... VG-Typ-Nr. VG 96919...	31 0180 DS 035	**31 0060** DS 033	31 0182 DS 036	31 0183 DS 037	1325
125	5	Numer katalogowy kod 5935-12-... VG-Typ-Nr. VG 96919...	31 327* DS 014	**31 027*** 322-8597 DS 013	31 328* DS 015	31 329* DS 016	1440

*dopuszczenie według VG96919

GNIAZDA TABLICOWE JEDNOFAZOWE

kolor: khaki (zieleń z odcieniem brązu metalicznego) RAL 6031 – F9
VDE 0623, VG 96919
Stopień ochrony IP 67

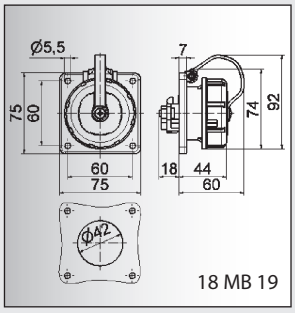

	Numer katalogowy	Kod 5935-12-...	VG-Typ-Nr. VG 96919...
Gniazdo tablicowe jednofazowe • 16A/250V ~ • Stopień ochrony IP 68			
System schucko	71 08*	312-5115	AS 001
System z bolcem ochronnym	71 85		

(Kształt AS)

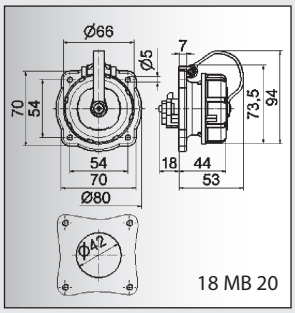

	Numer katalogowy
Gniazdo tablicowe jednofazowe • 16A/250V ~ • Stopień ochrony IP 68	
System schucko	71 14
System z bolcem ochronnym	71 031

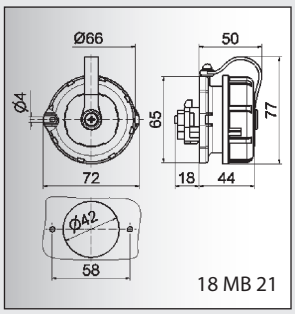

	Numer katalogowy	Kod 5935-12-...	VG-Typ-Nr. VG 96926...
Gniazdo tablicowe jednofazowe • 16A/250V ~ • stopień ochrony IP 68			
System schucko	71 15*	314-4770	BS 001
System z bolcem ochronnym	71 86		

(Kształt BS)

*dopuszczenie według VG96919

WTYCZKI, WTYCZKI ODBIORNIKOWE, GNIAZDA PRZENOŚNE JEDNOFAZOWE

kolor: khaki (zieleń z odcieniem brązu metalicznego) RAL 6031 – F9
VDE 0623, VG 96919
Stopień ochrony IP 67

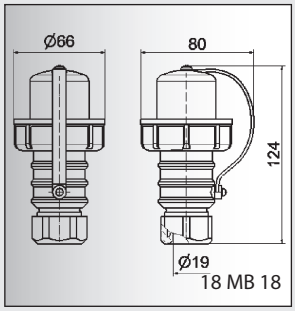

	Numer katalogowy	Kod 5935-12-...	VG-Typ-Nr. VG 96926...
Wyczka jednofazowa • 16A/250V ~ • Osłona ochronna • Stopień ochrony IP 68 (Kształt CP)	73 5*	141-3149	CP 001

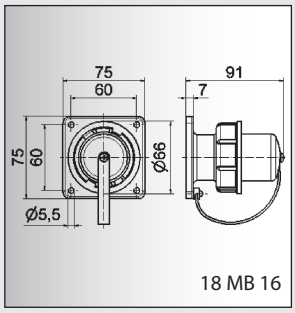

	Numer katalogowy	Kod 5935-12-...	VG-Typ-Nr. VG 96926...
Wtyczka odbiornikowa jednofazowa • 16A/250V ~ • Osłona ochronna • Stopień ochrony IP 68 (Kształt AP)	75 3*	340-7272	AP 001

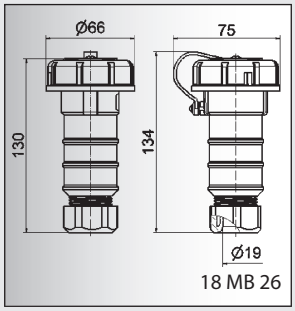

	Numer katalogowy	Kod 5935-12-...	VG-Typ-Nr. VG 96926...
Gniazdo jednofazowe przenośne • 16A/250V ~ • Osłona ochronna • Stopień ochrony IP 68			
System schucko	74 5*	314-4771	DS 001
System z bolcem ochronnym	74 24		

(Kształt DS)

*dopuszczenie według VG96919

Bals-Polska
ELEKTROTECHNIKA Sp. z o.o.

GNIAZDA POTRÓJNE JEDNOFAZOWE, OSŁONY OCHRONNE WTYCZEK, POKRYWY GNIAZD

kolor: khaki (zieleń z odcieniem brązu metalicznego) RAL 6031 – F9
VDE 0623, VG 96919
Stopień ochrony IP 67

TYP 74 00

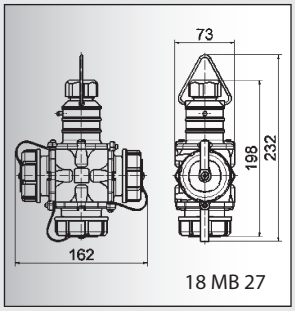

18 MB 27

Gniazdo jednofazowe potrójne
- 16A/250V ~
- Pokrywy ochronne
- Dławik
- Możliwość podwieszenia
- Stopień ochronny IP 68

	Numer katalogowy
System schucko	74 00
System z bolcem ochronnym	74 23

TYP 83 20

Osłona ochronna
- Dla wtyczek jednofazowych

Numer katalogowy	Kod 5935-12-...	VG-Typ-Nr. VG 96926…
83 20*		H-16

TYP 83 19

Pokrywa ochronna
- Dla gniazd jednofazowych

Numer katalogowy	Kod 5935-12-...	VG-Typ-Nr. VG 96926…
83 19*		G-16

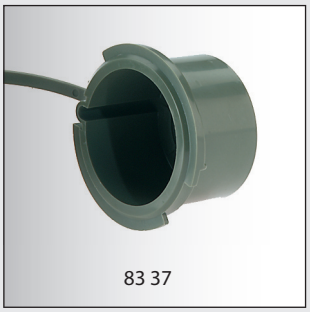
83 37

Osłona ochronna z paskiem
- Dla wtyczek CEE
- Stopień ochrony IP 67

		Numer katalogowy	Kod 5935-12-...	VG-Typ-Nr. VG 96919…
16 A	3p	83 35		
16 A	4p	83 36		
16 A	5p	83 37		
32 A	3p, 4p	83 38		
32 A	5p	83 39		
63 A	3p, 4p, 5p	83 40		
125 A	3p, 4p, 5p	83 41		

*dopuszczenie według VG96919

AKCESORIA - OSŁONY OCHRONNE WTYCZEK, POKRYWY GNIAZD

kolor: khaki (zieleń z odcieniem brązu metalicznego) RAL 6031 – F9
PN-IEC 60309, VDE 0623, VG 96919
Stopień ochrony IP 67

83 30

Pokrywa ochronna
- dla gniazd CEE przenośnych
- dla gniazd CEE tablicowych

Prąd [A]	Bieguny	Numer katalogowy	Kod 5935-12-...	VG-Typ-Nr. VG 96919...
16 A	3p	83 28		
16 A	4p	83 29		
16 A	5p	83 30		
32 A	3p, 4p	83 31		
32 A	5p	83 32		
63 A	3p, 4p, 5p	83 33		
125 A	3p, 4p, 5p	83 34		

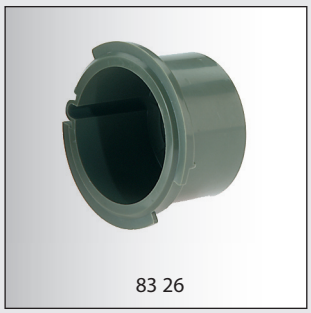
83 26

Osłona ochronna
- dla wtyczek CEE
- stopień ochrony IP67

(Kształt G)

Prąd [A]	Bieguny	Numer katalogowy	Kod 5935-12-...	VG-Typ-Nr. VG 96919...
16 A	3p	83 18*		G-16-3
16 A	4p	83 26		G-16-4
16 A	5p	83 14*		G-16-5
32 A	3p, 4p	83 27		G-32-4
32 A	5p	83 15*	304-8143	G-32-5
63 A	3p, 4p, 5p	83 16*		G-63-5
125 A	3p, 4p, 5p	83 17*		G-125-5

83 09

Pokrywa ochronna
- dla gniazd CEE przenośnych

(Kształt F)

Prąd [A]	Bieguny	Numer katalogowy	Kod 5935-12-...	VG-Typ-Nr. VG 96919...
16 A	3p	83 13*		F-16-3
16 A	4p	83 24		F-16-4
16 A	5p	83 09*		F-16-5
32 A	3p, 4p	83 25		F-32-4
32 A	5p	83 10*		F-32-5
63 A	3p, 4p, 5p	83 11*		F-63-5
125 A	3p, 4p, 5p	83 12*		F-125-5

*dopuszczenie według VG96919

Bals-Polska
ELEKTROTECHNIKA Sp. z o.o.

ROZDZIELNICE GUMOWE PRZENOŚNE

Obudowa 320 x 245 mm z wyokojakościowej gumy (czarnej) z wytrzymałym uchwytem, otwieraną pokrywą. Możliwość ustawiania na stosie. Wszystkie gniazda i wtyczki w jakości VG w kolorze khaki (zieleń z odcieniem brązu metalicznego) RAL 6031 – F9

Obudowa 320 x 245 mm
Stopień ochrony IP 54 (DIN EN 60 529, VDE 04700T1)
Zacisk ochronny PE wyprowadzony na zewnątrz.
2 x gniazdo CEE 16A 400V 5p (VG 96919 AS 001)
3 x gniazdo 16A 230V ~ (VG 96926 AS 001)
2 x zabezpieczenie nadmiarowo-prądowe D 16A 3p
2 x zabezpieczenie nadmiarowo-prądowe C 16A 1p
1 x zabezpieczenie różnicowoprądowe FI 40/0,03A 4p

1 m kabla H07RN-F5G6 (VG 95218-13-A004)
1 x wtyczka CEE 32A 400V 5p (VG 96919 CP 005)

Zabezpieczenia dostępna są przez pokrywę rewizyjną z śrubami radełkowymy

Numer katalogowy: 52 2966P

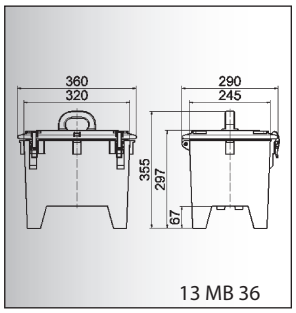

6 x gniazdo CEE 32A 400V 4p IP67
6 x C 32A 3p

2 m kabla H07RN-F4G10
1 x wtyczka CEE 63A 400V 4p IP 67

Zabezpieczenia pod otwieraną pokrywą obudowy

Numer katalogowy: 52 2965

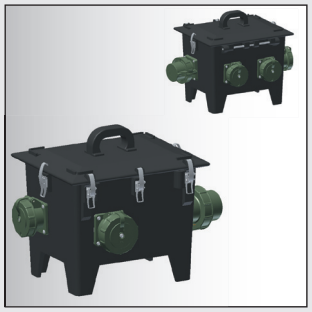

1 x gniazdo CEE 32A 400V 4p IP67
3 x gniazdo CEE 16A 400V 5p IP67
3 x B 16A 3p

1 x wtyczka odbiornikowa CEE 32A 400V 5p IP67

Zabezpieczenia pod otwieraną pokrywą obudowy

Numer katalogowy: 52 2433

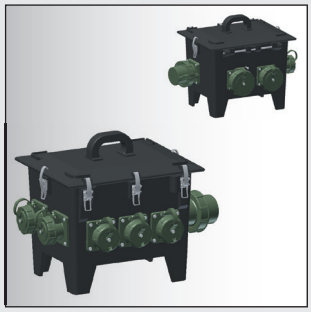

1 x gniazdo CEE 32A 400V 5p IP67
1 x gniazdo CEE 32A 400V 4p IP67
2 x gniazdo CEE 16A 230V 3p IP67
2 x gniazdo 16A 230V ~ z bolcem ochronnym
1 x C 25A 4p
2 x C 16A 2p

1 x wtyczka odbiornikowa CEE 32A 400V 5p IP67

Zabezpieczenia pod otwieraną pokrywą obudowy

Numer katalogowy: 52 2468P

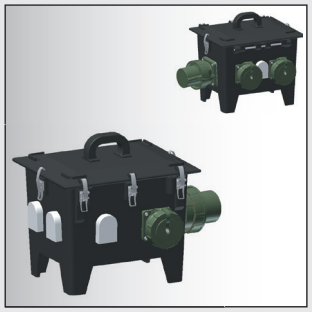

2 x gniazdo CEE 32A 400V 5p IP67
1 x gniazdo CEE 32A 400V 4p IP67
2 x B 32A 4p
1 x B 32A 3p

1 x wtyczka odbiornikowa CEE 63A 400V 5p IP 67

Zabezpieczenia pod otwieraną pokrywą obudowy

Numer katalogowy: 52 2639

Inne wykonania dostępne na zamówienie

ROZDZIELNICE GUMOWE PRZENOŚNE

Obudowa 320 x 245 mm z wyokojakościowej gumy (czarnej) z wytrzymałym uchwytem, otwieraną pokrywą. Możliwość ustawiania na stosie. Wszystkie gniazda i wtyczki w jakości VG w kolorze khaki (zieleń z odcieniem brązu metalicznego) RAL 6031 – F9

3 x gniazdo CEE 32A 400V 5p IP67
2 x gniazdo CEE 32A 400V 4p IP67
1 x gniazdo CEE 32A 230V 3p IP67

1 x wtyczka odbiornikowa CEE 32A 400V 4p IP 67

Zabezpieczenia pod otwieraną pokrywą obudowy

Numer katalogowy: 52 2640

1 x gniazdo CEE 32A 400V 5p IP 67
1 x gniazdo CEE 32A 400V 4p IP 67
1 x gniazdo CEE 16A 400V 5p IP 67
1 x gniazdo CEE 16A 400V 4p IP 67
3 x gniazdo CEE 16A 230V 3p IP 67
2 x gniazdo 16A 230V ~ z bolcem ochronnym IP 68
1 x C 25A 4p (zabezpieczenie główne)
1 x C 16A 4p
3 x B 16A 2p

2 m kabla H07RN-F5G4
1 x wtyczka CEE 32A 400V 5p IP 67

Zabezpieczenia pod otwieraną pokrywą obudowy

Numer katalogowy: 52 2762P

1 x gniazdo CEE 16A 230V 3p IP 67
7 x gniazdo 16A 230V ~ z bolcem ochronnym IP 68
3 x C 16A 2p

2 m kabla H07RN-F5G4
1 x wtyczka CEE 32A 400V 5p IP 67

Zabezpieczenia pod otwieraną pokrywą obudowy

Numer katalogowy: 52 2787

1 x gniazdo CEE 32A 400V 5p IP 67
1 x gniazdo CEE 32A 400V 4p IP 67
1 x gniazdo CEE 32A 230V 3p IP 67
1 x gniazdo CEE 16A 400V 5p IP 67
1 x gniazdo CEE 16A 400V 4p IP 67
3 x gniazdo CEE 16A 230V 3p IP 67
2 x gniazdo 16A 230V ~ z bolcem ochronnym IP 68
1 x gniazdo 16A 230V ~ schucko IP 68
1 x B 32A 2p
1 x B 16A 4p
1 x B 16A 3p
2 x B 16A 2p
1 x wtyczka odbiornikowa CEE 32A 400V 5p IP 67

Zabezpieczenia pod otwieraną pokrywą obudowy

Numer katalogowy: 52 2845P

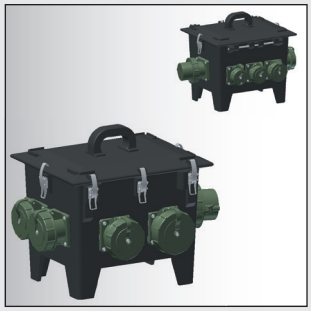

1 x gniazdo CEE 32A 400V 5p IP 67
1 x gniazdo CEE 32A 400V 4p IP 67
1 x gniazdo CEE 32A 230V 3p IP 67
1 x gniazdo CEE 16A 400V 5p IP 67
1 x gniazdo CEE 16A 400V 4p IP 67
3 x gniazdo CEE 16A 230V 3p IP 67
1 x gniazdo 16A 230V ~ z bolcem ochronnym IP 68
2 x C 16A 3p
2 x C 16A 1p

1 x wtyczka odbiornikowa CEE 32A 400V 5p IP 67

Zabezpieczenia pod otwieraną pokrywą obudowy

Numer katalogowy: 52 2991P

Inne wykonania dostępne na zamówienie

Bals-Polska
ELEKTROTECHNIKA Sp. z o.o.

POKRYWY REWIZYJNE

PN-IEC 60309, VDE 0623, VG 96919
Okienka samozamykające się, przeźroczyste, IP 44, z śrubami radełkowymi, IP 67, z możliwością zamknięcia i/lub plombowania, wykonane z tworzywa wysokiej jakości odpornego na udar mechaniczny

TYP 58 170

Pokrywa rewizyjna
- samozamykająca się
- osłona przed dotykiem
- zamek w opcji

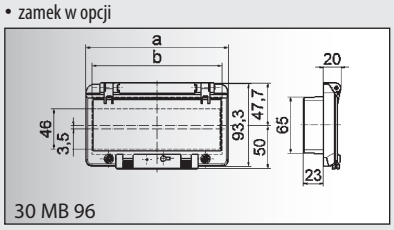

30 MB 96

moduły	wymiar a	wymiar b	Nr. katalogowy
2	55,0	40,5	58 0138
4	91,0	76,5	58 388
6	127,0	112,5	58 590
8	162,0	147,5	58 110
12	234,0	220,0	58 111
13	257,5	248,5	58 387

TYP 58 176

Pokrywa rewizyjna
- samozamykająca się
- bez osłony przed dotykiem
- zamek w opcji

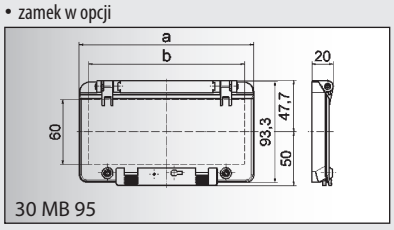

30 MB 95

moduły	wymiar a	wymiar b	Nr. katalogowy
2	55,0	37,0	58 511
4	91,0	73,0	58 0020
6	127,0	109,0	58 503
8	162,0	144,5	58 502
12	234,0	217,0	58 602
13	257,5	240,0	58 607

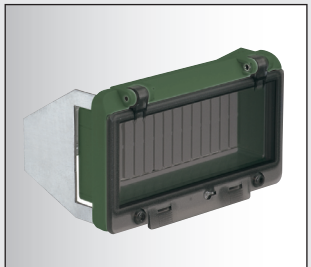
TYP 58 182

Pokrywa rewizyjna
- samozamykająca się
- osłona przed dotykiem i uchwyty montażowe
- zamek w opcji

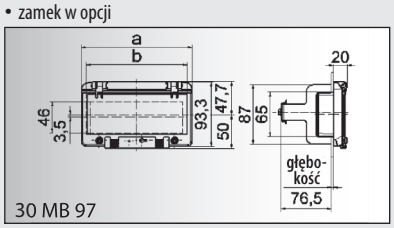

30 MB 97

moduły	wymiar a	wymiar b	Nr. katalogowy
2	55,0	40,5	58 0137
4	91,0	76,5	58 517
6	127,0	112,5	58 0141
8	162,0	147,5	58 0143
12	234,0	220,0	58 0144
13	257,5	248,5	58 0145

AKCESORIA

Nr. katalogowy

Zamek **58 037**

- zabezpieczenie przed użytkowaniem przez osoby nieupoważnione

Śruba DIN **58 036**

- dodatkowe zabezpieczenie
- możliwość doposażenia

Okienko inspekcyjne (stary kształt) **58 47**

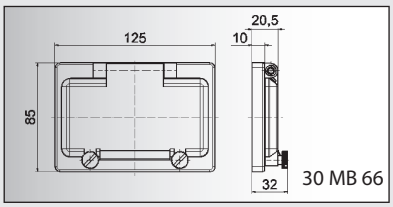

AKCESORIA

OSPRZĘT DODATKOWY/AKCESORIA

Jakość, która przekonuje

ZAWARTOŚĆ

Pokrywy rewizyjne
Strona 209

Puszki instalacyjne
Pierścienie wyrównujące
Kołnierze montażowe
Strona 210

Ramki montażowe
Strona 210

Zaciski
Strona 211

Zestawy przewodów
Strona 211

Haczyk do podwieszania
Strona 211

Osłona wtyczki
Strona 211

Nakrętka dławika z dodatkowym odciążeniem przewodu
Strona 211

Łączenie obudów
Strona 212

Uchwyty montażowe
Strona 212

Preferowane obszary zastosowań:

Budownictwo

Kampingi

Przemysł

Budownictwo indywidualne

Rolnictwo

Żegluga

AKCESORIA

Pokrywy rewizyjne samozamykające się, przeźroczyste, IP 44, z śrubami radełkowymy IP67, z możliwością zamknięcia i/lub plombowania, wykonane z tworzywa wysokiej jakości odpornego na udar mechaniczny

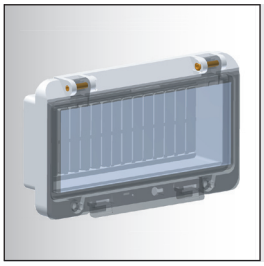

Pokrywa rewizyjna
- samozamykająca się
- osłona przed dotykiem

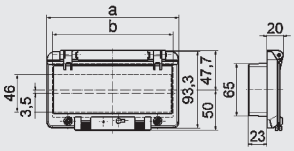

30 MB 096

moduły	wymiar a	wymiar b	Nr. katalogowy
2	55,0	40,5	**58 81**
4	91,0	76,5	**58 90**
6	127,0	112,5	**58 99**
8	162,0	147,5	**58 009**
12	234,0	220,0	**58 018**
13	257,5	248,5	**58 027**

Pokrywa rewizyjna
- samozamykająca się
- bez osłony przed dotykiem

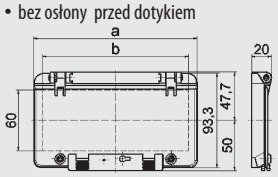

30 MB 095

moduły	wymiar a	wymiar b	Nr. katalogowy
2	55,0	37,0	**58 82**
4	91,0	73,0	**58 91**
6	127,0	109,0	**58 001**
8	162,0	144,5	**58 010**
12	234,0	217,0	**58 019**
13	257,5	240,0	**58 028**

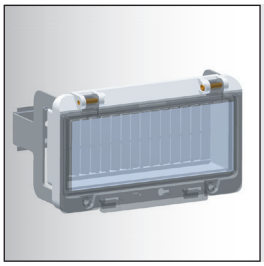

Pokrywa rewizyjna
- samozamykająca się
- osłona przed dotykiem i uchwyty montażowe

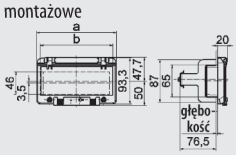

30 MB 097

moduły	wymiar a	wymiar b	Nr. katalogowy
2	55,0	40,5	**58 85**
4	91,0	76,5	**58 94**
6	127,0	112,5	**58 004**
8	162,0	147,5	**58 013**
12	234,0	220,0	**58 022**
13	257,5	248,5	**58 031**

Zamek
- zabezpieczenie przed użytkowaniem przez osoby nieupoważnione

Nr. katalogowy
58 037

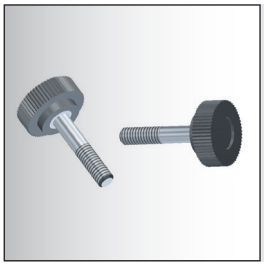

Śruba DIN
- dodatkowe zabezpieczenie
- możliwość doposażenia

Nr. katalogowy
58 036

Nr. katalogowy

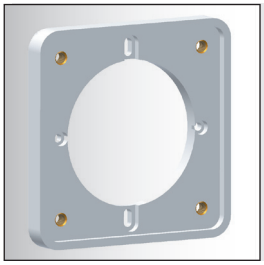

Kołnierz montażowy
- Dla gniazd tablicowych 16A i 32A (prostych)
- Kołnierz 75 x 75 mm
- Odległość otworów montażowych 60 x 60 mm

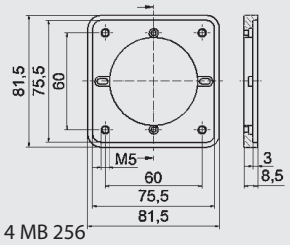

4 MB 256

Nr. katalogowy

18 2

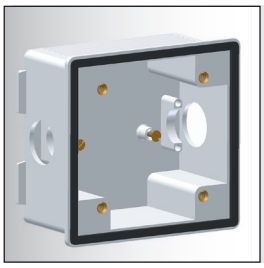

Puszka podtynkowa
- Dla gniazd tablicowych
- Odległość otworów montażowych 60 x 60 mm
- Bez zacisków

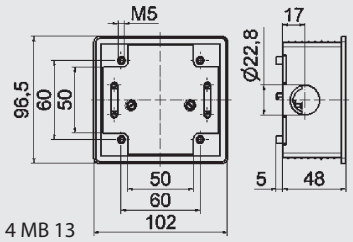

4 MB 13

Nr. katalogowy

18 3

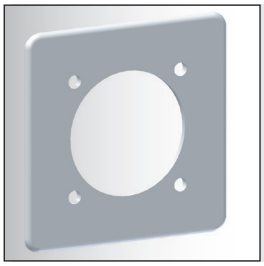

Kołnierz montażowy
- Dla puszki podtynkowej typ 18 3

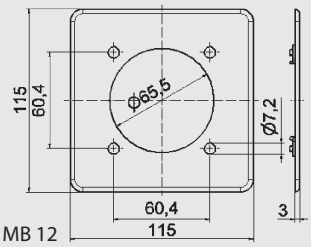

4 MB 12

Nr. katalogowy

18 5

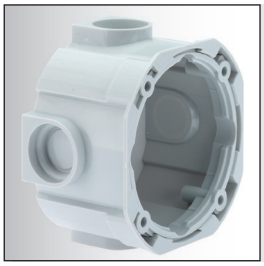

Puszka instalacyjna
- Dla gniazd do zabudowy, strona 183

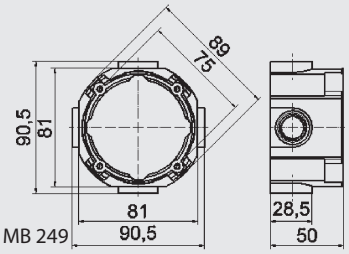

4 MB 249

Nr. katalogowy

18 0

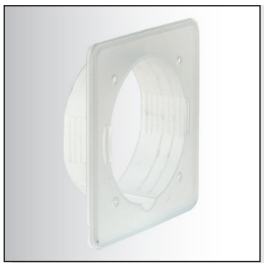

Pierścień wyrównujący
- Dla gniazd do zabudowy, strona 183, w połączeniu z puszką instalacyjna typ 180

Nr. katalogowy

18 1

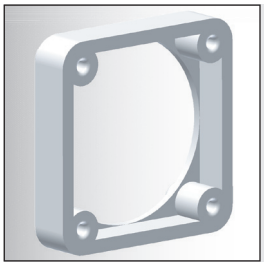

Ramka montażowa
- Do montażu gniazd tablicowych

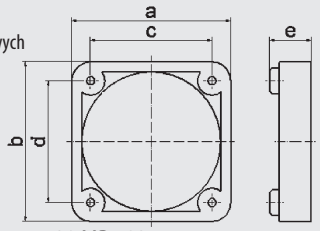

30 MB 182

a	b	c	d	e	Nr. katalogowy
50	50	38	38	13	**18 43**
54	54	44	44	10	**18 47**
57	66	47	47	10	**18 48**
60	60	50	50	10	**18 49**
62	62	52	52	10	**18 50**
62	70	52	60	10	**18 51**

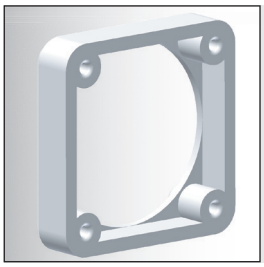

Ramka montażowa
- Do montażu gniazd tablicowych i wtyczek odbiornikowych

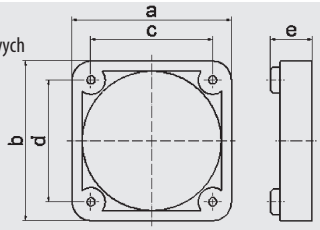

30 MB 182

a	b	c	d	e	Nr. katalogowy
70	70	60	60	12	**18 7**
71	80	52	70	10	**18 52**
80	80	70	70	13	**18 9**
87	95	77	85	12	**18 8**
100	110	90	90	10	**18 54**

AKCESORIA

zaciski, zestawy przewodów, haczyk do podwieszania, osłona wtyczki, nakrętka dławika z dodatkowym odciążeniem przewodu, redukcja

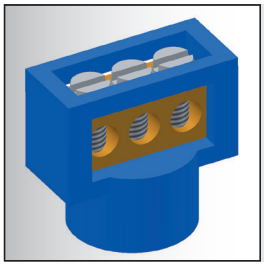

Zaciski dla okablowania przelotowego

	Nr. katalogowy
zielono/żółte	58 089
niebieskie	58 090
szare	58 091

Zestawy przewodów

		Nr. katalogowy
• Dla gniazd TK	16 A	18 63
	32 A	18 96
Gniazdo bezpiecznikowe • 5 x 20 mm DIN 41671		18 62
Wkładka topikowa G	6,3 A	18 64
	10 A	18 65
	16 A	18 66

Haczyk do podwieszania

przeznaczony do wtyczek i gniazd z systemem Multi-Grip

	Nr. katalogowy
• Przy 16A	58 400
• Przy 32A	58 401
• Przy 63A i 125A	58 402

Osłona wtyczki

• Dla wtyczek CEE
• Stopień ochrony IP 67

		Nr. katalogowy
16 A	3p	83 0
16 A	4p	83 5
16 A	5p, 7p	83 1
32 A	3p, 4p	83 7
32 A	5p	83 2
63 A	3p, 4p, 5p	83 3
125 A	3p, 4p, 5p	83 4

Nakrętka dławika z dodatkowym odciążeniem przewodu

• Przeznaczony do wtyczek i gniazd z systemem Multi-Grip

		Nr. katalogowy
63 A	3p, 4p, 5p	29 132
125 A	3p, 4p, 5p	29 133

Redukcja

• Przeznaczona do kabli mniejszych niż Ø 8mm
• Przeznaczona do wszystkich 16A urządzeń standardowych

Nr. katalogowy: 29 129

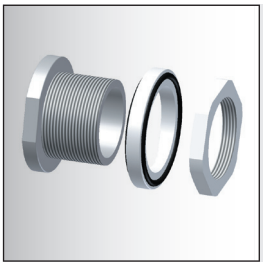

Łącznik

- System łączenia obudów
- Przepust kablowy

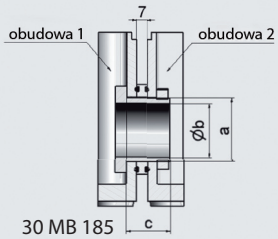

30 MB 185

wymiary			Nr. katalogowy
a	b	c	Nr. katalogowy
M20	15	22	**58 0010**
M40	33	27	**58 0011**
M40	33	55	**58 0012**

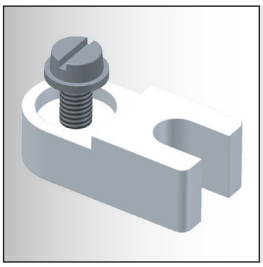

Uchwyt montażowy

- Zewnętrzne mocowanie obudów
  260 x 160 mm
  460 x 180 mm

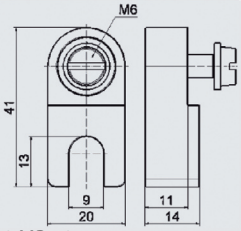

30 MB 184

Nr. katalogowy

18 55

Uchwyt montażowy kątowy

- Montaż naścienny obudów metalowych

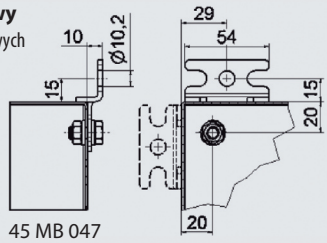

45 MB 047

Nr. katalogowy

58 701

URZĄDZENIA POWYŻEJ 125A

URZĄDZENIA POWYŻEJ 125A

gniazda tablicowe, gniazda przenośne, wtyczki, wtyczki odbiornikowe

Jakość, która przekonuje

Preferowane obszary zastosowań:

Budownictwo

Kampingi

Przemysł

Budownictwo indywidualne

Rolnictwo

Żegluga

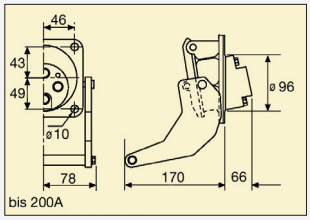

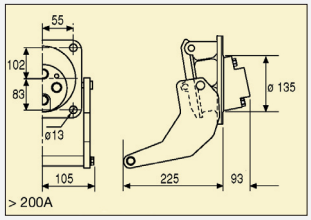

Gniazdo tablicowe z szybkozłączem i tulejami segmentowymi

Dźwignia łączeniowa z odpornego na wodę morską brązu, trzpienie mocujące ze stali nierdzewnej.
Gniazdo wyposażone w tuleje segmentowe.
Urządzenie wyposażone w blokadę elektryczną za pomocą styków pomocniczych i pokrywę ochronną.
System spełnia w stanie zamkniętym stopień ochrony IP 66 i pozwala na szybkie i bezpieczne połączenie.

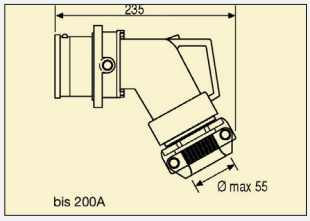

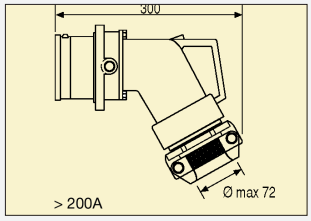

Wtyczka kątowa z szybkozłączem

Urządzenie wyposażone w blokadę elektryczną za pomocą styków pomocniczych oraz pokrywę ochronną zabezpieczającą obręb połączeń.
System spełnia w stanie zamkniętym stopień ochrony IP 66 i pozwala na szybkie i bezpieczne połączenie.

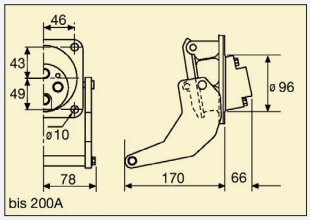

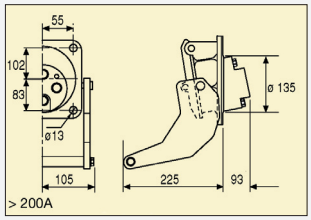

Wtyczka odbiornikowa z szybkozłączem

Dźwignia łączeniowa z odpornego na wodę morską brązu, trzpienie mocujące ze stali nierdzewnej.
Urządzenie wyposażone w blokadę elektryczną za pomocą styków pomocniczych i pokrywę ochronną.
System spełnia w stanie zamkniętym stopień ochrony IP 66 i pozwala na szybkie i bezpieczne połączenie.

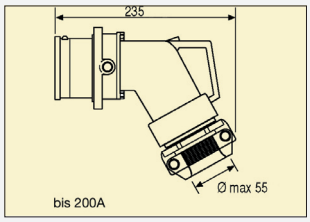

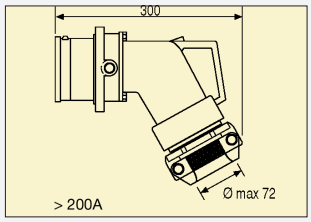

Gniazdo przenośne z szybkozłączem i tulejami segmentowymi

Gniazdo wyposażone w tuleje segmentowe. Urządzenie wyposażone w blokadę elektryczną za pomocą styków pomocniczych oraz możliwość ochrony styków za pomocą pokrywy.
System spełnia w stanie zamkniętym stopień ochrony IP 66 i pozwala na szybkie i bezpieczne połączenie.

	Prąd [A]	Bieguny	Numer katalogowy	Przekrój [mm²]	Ciężar [kg]
	160	4	13 898	≤ 35	3,5
	200	4	13 899	50	3,5
	250	4	13 900	70	3,5
	320	4	12 0002	95	7,8
	420	4	12 723	120/150 *	7,8
	160	5	13 901	35	3,5
	200	5	13 902	50 *	3,5
	250	5	12 0003	≤ 70	7,8
	320	5	12 0004	95 *	7,8
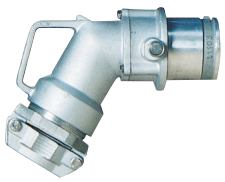	160	4	23 18	≤ 35	1,9
	200	4	23 19	50	1,9
	250	4	23 20	70	1,9
	320	4	23 23	95	4,5
	420	4	23 11	120/150 *	4,5
	160	5	23 21	35	1,9
	200	5	23 22	50 *	1,9
	250	5	23 24	≤ 70	4,5
	320	5	23 16	95 *	4,5
	160	4	28 053	≤ 35	3,5
	200	4	28 054	50	3,5
	250	4	28 055	70	3,5
	320	4	27 274	95	7,8
	420	4	27 275	120/150 *	7,8
	160	5	28 056	35	3,5
	200	5	28 057	50 *	3,5
	250	5	27 276	≤ 70	7,8
	320	5	27 277	95 *	7,8
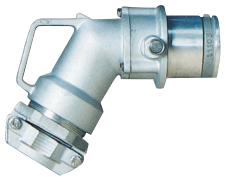	160	4	33 2	≤ 35	1,9
	200	4	33 3	50	1,9
	250	4	33 4	70	1,9
	320	4	33 7	95	4,5
	420	4	33 8	120/150 *	4,5
	160	5	33 5	35	1,9
	200	5	33 6	50 *	1,9
	250	5	33 9	≤ 70	4,5
	320	5	33 00	95 *	4,5

Wykonania na wyższe napięcia i prądy dostępne na zamówienie.

* Urządzenia dla większych przekroi dostępne na zamówienie

ROZDZIELNICE NIETYPOWE

Elektrant do obiektów tunelowych

Słupki zasilające na place i do parków

Rozdzielnice do hal produkcyjnych i parków maszynowych

Rozdzielnice na place kempingowe

Rozdzielnice dla kolei

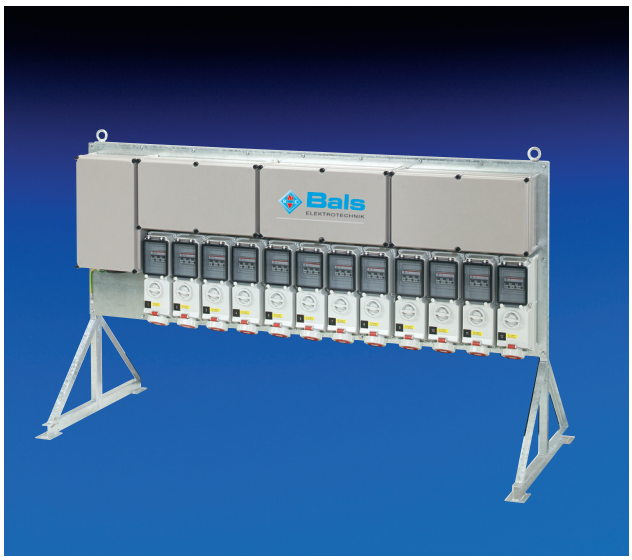

Rozdzielnice do tymczasowego składowania kontenerów chłodniczych na statkach, w portach itp.

Wózki inspekcyjne (rewizyjne)

ROZDZIELNICE NIETYPOWE

Rozdzielnice Bals, dopasowane do potrzeb użytkownika – bezpieczne i optymalne zasilanie linii produkcyjnych.

Wysokie wymagania względem rozdzielnic stawiane przez Deutsche Bahn, spełnione przez obudowy Bals ze stali nierdzewnej i rozdzielnice gumowe Bals

Rozdzielnice Bals dla kontenerów chłodniczych – „zadomowione" w prawie wszystkich portach świata, użytkowane przez prawie wszystkie czołowe przedsiębiorstwa transportowe i magazynowe

Nadużycie wykluczone – przez zastosowanie zamykanych rozdzielnic Bals ze stali nierdzewnej

Inne wykonania na zamówienie

Wózki inspekcyjne albo naścienne elektranty – zaopatrzenie w energię elektryczną dla inspekcji, napraw i konserwacji rozwiązane w sposób bezpieczny i estetyczny.

Dla stale rosnących wymań na placach kempingowych – rozdzielnice kempingowe mogą być wyposażona w elektroniczne liczniki, elektroniczne systemy licznikowe, przyłącza telewizyjne i wiele innych.

Inne wykonania na zamówienie

Bals-Polska
ELEKTROTECHNIKA Sp. z o.o.

Bals-Polska Elektrotechnika Sp. z o.o.
46-024 Brynica
ul. Łubniańska 4a

telefon: +48 77 4215 866
fax: +48 77 4215 981

Bals-Polska Elektrotechnika Sp. z o.o.
52-121 Wrocław
ul. Koreańska 56

telefon: +48 71 346 5010
fax: +48 71 346 5367

internet: www.bals.pl
e-mail: kontakt@bals.pl